МЕЖДУНАРОДНЫЙ ЦЕНТР ИННОВАЦИОННЫХ ИССЛЕДОВАНИЙ «ОМЕГА САЙНС»

СОВРЕМЕННАЯ НАУКА: ТЕОРЕТИЧЕСКИЙ И ПРАКТИЧЕСКИЙ ВЗГЛЯД

Сборник статей
Международной научно-практической конференции
28 марта 2015 г.

Уфа
РИО МЦИИ «ОМЕГА САЙНС»
2015

УДК 00(082)
ББК 65.26
С 57

Ответственный редактор:
Сукиасян Асатур Альбертович, кандидат экономических наук.

С 57 СОВРЕМЕННАЯ НАУКА: ТЕОРЕТИЧЕСКИЙ И ПРАКТИЧЕСКИЙ ВЗГЛЯД: сборник статей Международной научно-практической конференции (28 марта 2015 г, г. Уфа). - Уфа: РИО МЦИИ ОМЕГА САЙНС, 2015. – 226 с.
ISBN 978-5-906781-28-4

Настоящий сборник составлен по материалам Международной научно-практической конференции **«СОВРЕМЕННАЯ НАУКА: ТЕОРЕТИЧЕСИЙ И ПРАКТИЧЕСКИЙ ВЗГЛЯД»,** состоявшейся 28 марта 2015 г. в г. Уфа.

Сборник предназначен для научных и педагогических работников, преподавателей, аспирантов, магистрантов и студентов с целью использования в научной работе и учебной деятельности.

Ответственность за аутентичность и точность цитат, имен, названий и иных сведений, а так же за соблюдение законов об интеллектуальной собственности несут авторы публикуемых материалов.

Сборник статей, который постатейно размещён в научной электронной библиотеке elibrary.ru и зарегистрирован в наукометрической базе РИНЦ (Российский индекс научного цитирования) по договору № 981-04/2014К от 28 апреля 2014г.

УДК 00(082)
ББК 65.26

ISBN 978-5-906781-28-4

© ООО «ОМЕГА САЙНС», 2015
©Коллектив авторов, 2015

ФИЗИКО-МАТЕМАТИЧЕСКИЕ НАУКИ

УДК 51-74

Бенгина Татьяна Алексеевна
канд. техн. наук, доцент СамГТУ,
г.Самара,РФ
E-mail: bengina1@mail.ru

АСИМПТОТИЧЕСКЙ МЕТОД РЕШЕНИЯ ЛИНЕЙНЫХ ЗАДАЧ ТЕПЛО И МАССОПЕРЕНОСА С ФАЗОВЫМИ ПЕРЕХОДАМИ

Задачи тепло и массопереноса с фазовыми переходами классифицируют как задачи с подвижной границей или задачи типа Стефана. Аналитические методы их решения применяются в основном для исследования однофазных или двухфазных линейных моделей различных физических процессов. Многофазная диффузия описывается параболическим уравнением переноса для каждой фазы, которые в совокупности с краевыми условиями и условиями сохранения баланса на границах фазовых переходов как раз и представляют собой задачу Стефана.

Для простоты рассматривается задача определения границы раздела только двух существующих фаз в одномерном полубесконечном теле на поверхности которого осуществляется массообмен по закону, описываемому линейным дифференциальным оператором $\hat{\Gamma}_1\big|_{x=0}$, на примере диффузионного насыщения при газовом азотировании. Характеристики материалов каждой из двух существующих фаз принимаются постоянными и не зависящими от концентрации азота. Взаимодействие двух фаз описывается в обычной постановке:

$$\frac{\partial C_1}{\partial t} = D_1 \frac{\partial^2 C_1}{\partial x^2}; i = 1 : 0 < x < \xi(t);\ i = 2 :\ x > \xi(t); \tag{1}$$

$$\hat{\Gamma}_1 C_1\big|_{x=0} = \varphi_1(t)\,; \tag{2}$$

$$C_1\big|_{x=\xi(t)} = C_\phi = 0\,; \tag{3}$$

$$C_2\big|_{x=\xi(t)} = C_\phi = 0\,; \tag{4}$$

$$q_\phi \frac{d\xi(t)}{dt} = D_2 \frac{\partial C_2}{\partial x}\bigg|_{x=\xi(t)+0} - D_1 \frac{\partial C_1}{\partial x}\bigg|_{x=\xi(t)-0}\,; \tag{5}$$

$$C_2\big|_{t=0} = \psi(x)\,; \tag{6}$$

$$\xi(t)\big|_{t=0} = 0\,; \tag{7}$$

$$\frac{\partial C_2}{\partial x}\bigg|_{x\to\infty} \to 0\quad . \tag{8}$$

Процесс рассматривается с момента начала существования новой фазы «1». Начальное состояние старой фазы «2» определяется предыдущей историей процесса и считается известным.

Исследование сформулированной задачи в постановке (1)-(8) затруднительно, поэтому концентрационное поле в каждой из фаз рассматривается как определенное в полубесконечной области, и получается следующая модификация исходной формулировки (1)-(8) [1,2]:

$$\frac{\partial C_1}{\partial t} = D_1 \frac{\partial^2 C_1}{\partial x^2} + q_1(x,t) H\big[(x - \xi(t))\big];\ t > 0;\ 0 < x < \xi(t); \tag{9}$$

$$\hat{\Gamma}_1 C_1\Big|_{x=0} = \varphi_1(t) \tag{10}$$

$$\frac{\partial C_1}{\partial x}\Big|_{x\to\infty} \to 0 \tag{11}$$

$$C_1\big|_{t=0} = \psi_1(x) \tag{12}$$

$$\frac{\partial C_2}{\partial t} = D_2 \frac{\partial^2 C_2}{\partial x^2} + q_2(x,t)\big(H(x) - H\big[(x-\xi(t))\big]\big);\ t>0;\ x>\xi(t); \tag{13}$$

$$\hat{\Gamma}_2 C_2\Big|_{x=0} = \varphi_2(t) \tag{14}$$

$$\frac{\partial C_2}{\partial x}\Big|_{x\to\infty} \to 0 \tag{15}$$

$$C_2\big|_{t=0} = \psi_2(x) \tag{16}$$

$$q_\phi \frac{d\xi(t)}{dt} = D_2 \frac{\partial C_2}{\partial x}\Big|_{x=\xi(t)+0} - D_1 \frac{\partial C_1}{\partial x}\Big|_{x=\xi(t)-0} \tag{17}$$

$$\xi(t)\big|_{t=0} = 0 \tag{18}$$

$$C_1\big|_{x=\xi(t)=0} = 0 \tag{19}$$

$$C_2\big|_{x=\xi(t)=0} = 0\,. \tag{20}$$

Здесь $\psi_1(x)$, $\varphi_2(t)$ - произвольные достаточно гладкие функции; $q_1(x,\tau)$, $q_2(x,t)$ - функции, имитирующие влияние границы раздела фаз, на которые накладываются определяющие условия (17)-(20); ξ - положение границы раздела фаз; q_ϕ - удельная объемная энергия фазового превращения; C_ϕ - распределение фазового превращения; $H(x)$ - функция Хевисайда; $\hat{\Gamma}\big|$ -линейный дифференциальный оператор первого или второго порядка.

Достаточно просто и надежно предложенная схема реализована при использовании асимптотических разложений в форме трансформант Лапласа. Данный подход проиллюстрирован на примере задачи с граничными условиями третьего рода $\hat{\Gamma}_1 = \left(C_1 \frac{\partial}{\partial x} - 1\right)$ и нулевым начальным условием $\psi_2(x) = 0$.

Переходя к оригиналу, получим во временной области асимптотическое описание распределения концентрации $C_1(x,t)$ в виде

$$C_1(x,t) = (1+\beta_1 x)Q_1(t) + \frac{x^2}{2D_1}\frac{dQ_1(t)}{dt} + \frac{x^3\beta_1}{6D_1}\frac{dQ_1(t)}{dt} + \cdots \tag{21}$$

Аналогично отыскивается разложение для градиента концентрации:

$$\frac{\partial C_1(x,t)}{\partial x} = \frac{x}{D_1}\frac{dQ_1(t)}{dt} + \frac{x^2\beta_1}{2D_1}\frac{dQ_1(t)}{dt} + \frac{x^3\beta_1}{6D_1^2}\frac{d^2Q_1(t)}{dt^2} + \frac{x^4\beta_1}{24D_1^2}\frac{d^2Q_1(t)}{dt^2} + \cdots \tag{22}$$

Оценка точности полученных выражений (21)-(22) показывает, что условием их применимости является выполнение соотношения $\frac{\xi(t)}{\sqrt{D_1 t}} << 1$,

что отвечает достаточно медленному перемещению границы раздела фаз.

Для скорости перемещения границы $\xi(t)$ нулевое простейшее приближение будет равно $\xi(t) \approx \xi_0(t) = \frac{1}{\beta_1}\big[K(t) - 1\big]$.

Первое приближение имеет вид

$$\xi(t) = \xi_1(t) = \xi_0(t) - \frac{1}{\beta_1}\frac{\rho_1 c_1 \varphi_1(t)}{q_\phi}\left[\frac{K(t)}{6} - \frac{1}{2K(t)} + \frac{1}{3K^2(t)}\right],$$

где $K(t)=\sqrt{1+\frac{2\lambda_1\beta_1}{q_\phi}\int_0^t\varphi_1(t')dt'}$.

При необходимости возможно получение последующих более точных приближений.

Точность асимптотического разложения, а также последующих увеличивается с увеличением критерия Коссовича

$$K_0=\frac{\rho_1 c_1 \max\varphi_1}{q_\phi}. \qquad [1]$$

Список использованной литературы:

1. Бенгина Т.А. Оптимизация технологического процесса газового азотирования: Дис канд. техн. наук.- Самара: Самар.гос.техн.ун-т, 2008.-156с.

2. Лившиц М.Ю. Теория и алгоритмы оптимального управления термодиффузионными процессами технологической теплофизики по системным критериям качества. Дис. д-ра техн. Наук.- Самара: Самар.гос.техн.ун-т, 2001.-425с.

©Т.А.Бенгина, 2015

УДК 377

Василисин Сергей Владимирович,
преподаватель физики,
ОГАОУ СПО «Белгородский механико- технологический колледж»
г**.** Белгород, РФ

ПРИМЕНЕНИЕ МЕТОДА ПРОЕКТА НА ЗАНЯТИЯХ ПО ФИЗИКЕ

В условиях модернизации российского образования, направленной на повышение качества, доступности и эффективности образования и определяющей в качестве одного из направлений формирование ключевых компетентностей студентов, особо остро встает проблема реализации поставленных задач в среднем профессиональном образовании.

Метод проектов не является принципиально новым в педагогической практике. Под методом проектирования понимается обобщённая модель определённого способа достижения поставленной цели, система приёмов, определённая технология познавательной деятельности. Метод проектов один из главных методов, так как позволяет студенту стать субъектом обучения и собственного развития. Возьму на себя смелость высказать суждение о том, что метод проектов, методика сотрудничества при организации работы учащихся в значительной мере соответствуют обозначенным положениям. Изучая и анализируя результаты работы коллег, я попытался организовать и провести подобную работу на занятиях по физике.

Главной отличительной особенностью метода проектов является обучение на активной основе, через целесообразную деятельность студента, которая соответствует его личным интересам. В основе этого метода лежит развитие познавательных навыков учащихся, умений самостоятельно конструировать свои знания, умений ориентироваться в информационном пространстве, развитие критического и творческого мышления. Метод проектов всегда ориентирован на самостоятельную деятельность учащихся - индивидуальную, парную, групповую, которую учащиеся выполняют в течение определенного отрезка времени. Метод проектов всегда предполагает решение какой-то

проблемы. Решение проблемы предусматривает, с одной стороны, использование совокупности, разнообразных методов, средств обучения, а с другой, предполагает необходимость интегрирования знаний, умений применять знания из различных областей науки, техники, технологии, творческих областей. Для достижения поставленной цели, учащиеся используют научно-популярную литературу, ресурсы INTERNET, проводят самостоятельные исследования, проводят эксперименты. Учащиеся свои работы оформляют в виде мультимедийных презентаций, рисунков, опорных конспектов, в виде рефератов, сочинений. Метод проектов позволяет решать задачи по формированию и развитию интеллектуальных умений. Совместная или индивидуальная работа над этой или иной проблемой, имеющая цель не только постараться решить эту проблему и доказать правильность ее решения, но и представить результат своей деятельности в определенном продукте, предусматривает необходимость в разные моменты познавательной, экспериментальной, творческой деятельности использовать совокупность интеллектуальных умений.

Применение в проектной деятельности помогает учащимся осваивать новые способы работы с альтернативными источниками информации (Internet, мультимедиа, энциклопедии и пр.), формировать основы информационной культуры. В результате самостоятельной работы у учащихся возрастает мотивация к изучению предмета. В процессе использования информационных технологий, то есть системы приемов деятельности привлечением всех возможностей компьютера в проектной работе у них автоматически формируется отношение к компьютеру. Значит, полностью можно устранить одну из важнейших причин отрицательного отношения к учебе – неуспех, обусловленный непониманием и значительными пробелами. Главная цель любого проекта – формирование различных ключевых общих и профессиональных компетенций, под которыми в современной педагогике понимаются комплексные свойства личности, включающие взаимосвязанные знания, умения, ценности.

Роль студентов: они выступают активными участниками процесса, а не пассивными статистами. Деятельность в рабочих группах помогает им научиться работать в «команде». Студенты свободны в выборе способов и видов деятельности для достижения поставленной цели, им никто не говорит, как и что необходимо. Самое интересное, что даже неудачно выполненный проект также имеет большое положительное педагогическое значение.

Центральным принципом проектной работы является совместная работа Педагог-Студент.

Использование проектного метода предоставляет преподавателю широкие возможности для совершенствования форм и методов своей работы, выводя её на качественно новый уровень. В своих студентах преподаватель откроет активных и заинтересованных партнёров, в самом себе – неведомые ранее резервы.

В качестве примера предоставляю ссылки на размещенные на образовательном портале творческие работы моих студентов:

1. «Блоки питания» - http:// nsportal.ru/ ap/ library/ nauchno- tekhnicheskoe- 2013/07/29/ prezentatsiya- bloki- pitaniya

2. «Плюсы и минусы энергосберегающих лампочек» - http:// nsportal.ru/ ap/ library/ nauchno- tekhnicheskoe-tvorchestvo/2013/07/29/tvorcheskiy-proekt-issledovanie-plyusy-i-minusy

Список использованной литературы

1. Волков И.П. Цель одна – дорог много. Проектирование процессов обучения. – М., Просвещение, 1990.

2. Пахомова Н.Ю. Метод учебного проекта в образовательном учреждении. Аркти. – М., 2003.

© С.В.Василисин, 2015

519.872

Кирпичников А.П., Титовцев А.С., Фадхкал З.
ИСУИР
Казанский национальный исследовательский технологический университет
kirpichnikov@kstu.ru

СВЯЗЬ МЕЖДУ ХАРАКТЕРИСТИКАМИ ОЧЕРЕДЕЙ МНОГОКАНАЛЬНЫХСИСТЕМ МАССОВОГО ОБСЛУЖИВАНИЯ ОТКРЫТОГО ТИПА

Ключевые слова: система массового обслуживания, коэффициент вариации, поток требований, очередь, обслуживающее устройство.

В работе рассмотрено поведение коэффициента вариации, связывающего первые и вторые моменты числа заявок, находящихся в очереди на обслуживание для систем массового обслуживания различных типов. Показано, что изучение этой характеристики позволяет сделать ряд нетривиальных выводов о режимах функционирования этих систем.

В работе [1] на основе формул, полученных ранее в цикле работ [2-4] введено в рассмотрение понятие коэффициентов вариации первого и второго рода ν и $\tilde{\nu}$, составленных из первых и вторых моментов основных числовых характеристик установившихся режимов систем массового обслуживания (СМО) для ряда величин, характеризующих поведение такого рода систем в процессе их эксплуатации. При этом было изучены коэффициенты вариации (вариационные отношения) числа заявок, одновременно находящихся под обслуживанием. В настоящей работе впервые получены формулы коэффициентов вариации другой важнейшей величины, характеризующей системы массового обслуживания - числа заявок, находящихся в очереди на обслуживание (ожидающих в накопителе начала обслуживания).

Для классической СМО (модель M/M/1) очевидно имеем

$$\bar{l} = \frac{\rho^2}{1-\rho}\ ;\ \ \sigma_l^2 = \frac{1+\rho}{1-\rho}\bar{l} - \bar{l}^2 = \frac{\rho^2\left(1+\rho-\rho^2\right)}{\left(1-\rho\right)^2}$$

откуда

$$\nu_l^{(1)} = \sqrt{\frac{1+\rho}{\left(1-\rho\right)\bar{l}} - 1} = \frac{\sqrt{1+\rho-\rho^2}}{\rho};\ \ \tilde{\nu}_l^{(1)} = \frac{1+\rho}{1-\rho} - \bar{l} = \frac{1+\rho-\rho^2}{1-\rho}.$$

Для многоканального устройства (модель M/M/m) [2, 3]

$$\bar{l} = \frac{\rho\ p_{ожид}}{m-\rho};\ \ \sigma_l^2 = \frac{m+\rho}{m-\rho}\bar{l} - \bar{l}^2 = = \frac{\rho\ p_{ожид}\left(m+\rho-\rho\ p_{ожид}\right)}{\left(m-\rho\right)^2},$$

так что

$$\nu_l^{(2)} = \sqrt{\frac{m+\rho}{(m-\rho)\bar{l}} - 1} = \sqrt{\frac{m+\rho-\rho\, p_{ожид}}{\rho\, p_{ожид}}}$$

$$\tilde{\nu}_l^{(2)} = \frac{m+\rho}{m-\rho} - \bar{l} = \frac{m+\rho-\rho\, p_{ожид}}{m-\rho}.$$

Для модели с очередью конечной длины (модель M/M/m/E) [1-3]

$$\bar{l} = \frac{\rho\left(p_{ожид} - E\, p_{отк}\right)}{m-\rho}; \quad \sigma_l^2 = \frac{(m+\rho)\,\bar{l} - \rho E\,(E+1)\,p_{отк}}{m-\rho} - \bar{l}^2,$$

и тогда

$$\nu_l^{(4)} = \sqrt{\frac{m+\rho}{(m-\rho)\bar{l}} - \frac{\rho E\,(E+1)\,p_{отк}}{(m-\rho)\bar{l}^2} - 1};$$

$$\tilde{\nu}_l^{(4)} = \frac{m+\rho}{m-\rho} - \frac{\rho E\,(E+1)\,p_{отк}}{(m-\rho)\bar{l}} - \bar{l}.$$

В вырожденном случае $\rho = m$ имеем [2-4]

$$\bar{l}\big|_{\rho=m} = \frac{E\,(E+1)}{2}\, p_{отк}\big|_{\rho=m} = \frac{E+1}{2}\, p_{ожид}\big|_{\rho=m};$$

$$\sigma_l^2\big|_{\rho=m} = \frac{E\,(E+1)(2E+1)}{6}\, p_{отк}\big|_{\rho=m} - \bar{l}^2\big|_{\rho=m} =$$

$$= \frac{(E+1)(2E+1)}{6}\, p_{ожид}\big|_{\rho=m} - \bar{l}^2\big|_{\rho=m},$$

в результате чего

$$\nu_l^{(4)}\Big|_{\rho=m} = \sqrt{\frac{2E+1}{3\bar{l}} - 1}; \quad \tilde{\nu}_l^{(4)}\Big|_{\rho=m} = \frac{2E+1}{3} - \bar{l}. \quad (20)$$

Перейдём к исследованию этих величин. Для коэффициентов вариации первого рода имеем следующий результат:

$$1 < \nu_l^{(1)} < \infty, \quad 1 < \nu_l^{(2)} < \infty, \quad 0 < \nu_l^{(4)} < \infty.$$

Как легко видеть, критическое значение приведённой интенсивности $\rho_{кр}\left(\nu_l^{(4)} = 1\right)$ в данном случае существует только для модели системы с ограничениями. Обратимся теперь к коэффициентам вариации второго рода.

Здесь для систем с неограниченной очередью мы имеем обратный результат

$$\infty > \tilde{\nu}_l^{(1)} > 1, \quad \infty > \tilde{\nu}_l^{(2)} > 1, \quad \infty > \tilde{\nu}_l^{(4)} > 0.$$

откуда аналогично [1] для систем массового обслуживания с ожиданием следует

$$\tilde{\nu}_l^{(1)}, \quad \tilde{\nu}_l^{(2)} > \sqrt{\frac{1}{\bar{l}}}.$$

Как видим, в данном случае отношение среднеквадратического отклонения числа требований, находящихся в очереди к обслуживающему устройству, к их средней величине ограничено снизу, но не ограничено сверху, то есть при определённых условиях может значительно превысить среднее число заявок, находящихся в очереди на обслуживание. Говоря другими словами, колебания числа заявок в очереди достаточно велики. Далее, для системы с ограничениями (по классификации Дж. Кендалла – модель

M/M/m/E) также должно существовать некоторое критическое значение приведённой интенсивности потока требований $\widetilde{\rho}_{кр}\left(\widetilde{\nu}_l^{(4)}=1\right)$. Это критическое значение приведённой интенсивности можно назвать по аналогии с введённой выше терминологией критическим значением второго рода.

Дальнейший анализ полученных результатов будет содержаться в следующих работах данного цикла публикаций. Пока же следует указать лишь то, что результаты расчётов, полученные в настоящей работе, могут быть весьма полезны при проектировании и эксплуатации достаточно широкого класса объектов и систем, работающих по принципу систем массового обслуживания.

Литература

1. А.П. Кирпичников, А.С. Титовцев, З. Фадхкал, *Вестник Казан. технол. ун-та*, **18**, 2, С. 362-367 (2015).

2. А.П. Кирпичников, *Прикладная теория массового обслуживания*. Казань, Изд-во Казанского гос. ун-та, 2008. 112 с.

3. А.П. Кирпичников, *Методы прикладной теории массового обслуживания*. Казань, Изд-во Казанского университета, 2011. 200 с.

4. А.П. Кирпичников, З. Фадхкал, *Вестник Казан. технол. ун-та*, **17**, 19, С. 383-388 (2014).

©Кирпичников А.П., Титовцев А.С., Фадхкал З.

УДК 51-7

Овчаренко Александр Григорьевич
д.т.н., профессор
Заболотникова Екатерина Евгеньевна
аспирант
БТИ (филиал) ФГБОУ ФПО
«АлтГТУ им. И.И. Ползунова»
г.Бийск, РФ
E-mail: katerina_lyrik@mail.ru

ПРЕОБРАЗОВАНИЕ ПЕРЕМЕННЫХ ДЛЯ СОЗДАНИЯ МОДЕЛИ УПРАВЛЕНИЯ МАЛЫМ ПРЕДПРИЯТИЕМ НА ОСНОВЕ НЕЙРОСЕТЕЙ

Нейронные сети - это гибкий и мощный механизм прогнозирования. При создании адекватной модели с помощью сети, необходимо указывать переменные, которые анализируются и предсказываются. Здесь необходим достаточный уровень детализации. Разрабатывая модель управления предприятием важно учесть такие факторы, как: доступность и точность данных, стоимость анализа и предпочтения пользователей будущей модели.

Одним из важных этапов при построении нейросетевой прогнозирующей системы - это определение периода прогнозирования, горизонта прогнозирования и интервала прогнозирования. В бизнесе зачастую они варьируются в зависимости от поставленной задачи. Для того чтобы прогноз имел смысл, горизонт прогнозирования должен быть не меньше, чем время, необходимое для реализации решения, принятого на основе прогноза. Однако в результате исследования, выяснилось, что в некоторых случаях, время, требуемое

на реализацию решения, не определено, например, как в случае поставки запасных частей для пополнения запасов на одном из ремонтных предприятий, которое участвовало в сборе данных. Существуют методы работы в условиях подобной неопределенности, но они повышают вариацию ошибки прогнозирования. Поскольку с увеличением горизонта прогнозирования точность прогноза, снижается, можно улучшить процесс принятия решения, уменьшив время, необходимое на реализацию решения и, следовательно, уменьшив горизонт и ошибку прогнозирования.

Так же бывают случаи, когда не так важно предсказание конкретных значений прогнозируемой переменной, как предсказание значительных изменений в ее поведении. Например, при предсказании момента, когда тренд рынка изменит свое направление на противоположное.

Также особое влияние на прогноз оказывает обучающая выборка.

При решении задачи прогнозирования объема продаж товаров малого предприятия, целесообразно исходить из того, что среда является явно недетерминированной, а число влияющих факторов ограничено. Имеется следующий набор финансовых индикаторов:

- деятельность предприятия: история продаж (количество, суммы), история состояния склада, показатели рекламной активности.

- внешние факторы: прайс – листы конкурентов, состояние рынка; инфляция, курсы доллара, евро и т. д., фондовые индексы (РТС, NASDAQ и другие).

В результате исследований были выявлены вторичные факторы, оказывающие влияние на объем продаж предприятия, которые имеют различную значимость (табл.1). Содержательный анализ, который был проведен относительно них, выявил, что некоторые из них нельзя включить в модель из-за невозможности получения данных, а отдельные не оказывают сильного влияния на динамику модели и, поэтому их можно без существенной потери точности исключить из модели.

Таблица 1

Вторичные параметры, используемые для принятия решений

Независимые переменные	Значимость
Состояние склада	4,00
Экономия от масштаба	2,00
Дифференциация продукта	3,00
Интенсивность рекламы	3,00
Отношение активы - объем производства	2,00
Рост	3,00
Диверсификация	2,00
Географическое размещение.	1,00
Риски	4,00
Экспорт	1,00
Импорт	1,00
Рыночная доля	3,00
Воронка потребителей	3,00
Интенсивность исследований и разработок	1,00
Стратегические группировки	1,00

Следует отметить, что сама история продаж предприятия дает для обучения нейросети примерно 58 % необходимой информации.

Задача управления объемом продаж малого предприятия содержит особенности, которые делают целесообразным использование нейросетевых методов моделирования и, в частности, топологии «внутренний учитель». Ведь именно эта топология учитывает, небольшой размер таблицы данных, в ней могут иметь место пропуски, шумы, есть возможность адаптации модели при поступлении новых данных и т.д.

Алгоритм прогнозирования с помощью нейронной сети предполагает формирование таблицы «окон» с глубиной погружения k временных интервалов. Первостепенно преобразуется полученный временный ряд в ряд приращений прогнозируемой величины, т. е. цель прогноза - изменение величины, а не абсолютные значения ряда. Затем выбирается глубина погружения, т.е. количество временных интервалов, по которым прогнозироваться последующие. Возьмем глубину погружения равной 4, т.е. прогнозирование величины на следующую итерацию будет осуществляться по результатам четырех предыдущих итераций. Далее следует преобразовать величину к следующему виду (табл.2):

Таблица 2

Первый вариант «окна» данных

Hist1	Hist2	Hist3	Hist4	Hist0
D-1	D-2	D-3	D-4	D
D-2	D-3	D-4	D-5	D-1
D-3	D-4	D-5	D-6	D-2
…	…	…	…	…

Первые четыре колонки являются входами нейросети, последняя – выход. Таким образом, на основе предыдущих значений изменения величины прогнозируется следующее значение ряда. Мы получаем так называемое «скользящее окно», в котором представлены данные за пять недель (табл.3). Окно можно двигать по временной оси и изменять его ширину. Чтобы учесть предыдущие годы и учесть возможные сезонные зависимости добавим еще один столбец в выборку, который показывает изменение величины в прошлый год за тот же период.

Таблица 3

Второй вариант «окна» данных

LastY	Hist1	Hist2	Hist3	Hist4	Hist0
L	D-1	D-2	D-3	D-4	D
L-1	D-2	D-3	D-4	D-5	D-1
L-2	D-3	D-4	D-5	D-6	D-2
…	…	…	…	…	…

Таким образом, готовится обучающая выборка и именно в таком виде предоставляются данные для последующего анализа. Данный подход достаточно продуктивен, однако у него есть и недостатки: длительное время обучения, проблема переобучения, трудность определения положения обучающей выборки и значащих входов.

Список использованной литературы:

1.Барскийй А.Б. Логические нейронные сети: учебное пособие // М.: Интернет-Университет Информационных Технологий - 2007- 33-35, 182-187

2. Никифорова Н.А. Применение нейросетевого моделирования для прогнозирования финансового состояния предприятий / Управленческий учет, №4 год – 2011

©Овчаренко А.Г., Заболотникова Е.Е.

БИОЛОГИЧЕСКИЕ НАУКИ

УДК 57.085.23:577.29:576.08

Носарева Ольга Леонидовна
канд. мед. наук, доцент СибГМУ,
г. Томск, РФ
E-mail: olnosareva@yandex.ru
Степовая Елена Алексеевна
докт. мед. наук, профессор СибГМУ,
г. Томск, РФ
Шахристова Евгения Викторовна
канд. мед. наук, старший преподаватель СибГМУ,
г. Томск, РФ

ОКСИДАТИВНЫЙ СТАТУС ОПУХОЛЕВЫХ КЛЕТОК ЛИНИИ JURKAT ПРИ ДЕЙСТВИИ БЛОКАТОРА SH-ГРУПП БЕЛКОВ И ИНДУКТОРА АПОПТОЗА

В настоящее время показано участие активных форм кислорода (АФК) в патогенезе свыше 100 заболеваний и патологических состояний. Опухолевый рост клеток сопровождается формированием окислительного стресса и увеличением продукции АФК, которые легко вступают во взаимодействие с основными компонентами клеток, вызывая окислительную модификацию липидов, белков и нуклеиновых кислот. Кроме того, инициируя окисление макромолекул, они способствуют образованию других свободно-радикальных соединений, а также могут выступать в роли модуляторов программы клеточной гибели [2, с. 8].

Большую повреждающую опасность для макромолекул представляют пероксид водорода и гидроксильный радикал. Пероксид водорода относится к окислителям средней силы, являясь электростатически нейтральной и гидрофобной молекулой легко покидает клетку. Гидроксильный радикал относят к самым реакционно-способным внутриклеточным молекулам. Основной реакцией образования гидроксил-радикалов в биологических системах является реакция Фентона и Хабера-Вайса.

Несбалансированное накопление активированных кислородных метаболитов является непосредственной причиной злокачественной трансформации клеток.

Цель – определить уровень внутриклеточной продукции активных форм кислорода в опухолевых клетках линии Jurkat при действии блокатора SH-групп протеинов – N-этилмалеимида или индуктора апоптоза – дексаметазона.

Материалом для исследования служили опухолевые клетки линии Jurkat (Т-лимфобластный лейкоз человека), полученные из банка клеточных культур НИИ цитологии РАН (г. Санкт-Петербург, Россия). Клетки культивировали суспензионным способом в питательной среде, содержащей 90% RPMI-1640 («Вектор-Бест», Россия), 10% эмбриональной телячьей сыворотки («Invitrogen», США), 2 мМ Hepes («Flow», Великобритания), гентамицин (100 мкг/мл) («INS», США) и L-глутамин (0,3 мг/мл) («Вектор-Бест», Россия), инактивированной при температуре 56°С в течение 30 мин. Клетки поддерживали в логарифмической фазе роста постоянным пересевом культуры каждые 2-3 суток. Оценку жизнеспособности клеток проводили с помощью трипанового синего («Serva», США).

Для достижения цели опухолевые клетки линии Jurkat инкубировали в присутствии блокатора SH-групп – N-этилмалеимида в конечной концентрации 5 ммоль/л [6, с. 4004] и

активатора апоптоза – дексаметазона в конечной концентрации 10 мкмоль/л [3, с. 70] в течение 18 ч в полуоткрытой системе при температуре +37°С в атмосфере 5% CO_2 в полной питательной среде RPMI-1640. N-этилмалеимид преимущественно участвовал в связывании SH-групп глутатиона [5, с. 167]. Дексаметазон – это синтетический глюкокортикоид, который, оказывая свое действие через ядерные рецепторы, способен регулировать генную транскрипцию и активировать каспазу-8 и -3 [8, с. 11].

Уровень продукции гидроксильного радикала определяли спектрофотометрическим методом, основанном на разрушении модельного субстрата 2-дезокси-Д-рибозы гидроксильным радикалом [7, с. 421], АФК – с помощью метода проточной цитофлюориметрии, основанном на окислении 2',7',-дихлорофлюоресцина пероксидом водорода [4, с. 1916]. Полученные данные обрабатывали методами вариационной статистики. Достоверность различий оценивали с помощью непараметрического критерия Крускалля-Уоллиса (для независимых выборок).

В проведенном исследовании было установлено достоверно значимое увеличение внутриклеточной концентрации АФК при культивировании опухолевых клеток линии Jurkat в присутствии N-этилмалеимида в 2,33 раза ($p<0,05$) и дексаметазона в 2,26 раза ($p<0,05$) по сравнению с интактными клетками.

Уровень внутриклеточной продукции гидроксильного радикала достоверно возрастал в случае добавления в среду инкубации N-этилмалеимида в 3,31 раза ($p<0,05$) и дексаметазона в 3,23 раза ($p<0,05$) по сравнению с интактными опухолевыми клетками линии Jurkat. Малые значения времени жизни и радиуса диффузии гидроксильного радикала в биологических субстратах делают невозможным существование специализированных ферментативных протективных систем, подобных супероксиддисмутазе или каталазе. Гидроксильный радикал способен реагировать почти с любой молекулой в клетке в радиусе своего действия. Он вызывает разрыв цепей в ДНК, химическую модификацию дезоксирибозы и нуклеиновых оснований, окисляет молекулы белков, углеводов и липидов. Особенно активно взаимодействует с теми липидами, жирно-кислотные радикалы, которых содержат ненасыщенные двойные связи [1, с. 132].

В результате проведенного исследования установлено, что ведущая роль в утилизации АФК, в том числе гидроксильного радикала, принадлежит SH-группам протеинов. В случае действия дексаметазона усиленное образование АФК, вероятнее всего, было связано с активацией апоптоза через митохондриальный путь, который характеризуется снижением трансмембранного потенциала клетки, выходом цитохрома ***c*** в цитозоль. Что, в свою очередь, резко повышает генерацию АФК через разобщение клеточного дыхания.

Список использованной литературы:

1. Дубинина, Е.Е. Продукты метаболизма кислорода в функциональной активности клеток (жизнь и смерть, созидание и разрушение). Физиологические и клинико-биохимические аспекты. – СПб.: Издательство : Медицинская пресса, 2006. – 400 с.

2. Зенков, Н.К. Окислительный стресс : Биохимический и патофизиологический аспекты / Н.К. Зенков, В.З. Ланкин, Е.Б. Меньщикова. – М. : МАИК Наука / Интерпериодика, 2001. – 343 с.

3. Кайгородова, Е.В. Действие ингибиторов белков теплового шока 90 и 27 на дексаметазон-индуцированный апоптоз опухолевых клеток / Е.В. Кайгородова, Н.В. Рязанцева, В.В. Новицкий и др. // Бюллетень сибирской медицины – 2010. – №3. – С.68-71.

4. Bass, D.A. Flow cytometric studies of oxidative product formation by neutrophils: A graded response to membrane stimulation / D.A. Bass, J.W. Parce, L.R. Dechatelet et al. // J. Immunol. – 1983. – Vol. 130. – P.1910-1917.

5. Harwood, D.T. Production of glutathione sulfonamide and dehydroglutathione from GSH by myeloperoxidase-derived oxidants and detection using a novel LC–MS/MS method / D.T. Harwood, A.J. Kettle, C.C. Winterbourn // Biochem. J. – 2006. – Vol. 399. – №1. – P. 161-168.
6. Sahaf, B. Lymphocyte surface thiol levels / B. Sahaf, K. Heydari, L.A. Herzenberg // PNAS – 2003. – Vol. 100. – №7. – P. 4001-4005.
7. Thom, S.R. Oxygen-dependent antagonism of lipid peroxidation / S.R. Thom, M.E. Elbuken // Free Radical Biol. Med. – 1991. – Vol. 10. – P. 413-426.
8. Wu, I. Selective glucocorticoid receptor translational isoforms reveal glucocorticoid-induced apoptotic transcriptomes / I. Wu , S.C. Shin, Y. Cao et al. // Cell Death Dis. – 2013. – Vol. 1. – P. 10-14.

© О.Л. Носарева, Е.А. Степовая, Е.В. Шахристова, 2015

УДК 582.572.226+635.9

Раймер Анастасия Андреевна,
Магистр, 154 М группа
anastasia_raymer@bk.ru
Сафонова Оксана Владимировна,
К.с-х.н., доцент
oksvarias@mail.ru
Естественно-географический факультет
Горно-Алтайский Государственный Университет
Булычева Наталья Ивановна,
Учитель биологии МБОУ «Майминская средняя школа № 2»
г. Горно-Алтайск, РФ

ИЗМЕНЧИВОСТЬ ДЛИНЫ ЛЕПЕСТКА ГЛАДИОЛУСА В УСЛОВИЯХ НИЗКОГОРЬЯ АЛТАЯ

Исследования проводились в Республике Алтай с. Майма в период с 2012 - 2013гг. Материалом для исследования служила коллекция гладиолуса зарубежной селекции, насчитывающая 39 сортов гладиолуса гибридного. Материал был посажен в двух экземплярах каждого сорта по 20 растений: Перед посадкой были проведены промеры диаметра и высоты луковиц, 26 июня 2013 года совершена их посадка. Далее, в течение трех месяцев, проводились наблюдения за ходом роста и развития гладиолусов: проводились замеры длины и ширины первого листа, длины цветоноса, велся учет количества бутонов, количество одновременно открытых цветков, длина и ширина лепестка и диаметр цветка, а также отмечены сорта, у которых образовались семена. Двадцать восьмого сентября была произведена выкопка луковиц и их промеры после посадки. После анализа полученных данных, по длине лепестка гладиолуса можно сделать следующие выводы.

В 2012 году наименьший результат длины лепестка гладиолуса наблюдался у таких сортов как Канберра (4,5см), Люцифер (4,55см), (результаты представлены в таблице 7). Наибольший результат длины лепестка гладиолуса наблюдался у таких сортов как Алгавре (7,25см), Аргентина (6,25см).

В 2013 году наименьший результат длины лепестка гладиолуса наблюдался у таких сортов как Канберра (4,25см), Лимонселло (4,65см). Наибольший результат длины

лепестка гладиолуса наблюдался у таких сортов как Боа Виста (5,85см), Аргентина (5,75см). При этом средняя длина лепестка в 2012 году составила 5,15см, а в 2013 году 5,04см, что на 0,11см меньше.

Таблица 7- Изменчивость длины лепестка (см)

Сорта	повторность 2012		X ср	повторность 2013		X ср	X об.ср
	1-я	2-я		1-я	2-я		
Алгавре (*Algavre*)	7	7,5	7,25	4,6	5	4,8	6,02
Аргентина (*Argentinia*)	6,5	6	6,25	6	5,5	5,75	6
Блю Фрост (*Blue Frost*)	5	5,1	5,05	6,2	5	5,6	5,32
Боа Виста (*Boa Vista*)	5,7	5	5,35	6	5,7	5,85	5,6
Богота (*Bogota*)	6	6	6	5	5,5	5,25	5,62
Брик оф Даун (*Brik of Dawn*)	5,4	4,5	4,95	4,3	5,7	5	4,97
Виолетта (*Violetta*)	6,4	7	6,7	4,5	4.8	4,65	5,67
Дезире (*Desiree*)	4,5	4,8	4,65	4,8	4,7	4,75	4,7
Канберра (*Canberra*)	4,7	4,3	4,5	4,5	4	4,25	4,37
Крим Перфекшн (*Cream Perfection*)	5	4,6	4,8	4,6	4,7	4,65	4,72
Лимонселло (*Limoncello*)	5	5	5	4,5	4,8	4,65	4,82
Люцифер (*Lucifer*)	4,5	4,6	4,55	5,2	5	5,1	4,82
Мальта (*Malta*)	5,2	4,6	4,9	5	4,8	4,9	4,9
Медитерани (*Mediterranean*)	5,2	4,8	5	4,9	4,9	4,9	4,95
Мунстрак (*Moonstruck*)	5,1	4,8	4,95	5,5	5,4	5,45	5,2
Никита (*Nikita*)	5,1	4,9	5	6	5,5	5,75	5,25
Палома Бланка (*Paloma Blanca*)	5,2	4,7	4,95	5,2	4.8	5	4,97
Пепл Квин (*Pepl Kvin*)	5,1	5	5,05	4,9	4,7	4,8	4,92
Раффл Фринглд (*Ruffle Fringled*)	4,9	5,2	5,05	5,2	5,1	5,15	5,1
Тимворк (*Teamwork*)	4,8	5	4,9	5	5	5	4,95
Файербол (*Fireball*)	5,2	5	5,1	5,1	4.8	4,95	5,025
Френдшип (*Friendship*)	5,1	5	5,05	5,4	5,2	5,3	5,175
Хантинг Сонг (*Hunting Song*)	5,1	5	5,05	5,8	5,3	5,55	5,3
X ср	5,2	5,1	5,15	5,05	5,03	5,04	5,095

По усредненным данным в 2012-2013 года наибольший результат длины лепестка был у гладиолуса Алгавре (6,02см). Среднее значение в 2012 году составило 5,15см, а в 2013 году 5,04см.

© А.А. Раймер, О.В. Сафонова, Н.И. Булычева, 2015

УДК 004.716

Антипин Святослав Олегович, Березкин Алексей Сергеевич
Студенты ИТА ЮФУ
Косенко Евгений Юрьевич
Канд. техн. наук., доцент ИТА ЮФУ
г.Таганрог, РФ, e-mail: kocuoneu@gmail.com

АНАЛИЗ ВЗАИМОДЕЙСТВИЯ ПЛАТФОРМ ARDUINO ПО РАДИОКАНАЛУ

Аннотация. Статья посвящена анализу взаимодействия микроконтроллеров на платформе Arduino по радиоканалу связи. Цель анализа направлена на выявление оптимального подхода взаимодействия микроконтроллеров на расстоянии. Основными критериями оценки являются наименьшие затраты на оборудование и наибольшая помехозащищенность. Приведены примеры устройств, при помощи которых производится взаимодействие, и все дополнительные платы расширения, которые обеспечивают связь между модулями и платформой Arduino [1, с. 84-86].

Введение. С появлением микроконтроллерных платформ, таких как Arduino, Raspberry Pi, xDuino и т.д., появилась возможность самостоятельно создавать системы домашней автоматизации. Одна микроконтроллерная плата, не имеет возможности обеспечить эффективное функционирование всей системы. Для качественного управления необходимо устанавливать несколько плат. Но в таком случае появляется проблема взаимосвязи между несколькими платформами, которую позволяют решить технологии wi-fi и Bluetooth [2, с. 44-46], при помощи которых создается связь между несколькими платами. Для этого необходимо оборудовать каждую локальную точку системы Bluetooth или Wi-fi модулем, но данный метод программно и аппаратно проблематичен в реализации. Для передачи данных между платформами наиболее эффективно использовать радиоканал. В зависимости от поставленной задачи или условий среды имеется несколько аппаратных подходов.

Базовым в аппаратном плане является симплексный метод передачи данных. Для этого используются приемник на центральной плате и передатчики на дочерних. Большинство таких модулей (таких как TWS-BS RF ASK [3]) работают на частоте 433 МГц и передают сигнал непосредственно сразу, без инициализации и установки соединения. Главным достоинством модулей является большой радиус действия (до 150 м), но имеют недостаточные помехоустойчивость и скорость передачи. Схема аппаратного взаимодействия приемников и передатчиков приведена на рис. 1.

Рисунок 1 (Взаимодействие локальных точек при симплексном подходе)

Дуплексный режим работы могут обеспечить приемопередатчики, работающие на частоте 2,4 ГГц (таких как nRF24L01+ [4]). Они обладают большей скоростью передачи и имеют многоканальную структуру, что позволяет сразу нескольким устройствам обмениваться информацией, не препятствуя друг другу. Благодаря используемому протоколу SPI имеется возможность использования аппаратных прерываний. Но данный подход имеет меньший радиус прямой видимости, чем предыдущий (до 100 м). Схема приемопередачи сигнала между платами приведена на рис. 2.

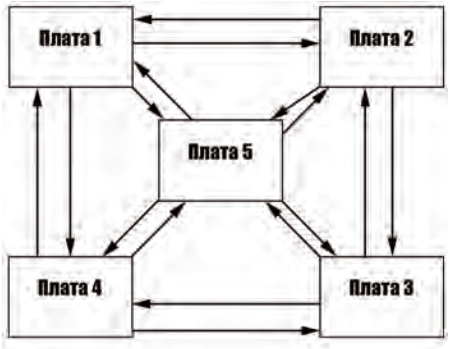

Рисунок 2 (Схема приемопередачи при дуплексном подходе SPI)

Также дуплексный режим работы поддерживают и XBee модули радиосвязи, работающие на частоте 2,4 ГГц [5]. Они используют протокол ZigBee, имеющий определенную специфику для экономии потребляемой электроэнергии, важную при использовании батарей в качестве питающего элемента. Но одной из существенных проблем является необходимость дополнительной периферии для подключения к плате (таких как Mega IO Expansion Shield V2.3[6]). При среднем радиусе приема и передачи в 120 м устройство может работать как в простых сетях, так и в сетях со сложной топологией[7, с. 48-51].

Выводы. Для решения задачи беспроводной передачи данных между несколькими платами были предложены и проанализированы несколько вариантов модулей приема и передачи. Каждое из них обладает определенным рядом достоинств и недостатков и имеет право на использование, но применимо к конкретной решаемой задаче и целям разработки [8, с. 75-77].

Список использованной литературы:

1. Косенко Е.Ю., Антипин С.О. Выбор аппаратной платформы для создания автоматизированной системы управления «Умный дом» (тезисы доклада)// Информационные технологии, системный анализ и управление – ИТСАиУ-2013 – Сборник трудов XI Всероссийской научной конференции молодых ученых, аспирантов и студентов. – Таганрог: Издательство Южного федерального университета, 2013.

2. Косенко Е.Ю., Антипин С.О. Использование протокола Bluetooth для управления системами домашней автоматизации. // Материалы III Всероссийской научной конференции молодых ученых, аспирантов и студентов «Проблемы автоматизации. Региональное управление. Связь и автоматика» (ПАРУСА-2014) » – Издательство Южного федерального университета, 2014 – Т.1.

3. Спецификация модулей приема и передачи TWS-BS RF ASK http://f iles.amperka.ru/ datasheets/ rf-433-receiver.pdf

4. Спецификация модулей-приемопередатчиков nRF24L01+ http:// files.amperka.ru/ datasheets / nRF24L01Pluss.pdf

5. Программируемые модули Xbee http:// www.wireless-e.ru/ articles/ market/ 2010_ 03_20.php.

6. Спецификация Mega IO Expansion Shield http://www.dfrobot.com/ wiki/index.php/ Mega_IO_Expansion_Shield_V2.3_(SKU:DFR0165)

7. Косенко Е.Ю., Березкин А.С. Обзор функциональных возможностей модуля Arduino YUN для задач автоматизации // Материалы III Всероссийской научной конференции молодых ученых, аспирантов и студентов « Проблемы автоматизации. Региональное управление. Связь и автоматика. (ПАРУСА-2014) » – Издательство Южного федерального университета, 2014 – Т.1.

8. Березкин А.С., Антипин С.О. Анализ программно-аппаратных средств проектирования систем обслуживания здания. // Миссия молодежи в науке. Сборник материалов научно-практической конференции: в 2 т. – Ростов-на-Дону: Издательство Южного федерального университета, 2015 – Т.2.

© С.О. Антипин, А.С. Березкин, Е.Ю. Косенко, 2015

УДК 669.15

Звягин Владимир Борисович, канд. техн. наук, доцент
Национальный минерально-сырьевой университет «Горный»,
г. Санкт-Петербург, РФ, E-mail: vlzvjagin@yandex.ru

РАДИАЦИОННОЕ РАСПУХАНИЕ КОНСТРУКЦИОННЫХ МАТЕРИАЛОВ ЯДЕРНЫХ И ТЕРМОЯДЕРНЫХ ЭНЕРГЕТИЧЕСКИХ УСТАНОВОК

Наиболее опасным следствием облучения является радиационное распухание [1,2,3,4].

На рис. 1 представлены характеристики радиационного распухания ряда зарубежных марок сталей и сплавов.

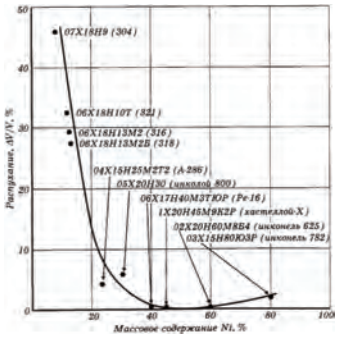

Рис.1. Влияние содержания никеля на радиационное распухание зарубежных аустенитных хромоникелевых сталей и сплавов. Облучение ионами Ni^{2+} с энергией 5 МэВ, флюенсом 10^{17} нейтр./см^2 (около 140 смещ/ат) при 635 °С

Распухание уменьшается при повышении содержания никеля и может быть полностью подавлено при его концентрации около 40 % (рис.1).

На рис. 2 представлены характеристики радиационного распухания ряда отечественных марок сталей и сплавов [1,2].

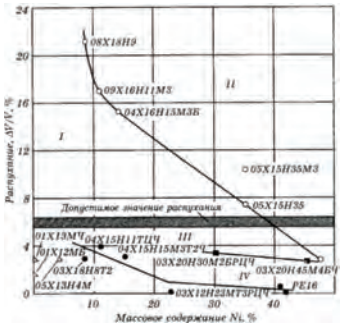

Рис.2. Зависимость радиационного распухания сталей и сплавов с ОЦК- и ГЦК-решетками от структуры: *I* – ферритные, ферритно-мартенситные, мартенситно-аустенитные стали и сплавы (ОЦК-решетка); *II* – аустенитные твердорастворно-упрочняемые стали и сплавы (ГЦК-решетка); *III* – аустенитные дисперсионно-твердеющие стали и сплавы; *IV* – высоконикелевые аустенитные сплавы

Распухание можно подавить путем структурно-принудительной рекомбинации разноименных радиационных дефектов металлов за счет непрерывного распада твердого раствора с определенной дилатацией на границе матрицы с образующейся вторичной фазой. Возникающие при распаде сильные поля структурных напряжений способствуют рекомбинации радиационных дефектов и существенно снижают распухание. Развитое дисперсионное твердение является способом подавления радиационного распухания [1,2,3].

Легирование титаном и алюминием способствует переходу сталей и сплавов в группу дисперсионно-твердеющих материалов, что позволяет уменьшить высокое содержание никеля, почти полностью подавив радиационное распухание. Дисперсионному твердению способствует модифицирование стали редкоземельными элементами – иттрием, празеодимом. Высокое сопротивление распуханию достигается в экономно легированных никелем сталях типа Х12Н23МТ3ЦЧ (23 % Ni), Х15Н15М3Т2ЦЧ (15 % Ni), Х15Н11Т2ЦЧ (11 % Ni).

Список использованной литературы:

1. Паршин А.М. Радиационное распухание и вакансионное порообразование в конструкционных материалах атомных энергетических установок: Монография /А.М. Паршин, В.Б. Звягин, А.П. Петкова. - СПб.: Изд-во СЗТУ, 2010. – 205 с.

2. Материаловедение. Технология конструкционных материалов. Радиационное материаловедение: учеб. пособие для вузов - 2-е изд., доп. и перераб.-/А.М. Паршин, Ю.С. Васильев, В.Б. Звягин, Н.Б. Кириллов, А.П. Петкова, М.М. Радкевич. Под ред. А.М. Паршина и В.Б. Звягина. - СПб.: Изд-во Политехн. ун-та, 2011. – 348 с.

3. Звягин В.Б. Установление закономерностей влияния легирования и режимов термической обработки на структуру и механические свойства сталей типа 15-15 // Научно-технические ведомости СПбГПУ. - 2009.- №3 (84). – С.123-127.

4. Звягин В.Б. Некоторые критерии работоспособности конструкционных материалов ядерных и термоядерных энергетических установок // В сб. статей Международной научно-практической конференции «Наука XXI века: теория, практика, перспективы» (г. Уфа, 3 марта 2015 года). - Уфа, РИО МЦИИ «ОМЕГА САЙНС», 2015. – С. 18-22.

© В.Б. Звягин, 2015

УДК 62-841

Ильмурзина Евгения Федоровна
кафедра теплотехники и тепловых двигателей
факультет двигателей летательных аппаратов
Самарский государственный аэрокосмический университет имени
академика С.П. Королёва (национальный исследовательский университет)
г. Самара, Российская Федерация, E-mail: evgeniya-ilmurzina@yandex.ru

СОВРЕМЕННЫЕ РЕАЛИИ И ПОТЕНЦИАЛ РАЗВИТИЯ ПРИМЕНЕНИЯ АЛЬТЕРНАТИВНЫХ ИСТОЧНИКОВ ЭНЕРГИИ ДЛЯ ПРИВОДА ДВИГАТЕЛЯ СТИРЛИНГА

Увеличение численности населения, производственных предприятий, запросов людей и ухудшение экологической обстановки в мире приводит к вопросу: «Сколько еще лет сохранится возможность пользоваться природными ресурсами, такими как уголь, газ, нефть?»

В последнее время появляется множество прогнозов по вопросу: «Когда наступит полное истощение природных топливных ресурсов». На сегодняшний момент, при нынешних темпах энергопотребления, можно сказать, что запасов углеводородов на Земле хватит еще примерно на 100-150 лет. Уже сейчас ведутся активные работы по созданию и развитию альтернативных источников энергии. Многие государства достигли определенных успехов на данном поприще. Во многих странах существуют государственные программы поддержки производства и сбыта энергии, полученной от альтернативных источников.

Ярким примером, интенсивного применения альтернативных источников энергии служит Дания. Это небольшое европейское государство запланировала к 2050 году полностью вытеснить природные энергоресурсы за счет использования альтернативных источников энергии [1, с. 117]. В Дании самым перспективным направлением считается энергия ветра. На данный момент энергия, полученная путем использования ветровых генераторов, составляет 30% от общего энергопотребления страны (рисунок 1).

Рисунок 1 – Ветроустановки

Дания умело экономит на нефти и газу, используемых в системах централизованного теплоснабжения. Датчане продумали и реализовали 2 типа получения энергии: первый - углеводородное топливо и второй способ – получение энергии с мусоросжигательных заводов. Таким образом, системы теплоснабжения могут работать попеременно от разных источников энергии.

Существует пример, когда государство получает выгоду от природных катаклизмов. Например, Центральноамериканское государство Коста-Рика из-за сильных проливных дождей, получила выработку энергии с ГЭС настолько много, что необходимость использования углеводородных источников отпала.

Но здесь следует учесть, что Дания и Коста-Рика – страны с небольшим населением и низкой долей энергоемкой промышленности. Безусловно, в России даже при использовании различных существующих альтернативных источников, будет сложно обеспечить энергией все государство без использования невозобновляемых источников. К тому же, на данный момент в нашем государстве не так широко освоены технологии использования альтернативных источников.

В России уже запущено в работу несколько солнечных электростанций. В Республике Алтай находится крупнейшая в России солнечная электростанция - Кош-Агачская. Удивительно, что солнечную электростанцию построили в сжатые сроки – всего 4 месяца. В Крыму действуют солнечные электростанции мощностью 70 и 110 МВт (рисунок 2).

Рисунок 2 – Солнечная электростанция

Перспективным направлением считается использование солнечной энергии для обеспечения двигателя Стирлинга энергией тепла, которая позволяет двигателю совершать свой цикл (рисунок 3). Внутри двигателя постоянное количество рабочего газа. Газ в полости расширяется (при нагревании) и приводит в действие два поршня. Поршни, прикрепленные к валу, приводят его в действия. Рабочее вещество совершает, повторяющиеся во времени циклы (расширение и сжатие) [3, с. 9]. С ростом температуры возрастает и эффективность работы генератора. Поэтому он является наиболее эффективным средством для выработки энергии с помощью солнечного коллектора (рисунок 4).

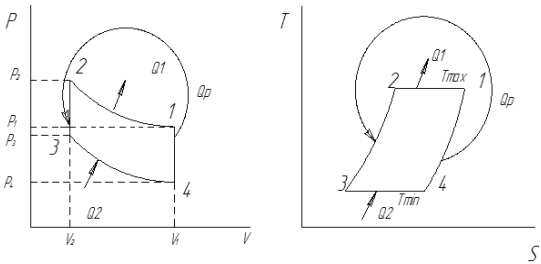

Рисунок 3 – P-V, T-S диаграммы цикла Стирлинга

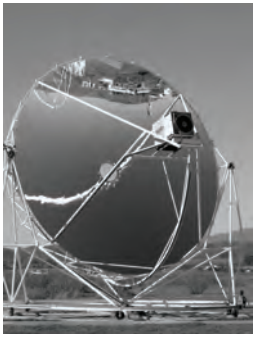

Рисунок 4 – Двигатель Стирлинга, получающий энергию от солнечной установки

Использование альтернативных источников энергии – рациональное решение, которое позволит любому государству мира стать энергонезависимым.

Список использованной литературы:

1. Быстрицкий Г.Ф. Основы энергетики: Учебник. М.: ИНФРА-М, 2005. – 278 с. – (Высшее образование).

2. Уокер Г. Машины, работающие по циклу Стирлинга: Пер. с англ.: - М.: Энергия, 1987. – 152с., ил.

© Ильмурзина Е.Ф., 2015

УДК 621-86

Мамаев Денис Сергеевич
канд. техн. наук, доцент кафедры АТ ВВИМО,
г. Вольск, РФ, E-mail: denmamai77@yandex.ru
Плотник Александр Сергеевич
канд. пед. наук, доцент, зам. нач.каф. АТ ВВИМО, г. Вольск, РФ
Чихирев Станислав Юрьевич
курсант ВВИМО,
г. Вольск, РФ, E-mail: Dolgikh_e@mail.ru

ВЛИЯНИЕ ЗАВИСИМЫХ ОТКАЗОВ И ОТКАЗОВ ПО ОБЩЕЙ ПРИЧИНЕ НА РЕЗУЛЬТАТЫ ВЕРОЯТНОСТНОГО АНАЛИЗА БЕЗОПАСНОСТИ ГРУЗОЗАХВАТНЫХ УСТРОЙСТВ (ГУ)

Для корректного построения дерева отказов необходимо разработать специальные модели для учета зависимых отказов и отказов по общей причине [1], а также модели сечений с общим характером отказов [2], т. е. таких сочетаний, что общая причина приводит к появлению сразу всех событий из данного аварийного сочетания. Не учет этих факторов может существенно исказить результаты анализа. С этой целью на этапе качественного анализа проводится:

1) классификация возможных типов зависимости событий;
2) идентификация событий, требующих разработки моделей зависимых событий;

3) разработка структурных моделей для указанных событий, наиболее адекватно отражающих их специфику;

4) определение для каждой общей причины всех вызываемых ею исходных событий.

С вероятностной точки зрения различают функционально зависимые события и события, связанные общей причиной [2].

К функционально зависимым событиям будем относить события, наступление одного из которых (отказ элемента) влечет за собой наступление других событий, а именно события (отказы), приводящие только к невозможности выполнения функций другими элементами (без повреждения последних), и каскадно распространяющиеся отказы (отказы, приводящие к повреждениям и отказам других элементов).

Под событиями, связанными общей причиной, будем понимать отказы элементов с «летальной» общей причиной (т. е. причиной, непосредственно приводящей к отказу элемента), а также отказы с общей причиной, приводящей к отказу элемента с определенной вероятностью. При этом необходимо определить сферу действия каждой общей причины, а также место расположения элементов во время происшествия.

Причины возникновения зависимых отказов и отказов по общей причине могут быть технического и эксплуатационного характера. Причины технического характера реализуются при проектировании и конструировании, а также при изготовлении объектов, а причины эксплуатационного характера – при выполнении персоналом своих функций и воздействии окружающей среды.

К причинам технического характера относятся [1, 2, 3, 4]:

1) принятие в проекте недостаточных функциональных характеристик исследуемого объекта и (или) их подсистем;

2) недостаточный контроль и (или) управление;

3) функциональная зависимость между различными элементами исследуемого объекта;

4) применение элементов, не отвечающих заданным техническим требованиям;

5) прочие ошибки проекта и проектные ограничения;

6) недостаточный контроль качества при изготовлении и (или) монтаже оборудования исследуемого объекта;

7) использование неверных и (или) устаревших нормативно-технических документов;

8) ошибки при проведении осмотров и испытаний и др.

К причинам эксплуатационного характера относятся [1, 2, 3, 4]:

1) ошибки при проведении ремонтно-восстановительных работ и испытаний;

2) неправильные конструкции и процедуры;

3) отсутствие системы ППР, неправильный контроль за работой оборудования исследуемого объекта;

4) наличие перегрузок и эксплуатация объекта в непредусмотренном режиме;

5) наличие ударных нагрузок, величина напряжений;

6) развитие физико-химических процессов в материалах (повреждения усталостного характера, коррозия);

7) повышенная температура, влажность, вибрация;

8) экстремальные метеоусловия;

9) воздействие химически активных реагентов и др.

Функциональные зависимости событий должны учитываться при построении дерева отказов в самой логике этих деревьев, при этом исходной информацией для выявления таких событий служит проектная и эксплуатационная документация на рассматриваемое ГУ. При проектном обосновании надежности исследуемого ГУ рекомендуется в качестве

допустимого принять следующее предположение: элементы ГУ, базирующиеся на разном принципе действия, не имеют отказов по общей причине.

Моделирование зависимых отказов проводится на трех уровнях: системном, элементном и поэлементном [1].

Функциональные детерминистические зависимости между системами, подсистемами и (или) исходными событиями моделируются на системном уровне. Указанные типы зависимостей учитываются непосредственно в логике дерева отказов в процессе построения последнего на основе дедуктивного рассмотрения общих критериев успешного функционирования систем (критериев отказов) или их составных частей.

Путем введения дополнительных исходных условных событий, характеризующих меру вероятности реализации зависимости между системами (подсистемами) и их элементами, на системном и элементном уровне моделируются более сложные случаи стохастической функциональной зависимости.

На элементном и подэлементном уровне моделируются отказы по общей причине. Моделирование зависимых отказов по общей причине возможно двумя способами: на уровне качественного или количественного анализа безопасности. При моделировании на уровне количественного анализа безопасности в процессе построения дерева отказов в явном виде, наряду с независимыми отказами элементов, учитываются только события, приводящие к отказам одновременно j элементов (j = 2, 3, … N) из общего числа N элементов в группе, на которую распространяются общин причины отказа [1].

При этом размер дерева отказов значительно увеличивается в силу того, что моделирование отказов по общей причине производится для каждого исходного события, кроме того возникают трудности при выборе минимальных сечений вследствие многократного повторения в различных частях дерева отказов исходных событий, соответствующих общим причинам отказов элементов, и большого числа анализируемых комбинаций отказов элементов.

При моделировании на количественном уровне анализа безопасности на стадии построения дерева отказов оперируют только с независимыми исходными событиями, а учет отказов по общей причине производится на этапе количественного анализа безопасности, путем применения специальных расчетных моделей, в то время как на этапе качественного анализа производится лишь идентификация групп элементов, у которых возможны такие отказы [1]. Этот способ моделирования упрощает техническую процедуру построения дерева отказов, одновременно усложняя расчетные модели, применяемые на этапе количественного анализа безопасности.

Таким образом, математическая модель качественного анализа безопасности исследуемого ГУ, синтезирующая логико-вероятностные методы дерева событий, дерева отказов и метода минимальных сечений, позволяет представить структурную модель безопасности грузоподъемного ГУ в виде алгебры событий. Она отражает как множество возможных сценариев развития различных аварийных ситуаций, так и причинно-следственные связи между исходными событиями, ведущие к аварийному отказу исследуемого ГУ, а также дает возможность определить наиболее опасные сочетания исходных событий с учетом зависимых отказов и отказов по общей причине.

Предложенная модель позволяет провести качественную оценку безопасности рассматриваемого ГУ, однако для более детального риск-анализа требуется проведение количественного анализа безопасности, дающего возможность не только качественно, но и количественно оценить как безопасность ГУ в целом, так и влияние отдельных конструктивных элементов и их совокупностей на безопасность анализируемого ГУ.

Анализ результатов количественного анализа безопасности грузозахватного устройства позволяет принимать проектные решения по внесению изменений в конструкции, в том числе по введению активного, либо пассивного резервирования подсистем исследуемого ГУ, вносящих наибольший вклад в ненадежность с целью удовлетворения расчетного риска Q критерию приемлемости $Q < [Q]$.

Список использованной литературы:

1 Нормы расчета надежности систем важных для безопасности АЭС на этапе проектирования. – М., 1998. – 132 с.

2 Хенли, Э.Дж. Надежность технических систем и оценка риска / Э.Дж. Хенли, Х Кумамото. – М.: Машиностроение, 1984 . – 528 с.

3 Короткий, А.А. Интегральный показатель безопасности грузоподъемных кранов // Безопасность жизнедеятельности человека: Тез. докл. Всерос. научн. метод. конф. / А.А. Короткий. – Новочеркасск, 1994. – 26 с.

4 Рубин, М.А. Ремонт металлоконструкций мостовых кранов общего назначения / М.А. Рубин; БИТМ Брянск: 1991. – 75 с. Деп. в ВИНИТИ 1991, № 6 (236).

©Д.С. Мамаев, А.С. Плотник, С.Ю. Чихерев,2015

УДК 621.314.571

Миннебаев Марат Рамилевич
Гатауллин Инсаф Аглуллович
Рыбушкин Николай Анатольевич
Студенты ФГБУОА ВПО «Казанский национальный исследовательский технический университет имени А.Н.Туполева» - КАИ, г. Казань, Россия.
martin1968q@gmail.com

ПРЕОБРАЗОВАТЕЛЬ ОДНОФАЗНОГО СЕТЕВОГО НАПРЯЖЕНИЯ В ТРЕХФАЗНОЕ ЧАСТОТОЙ 50...400 ГЦ

Резюме: В данной статье разрабатывается статический преобразователь однофазного сетевого напряжения в трехфазное с переменной частотой 50…400Гц для питания трехфазных двигателей, в нашем случае для питания трехфазного двигателя гироскопа. Данный прибор имеет широкую область применения не только в авиационной промышленности, но и в быту, предприятиях другого профиля.

В настоящее время широко используется трехфазное напряжение(208В/115В 400Гц,36В±10% 400Гц без нейтрали) на отечественных летательных аппаратах для питания тех же гироскопов, приводов, двигателей и других потребителей первой категории.

Ключевые слова: однофазное и трехфазное напряжение, преобразователь, гироскоп, статический преобразователь.

Трехфазным напряжением питаются многие электроинструменты на предприятиях: пилорама, дрели, токарные станки ,фрезерные станки , специальный авиационный инструмент ,наземное электроснабжение летательных аппаратов и многое другое, так как оно позволяет использовать более мощное оборудование, облегчается исполнительное устройство, экономичность проводки, так как ток распределяется равномерно по трем проводникам и в каждом проводе он меньше чем в проводах однофазной системы электропитания.

В связи с этим, эта система электроснабжения получила широкое распространение. Однако в виду того, что не везде предусмотрена такая система питания , а ее установка порой невозможна или затруднительна, был разработан данный статический преобразователь . Аналогом данного преобразователя является- электромашинный

преобразователь, однако данный аппарат имеет ряд недостатков перед статическим: большие габариты и вес, низкие энергетические показатели, меньшая надежность(щеточно-коллекторные узлы и др.) и дорогое оборудование. [1, с. 35]

Разрабатываемый статический преобразователь имеет малые габариты(100*120*150мм), высокую ремонтопригодность (все элементы отечественного производителя),несложную электрическую схему (рис.1), легкую настройку, а также регулировку частоты 50…400 Гц.

Прибор будет представлять собой переносимую конструкцию, выполненную в виде автономного блока. Конструктивно устройство состоит из пяти основных частей: задающего генератора, трех одинаковых усилителей мощности сигнала и блока питания.

Задающий генератор. На логических элементах DD1.1, DD1.2. DD1.4 собран мультивибратор, частоту колебаний которого можно изменять переменным резистором R2 в пределах 150... 1200 Гц. Частота трехфазной импульсной последовательности, формируемой узлом на микросхемах DD2, DD3и элементе DD 1.3, и выходного трехфазного напряжения получается в три раза меньше — 50...400 Гц. К выходам элементов DD3.2—DD3.4 подключены узлы А1—А3, формирующие напряжение фаз А, В и С, подаваемое на электродвигатель через разъем Х1.

Усилитель мощности (три одинаковых блока А1,А2,А3). На ОУ DA1 собран интегратор, преобразующий прямоугольные импульсы в напряжение симметричной пилообразной формы. Транзисторы VT1, VT3, VT5, VT8 открыты, когда напряжение на выходе ОУ выше U выхода. На выходе формирователя напряжение в этом состоянии близко к -20 В. Когда выходное напряжение ОУ ниже Uвыхода. открыты

транзисторы VT2, VT4, VT6. VT7 и напряжение на выходе формирователя становится равным +20 В.

Блок питания. Сетевой трансформаторный блок питания на несколько различных уровней напряжения для питания различных узлов статического преобразователя.

Задающий генератор является основным блоком преобразователя, он необходим : для задания рабочей частоты, подстройки. Для перехода к другому частотному интервалу придется изменить емкость конденсатора С1. Не идентичность формы сигналов на выходах трех ОУ можно устранить подборкой в небольших пределах емкости конденсатора С3 (см. рис. 1) и соответствующих ему конденсаторов в узлах А2 и А3.

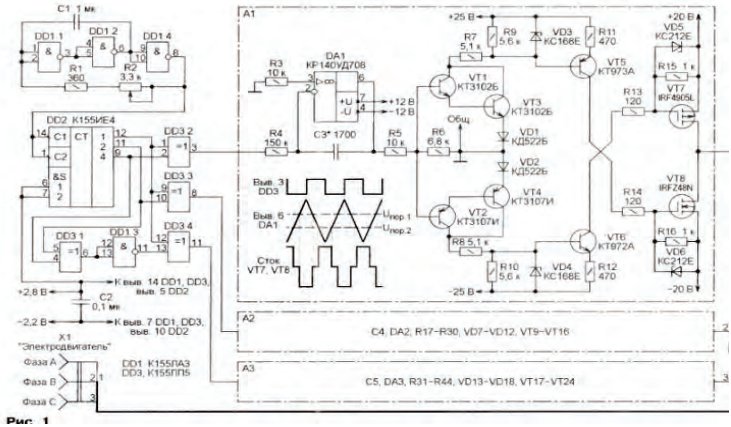

Рис.1

При уменьшении частоты задающего генератора треугольные импульсы вследствие перехода ОУ в режим ограничения принимают форму трапеции, но это никак не

сказывается на работе преобразователя, так как скорость изменения напряжения в интервалах между порогами остается прежней. [2, с. 19]

Список использованной литературы:
1.В.Костицын журнал «Радио 2009 №10»,
2.М.М.Красношапка «Электрическое оборудование ЛА».

УДК 355.716

Трофимов Алексей Владимирович
Научный сотрудник института
Всероссийский научно-исследовательский институт по проблемам
гражданской обороны и чрезвычайных ситуаций МЧС России
(федеральный центр науки и высоких технологий ФГБУ ВНИИ ГОЧС (ФЦ)),
Москва, РФ
Кочетов Олег Савельевич, д.т.н., профессор,
Московский государственный университет приборостроения и информатики,
lesha.trofimov.80@bk.ru

ПАЛАТОЧНЫЙ ГОРОДОК ДЛЯ РАЗМЕЩЕНИЯ ПОСТРАДАВШИХ В ЧРЕЗВЫЧАЙНОЙ СИТУАЦИИ В ЗИМНИЙ ПЕРИОД ВРЕМЕНИ

В настоящее время актуальным является вопрос создания технических ссредств для оперативной доставки лиц, пострадавших в ЧС [1,с.37; 2,с.27], а также их размещения в пунктах временного размещения, оснащенных палаточными городками с системами жизнеобеспечения [3,с.17; 4,с.24].

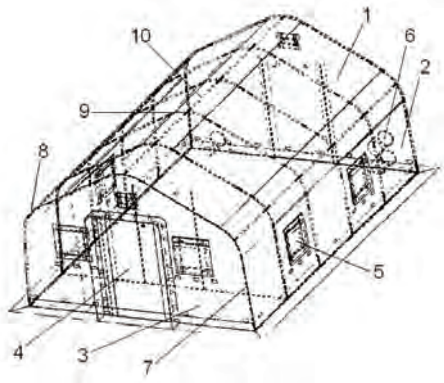

Фиг.1

Фиг.2

На фиг.1 представлена схема палатки в сборе, в изометрической проекции, на фиг.2 – структура многослойного материала, обеспечивающего высокие теплоизоляционные свойства объекта и маскировку от обнаружения детекторами инфракрасного излучения; на фиг.3 представлена схема палаточного городка с системой воздушного отопления для временного проживания людей в экстремальных условиях в аксонометрической проекции,

на фиг.4 – общий вид палаточного городка с разводкой каналов вентиляционно-отопительной системы, на фиг.5 – общий вид вентиляционно-отопительного модуля системы.

Палаточный городок (фиг.3) с системой воздушного отопления для временного проживания людей в экстремальных условиях состоит из централизованной системы воздушного отопления с вентиляционно-отопительным модулем 14, соединенным каналами с рядами палаток 20.

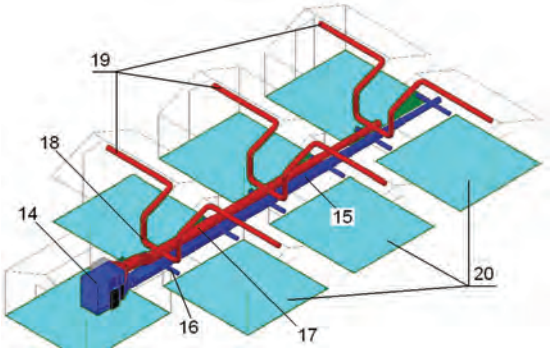

Фиг.3

Система воздушного отопления включает в себя вентиляционно-отопительный модуль 14 системы, имеющей два центральных канала, расположенных между рядами палаток 20 палаточного городка, причем один из них, нижний 15 является отводящим, а второй, верхний 17 – подводящим каналами, при этом нижний канал 15 снабжен патрубком 16, входящим в каждую палатку, а верхний, подводящий канал 17 дополнительно снабжен крестовиной 18 для соединения с устройством 19 раздачи подогретого кондиционного воздуха, установленного под потолком каждой палатки, с закрепленными на ней светильниками.

Фиг.4

Фиг.5

Список литературы:

1. Кочетов О.С., Дурнев Р.А., Трофимов А.В. Амфибийное транспортное средство на воздушной подушке для эвакуации пострадавших в ЧС. Наука третьего тысячелетия:

сборник статей Международной научно-практической конференции (5 сентября 2014 г., г.Уфа). – Уфа: Аэтерна, 2014.–164с., С. 36-40.

2. Кочетов О.С., Дурнев Р.А., Трофимов А.В. Амфибийный транспортный аппарат для эвакуации пострадавших в чрезвычайных ситуациях регионального масштаба //Эволюция научной мысли: сборник статей Международной научно-практической конференции (3октября 2014 г., г.Уфа). – Уфа: Аэтерна, 2014.–118 с. С. 22-29.

3. Трофимов А.В., Кочетов О.С. Палаточный городок с системой воздушного отопления для временного проживания людей в экстремальных условиях. Патент РФ на полезную модель № 129971. Опубликовано: 10.07.2013. Бюллетень изобретений № 19.

4. Трофимов А.В., Кочетов О.С. Палаточный городок с системой воздушного отопления для временного проживания людей в экстремальных условиях. Патент РФ на полезную модель № 148654. Опубликовано: 10.12.2014. Бюллетень изобретений № 34.

© Трофимов А.В., 2015

УДК 699.84

Трофимов Алексей Владимирович
Научный сотрудник института
Всероссийский научно-исследовательский институт по проблемам
гражданской обороны и чрезвычайных ситуаций МЧС России
(федеральный центр науки и высоких технологий ФГБУ ВНИИ ГОЧС (ФЦ)),
Москва, РФ
lesha.trofimov.80@bk.ru

СИСТЕМА МОДЕЛИРОВАНИЯ АВАРИИ НА ВЗРЫВООПАСНОМ ОБЪЕКТЕ

В настоящее время актуальным является вопрос создания технических систем, предотвращающих чрезвычайную ситуацию (ЧС) или ее развитие [1,с.42; 2,с.12; 3,с.21; 4,с.13]. Для защиты зданий и сооружений от взрывных нагрузок разработаны способы, методы и средства защиты [8,с.21; 9,с.13]. Для объектов химического и общего машиностроения также имеется арсенал систем безопасности, предотвращающих развитие чрезвычайной ситуации [3,с.22]. Для доставки лиц, пострадавших в ЧС, разработаны современные средства доставки [5,с.37; 6,с.27].

Однако наиболее актуальным остается вопрос моделирования чрезвычайной ситуации, который позволит разработать оптимальную стратегию поиска технических решений, направленных на защиту объектов от ЧС [4,с.13].

На рис.1 представлена система для моделирования чрезвычайной ситуации при аварии на взрывоопасном объекте содержит макет 1 взрывоопасного объекта, с установленным в нем взрывным осколочным элементом 14 с инициатором взрыва 13, защитный чехол 2 и поддон 3, при этом чехол с поддоном представляют собой единую замкнутую конструкцию, образованную вокруг макета 1 взрывоопасного объекта, размещенного в испытательном боксе 8. Кроме того, макет 1 оборудован транспортной 6 и подвесной 5 системами, а защитный чехол 2 выполнен многослойным и состоящим из обращенного внутрь к макету 1 алюминиевого слоя, затем резинового и перкалевого слоев. Транспортная система представляет собой тележку с дышлом. На раме тележки крепятся проставки, на которые устанавливаются и крепятся поддон и макет 1.

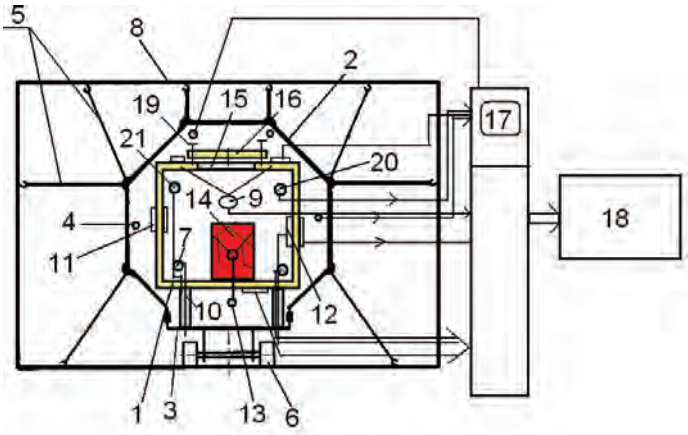

Рис.1. Принципиальная схема системы для моделирования чрезвычайной ситуации при аварии на взрывоопасном объекте.

Внутри макета 1 взрывоопасного объекта, по его внутреннему и внешнему периметрам, установлены видеокамеры 7 и 4 видеонаблюдения за процессом развития ЧС, смоделированной посредством взрывного осколочного элемента 14 с инициатором взрыва 13, причем видеокамеры 4 и 7 выполнены во взрывозащитном исполнении, а выходы с видеокамер через внутреннюю полость проставок 10 соединены с блоком 17 записывающей и регистрирующей аппаратуры, выход которого соединен с блоком анализаторов 18 записанных осциллограмм протекающих процессов изменения технологических параметров в макете 1 взрывоопасного объекта.

Список использованной литературы:

1. Кочетов О.С., *Новиков В.К., Баранов Е.Ф., Маслов И.В.* Повышение взрывобезопасности на объектах водного транспорта// Речной транспорт 21 век. № 2, – 2014. С. 40-43.

2. Дурнев Р.А., Кочетов О.С., Поляков И.А. Новые конструкции сейсмостойких зданий и сооружений// Технологии гражданской безопасности. 2014. Том 11, № 4(42). – С. 10–15.

3.Дурнев Р.А., Иванова О.Ю., Кочетов О.С. Система сбрасывания и ликвидации взрывоопасных и токсичных газов // Патент РФ на полезную модель № 134058. Опубликовано 10.11.13. Бюллетень изобретений № 31.

4. Дурнев Р.А., Трофимов А.В., Кочетов О.С. Система для моделирования чрезвычайной ситуации. Патент РФ на полезную модель № 120569. Опубликовано: 27. 09. 2014. Бюллетень изобретений № 27.

5. Кочетов О.С., Дурнев Р.А., Трофимов А.В. Амфибийное транспортное средство на воздушной подушке для эвакуации пострадавших в ЧС. Наука третьего тысячелетия: сборник статей Международной научно-практической конференции (5 сентября 2014 г., г.Уфа). – Уфа: Аэтерна, 2014.–164с., С. 36-40.

6. Кочетов О.С., Дурнев Р.А., Трофимов А.В. Амфибийный транспортный аппарат для эвакуации пострадавших в чрезвычайных ситуациях регионального масштаба //Эволюция научной мысли: сборник статей Международной научно-практической конференции (3октября 2014 г., г.Уфа). – Уфа: Аэтерна, 2014.–118 с. С. 22-29.

7. Кочетов О.С., Стареева М.О. Способ подбора размера отверстия для легкосбрасываемого элемента конструкции и его массы, предназначенного для защиты зданий и сооружений от взрывов// Патент РФ на изобретение № 2459050. Опубликовано 20.08.2012. Бюллетень изобретений № 23.

8. Кочетов О.С., Акатьев В.И., Сошенко М.В., Шмырев В.И., Тюрин М.П., Стареева М.О. Предохранительная разрушающаяся конструкция ограждения зданий// Патент РФ на изобретение № 2459912. Опубликовано 27.08.2012. Бюллетень изобретений № 24.

9.Кочетов О.С. Способ определения эффективности взрывозащиты и устройство для его осуществления // Патент РФ на изобретение № 2488074. Опубликовано 20.07.13. Бюллетень изобретений № 20.

© Трофимов А.В., 2015

УДК 621.396.967

Ушаков Иван Елисеевич
доктор технических наук, профессор
Национальный минерально-сырьевой университет «Горный»,
Санкт-Петербург, РФ
E-mail: kaf_metro@spmi.ru

ОБНАРУЖЕНИЕ РАЗЛИВОВ НЕФТЕПРОДУКТОВ В МОРЕ РАДИОЛОКАЦИОННЫМИ СРЕДСТВАМИ

Введение

Нефтяные загрязнения наносят невосполнимый ущерб окружающей среде, оказывают пагубное воздействие на флору и фауну, особенно в прибрежных районах. Своевременное обнаружение и принятие мер по ликвидации загрязнения позволяет если не предотвратить, то снизить ущерб в несколько раз.

Одним из перспективных направлением оперативного обнаружения нефтяных разливов является использование радиолокационных средств [2, 5, 7, 9], основным преимуществом которых является возможность получения информации в любое время суток и практически при любой погоде.

Появление на поверхности воды пленки нефтепродуктов приводит к изменению формы мелких волн и гашению высокочастотных составляющих в спектре поверхностного волнения [8, 10], что вызывает изменение уровня отраженных радиолокационных сигналов. Область выглаживания ряби на поверхности моря называют сликом (от англ. slick — гладкий, блестящий).

Уменьшение коэффициента поверхностного натяжения в слике по сравнению с чистой поверхностью приводит к уменьшению фазовой скорости мелких (капиллярных) поверхностных волн. Это в свою очередь вызывает уменьшение сдвига центральной частоты спектра рассеянного радиоизлучения относительно частоты облучающего поля [9].

Сложность задачи определения поля радиоволн, рассеянных морской поверхностью, обусловлена невозможностью точного математического описания этой поверхности. Это приводит к необходимости конструирования моделей поверхности моря, в различной степени отражающих те или иные стороны реального процесса.

В настоящее время общепризнанной и широко используемой является двухмасштабная модель морской поверхности [1, 9].

В соответствии с этой моделью поверхность моря представляется в виде суперпозиции двух поверхностей: крупные пологие волны и накладываемые на них мелкоструктурные образования (рябь). При этом крупные неровности должны удовлетворять условиям применимости метода Кирхгофа (площадки, размеры которых существенно превышают длину волны РЛС, не должны заметно отклоняться от плоскости), мелкомасштабные составляющие — условиям применения метода малых возмущений. Поле над суммарной поверхностью находят в виде суперпозиции двух полей: поля, рассеянного крупномасштабной поверхностью, и возмущенного поля, вызванного мелкими неровностями.

Двухмасштабная модель достаточно хорошо описывает закономерности рассеяния радиоволн в широком диапазоне (от миллиметровых до метровых волн) и большом интервале углов облучения: от вертикального до углов скольжения в несколько градусов (угол скольжения — угол между направлением облучения и горизонтальной плоскостью).

Морская поверхность является пространственно-распределенной целью. В качестве характеристики её отражательных свойств используют удельную эффективную площадь рассеяния (УЭПР) - ЭПР одного квадратного метра облучаемого участка.

В данной работе на основании анализа закономерностей рассеяния радиоволн морской поверхностью рассмотрены особенности радиолокационного обнаружения нефтяных разливов при различных углах скольжения. В угловой зависимости УЭПР морской поверхности можно выделить три характерных области: квазизеркальную, область «плато» и интерференционную.

1. Отражение радиоволн от морской поверхности при облучении близком к вертикальному

При углах скольжения от 90 (вертикальное облучение) до (70 ... 60) градусов поле в обратном направлении формируется за счет квазизеркальных отражений от крупных волн. В связи с этим УЭПР не зависит от поляризации радиоизлучения.

При усилении волнения УЭПР морской поверхности при вертикальном облучении уменьшается, а область зеркальных отражений увеличивается.

Влияние мелкоструктурных составляющих поверхностного волнения на интенсивность отраженных сигналов в этой области углов незначительно. Их гашение при появлении на поверхности моря пленки нефтепродуктов не вызывает заметного изменения уровня обратного отражения.

Исследования [9], выполненные в штормовом бассейне при скорости ветра до 12 м/с, показали, что отражения от слика при вертикальном облучении несколько больше, чем от чистого волнения. Однако контраст сликов не превышает единиц децибел. При уменьшении угла скольжения контраст уменьшается, и при (80 ... 75) градусах интенсивность отражений от слика становится меньше, чем от фона. При этом на границе области квазизеркальных отражений контраст сликов также не превышает единиц децибел (при скорости ветра (5 ... 12) м/с).

В связи с низкой контрастностью сликов область квазизеркальных отражений от морской поверхности в настоящее время практически не используется для радиолокационного обнаружения нефтяных разливов.

Следует отметить привлекательность этого диапазона углов облучения ввиду благоприятных энергетических соотношений (УЭПР морской поверхности на несколько десятков децибел выше, чем при наклонном облучении). Задача заключается в разработке методов и алгоритмов обработки отраженных сигналов, обеспечивающих повышение контраста нефтяных пятен на радиолокационных изображениях морской поверхности.

2. Обнаружение нефтяных разливов при наклонном облучении

При углах скольжения меньше (70 ... 60) градусов рассеяние радиоволн морской поверхностью носит избирательный характер.

Согласно теории избирательного рассеяния поле в обратном направлении формируются за счет рассеяния на составляющих сравнительно небольшого участка спектра поверхностных волн, длина которых соизмерима с длинной облучающей волны. Влияние крупных волн заключается в пространственно-временной модуляции обратного рассеяния. Интенсивность обратного рассеяния в этом случае пропорциональна квадрату высоты резонансной составляющей поверхностного волнения.

В этой области углов скольжения имеется существенная зависимость УЭПР морской поверхности от поляризации радиоволн. В начале области, при углах скольжения (70 ... 60) градусов, УЭПР приблизительно одинакова при вертикальной и горизонтальной поляризациях.

При уменьшении угла скольжения УЭПР для обеих поляризаций уменьшается, однако отличие УЭПР при разных поляризациях увеличивается. Изменение угла скольжения от (70 ... 60) до 10 градусов приводит к уменьшению УЭПР приблизительно на (50 ... 60) дБ при горизонтальной поляризации радиоизлучения, в то время как для вертикальной поляризации уменьшение УЭПР не превышает (20 ... 30) дБ. Эту область углов скольжения, для которой характерно плавное сравнительно медленное изменение УЭПР морской поверхности, называют областью «плато».

Наблюдаемость нефтяных разливов на морской поверхности характеризуется контрастом зон со сглаженным волнением по отношению к фону (чистой поверхности) — отношением средней мощности отражений от фона к средней мощности при рассеянии от слика. Исходя из условия, что энергия поверхностных волн до гашения равна сумме энергии волн после гашения и энергии, затрачиваемой на растяжение пленки, получено соотношение для расчета отношения высоты поверхностных волн после гашения к высоте волн при чистой воде [8, 10]. Степень гашения поверхностных волн увеличивается при уменьшении их длины.

Радиолокационный контраст нефтяной пленки увеличивается при уменьшении длины волны РЛС, а следовательно и длины поверхностных волн, участвующих в резонансном рассеянии. Например, расчёты, выполненные с учетом указанного выше соотношения, показывают: при длине волны РЛС более 15 см контраст не превышает единиц дБ, при длине волны 5 см — составляет (10 ... 16) дБ, а при длине волны 1 см — увеличивается до (34 ... 40) дБ. Результаты расчета хорошо согласуются с экспериментальными данными, полученными в натурных условиях [3].

Следовательно наиболее перспективным для обнаружения нефтяных разливов является использование РЛС миллиметрового диапазона.

Появление пленки нефтепродуктов на поверхности моря приводит к уменьшению не только интенсивности обратного рассеяния, а также его дисперсии и спектральной плотности флуктуаций. Результаты исследований показывают, что контрасты дисперсий и спектральных плотностей флуктуаций приблизительно соответствуют контрасту средних мощностей [3].

3. Особенности обнаружения нефтяных разливов при малых углах скольжения

При углах скольжения менее нескольких градусов УЭПР быстро убывает при уменьшении угла скольжения. Причем переход от области «плато» к интерференционной области происходит при некотором критическом угле скольжения, значение которого зависит от длины волны и состояния морской поверхности [4, 6].

В этом интервале углов скольжения существенное влияние приобретают нерезонансные механизмы рассеяния радиоволн. В качестве основных нерезонансных механизмов рассматриваются: дифракция электромагнитных волн на заостренных гребнях поверхностных волн, зеркальные отражения радиоволн от гребней поверхностных волн и дифракция электромагнитных волн на крутой волне (вогнутой поверхности) в начальной стадии их обрушения, рассеяние радиоволн на брызгах и пене, образующихся при обрушении поверхностных волн.

В связи с меньшим уровнем резонансного рассеяния при горизонтальной поляризации влияние нерезонансных механизмов на данной поляризации больше, чем при вертикальной поляризации радиоизлучения, и оно увеличивается при уменьшении угла скольжения. При углах скольжения около (1 ... 3) градуса средние уровни обратного рассеяния становятся приблизительно одинаковыми при вертикальной и горизонтальной поляризациях. Хотя на вертикальной поляризации в этой области еще существенным остается вклад резонансного рассеяния, а на горизонтальной поляризации преобладающими являются нерезонансные механизмы, о чем свидетельствует наличие пиков (выбросов) сигналов, связанных с обрушением волн.

При углах скольжения около 0,5 градуса нерезонансные механизмы рассеяния становятся основными при обеих поляризациях радиоизлучения, а характеристики рассеяния - приблизительно одинаковыми.

В области малых углов скольжения, когда преобладающими являются нерезонансные механизмы обратного рассеяния радиоволн, к настоящему времени нет аналитически полученных соотношений, позволяющих однозначно описать характеристики обратного радиоизлучения. Это обусловлено сильным влиянием условий наблюдений (состояния моря, направления облучения по отношению к генеральному направлению распространения поверхностных волн, анизотропностью крупных волн и т.п.) на перераспределение вклада различных составляющих этого механизма в суммарную интенсивность обратного рассеяния, а также большим разнообразием самих условий наблюдения.

В этом случае можно воспользоваться эмпирической моделью [4, 6], предложенной на основании экспериментальных исследований закономерностей рассеяния радиоволн сантиметрового и миллиметрового диапазонов (частота радиоволн от 10 ГГц до 100 ГГц) при скорости ветра до 15 м/с.

В соответствии с этой моделью УЭПР можно рассчитать по формуле

$$\sigma_o = 7 \bullet 10^{4} \left(\frac{f}{f_o}\right)^{0,5} A_{\psi} A_{u} A_{\alpha} + 1{,}36 \bullet 10^{-18} f^{4} \exp(1{,}4u), \qquad (1)$$

где f – частота радиосигнала, ГГц; $f_0 = 10$ ГГц; A_{ψ}, A_{u}, A_{α} - безразмерные множители, учитывающие зависимость УЭПР от угла скольжения (ψ), скорости ветра (u) и угла (α) между направлениями облучения и генерального распространения волн. Формулы для расчёта безразмерных коэффициентов приведены в [6].

В выражении (1) первое слагаемое определяет вклад в УЭПР обратного рассеяния от морской поверхности, а второе слагаемое – вклад отражений от брызг, образующихся при обрушении морских волн.

Анализ формулы (1) показывает, что УЭПР морской поверхности увеличивается при увеличении рабочей частоты РЛС по крайней мере пропорционально корню квадратному из частоты. Кроме того, из анализа формул для безразмерных коэффициентов, входящие в формулу (1), следует, что они также возрастают при увеличении рабочей частоты РЛС.

Полученные результаты свидетельствуют о целесообразности использования для обнаружения разливов нефтепродуктов РЛС миллиметрового диапазона волн, обеспечивающих большую дальность видимости отражений от поверхностного волнения.

Многочисленные наблюдения убеждают, что вероятность образования в районе слика крутых заостренных волн и их обрушение практически равна нулю. Следовательно при появлении на морской поверхности нефтяной пленки, формирование в области слика элементов, ответственных за нерезонансный механизм рассеяния маловероятно. Соответственно и в этой области углов скольжения загрязнение поверхности моря нефтепродуктами приводит к уменьшению уровня обратного рассеяния. При этом интенсивность обратного излучения от слика будет определяться высотой погашенных резонансных составляющих поверхностного волнения, следовательно радиолокационный контраст слика будет не меньше контраста для данных составляющих поверхностных волн в области «плато».

Таким образом, радиолокационный контраст при малых углах скольжения, когда преобладает нерезонансный механизм рассеяния, не менее радиолокационного контраста в области резонансного рассеяния для соответствующих резонансных составляющих поверхностного волнения.

Заключение

1. В области квазизеркальных отражений от морской поверхности контраст сликов не превышает единиц децибел, для практического использование данной области необходимо разработать методы и алгоритмы обработки отраженных сигналов, обеспечивающих повышение контраста нефтяных пятен на радиолокационных изображениях морской поверхности.

2. Для обнаружения нефтяных разливов целесообразно использовать РЛС миллиметрового диапазона волн, обеспечивающих увеличение контраста и дальности обнаружения разливов нефти на морской поверхности.

3. Радиолокационный контраст при малых углах скольжения, когда преобладает нерезонансный механизм рассеяния радиоволн морской поверхностью, не менее радиолокационного контраста в области резонансного рассеяния (в области «плато»).

Список использованной литературы:

1. Басс Ф.Г., Фукс И.М. Рассеяние волн на статистически неровной поверхности. -М.: Наука, 1972. -424 с

2. Боев А.Г., Матвеев А.Я. Оценка количества разлитой нефти на акватории каспийского промысла «Нефтяные камни» по данным многочастотного радиолокационного зондирования // Радиофизика и радиоастрономия. 2005. Т. 10, №1. С. 178-188.

3. Волков А.М., Ефимов В.Б., Курекин А.С., Пичугин А.П., Прозоровский А.А. Радиолокационные исследования неоднородностей поверхности океана // Успехи современной радиоэлектроники. 2003. №10. С. 41-53.

4. Гутник В.Г., Кулемин Г.П., Шарапов Л.И. Особенности обратного рассеяния радиоволн сантиметрового и миллиметрового диапазонов морской поверхностью при малых углах скольжения // Успехи современной радиоэлектроники. 2005. №1. С. 3-19.

5. Иванов А.Ю. Слики и плёночные образования на космических радиолокационных изображениях // Исследование Земли из космоса. 2007. №3. С. 73-96.

6. Кулемин Г.П., Луценко В.И. Обратное рассеяние миллиметровых радиоволн морской поверхностью // Зарубежная радиоэлектроника. 1996. №7. С. 16-28.

7. Ничипоренко Н.Т., Маренич И.Е., Петров А.В., Мисюченко И., Трофимов Б.С., Ушаков И.Е. Обнаружение разливов нефтепродуктов с использованием навигационной РЛС // Судостроение. 2010. №2. С. 39-41.

8. Ушаков И.Е., Шишкин И.Ф. Влияние нефтяной пленки на интенсивность рассеянного морской поверхностью радиоизлучения // Сб.: Неконтактные методы измерения океанографических параметров. -М.: Моск. отд-е Гидрометеоиздата, 1983. С. 36-39.

9. Ушаков И.Е., Шишкин И.Ф. Радиолокационное зондирование морской поверхности. - М.: РИЦ «Татьянин день», 1997. -264 с.

10. Shishkin I.F., Ushakov I.E. Radar method of the measuring the degree of the ocean oil product pollution // Proc. of the First Symposium of the IMEKO — TC8, 9 — 11 september 1981. 1981. P. 354-367.

©Ушаков И. Е.

УДК 377

Федосеева Клавдия Николаевна, преподаватель информатики,
ОГАОУ СПО «Белгородский механико-технологический колледж»
г**.** Белгород, РФ

ИНТЕГРАЦИЯ ДИСЦИПЛИН – КАК ЭЛЕМЕНТ ИННОВАЦИОННЫХ ТЕХНОЛОГИЙ СОВРЕМЕННОГО УРОКА

В наш век информации идет переосмысление того, каким должно быть современное образование, какова его роль и место в формировании молодого специалиста. Цель любого образования – раскрыть творческий потенциал и возможности самореализации каждой личности на благо всего общества.

Стратегическая цель инновационной системы образования в РФ - создание условий для качественного образования за счет изменения содержания образования и включения в систему новейших информационных технологий.

Государственный образовательный стандарт предъявляет высокие требования к современному специалисту. Высокие запросы невозможно удовлетворить, основываясь только на традиционных методах и средствах педагогических технологий. Необходимы новые подходы к организации учебного процесса. Потому сегодня так актуальны вопросы разработки и внедрения в педагогическую практику инновационных технологий и современных методик обучения, обеспечивающих повышение качества учебной работы, активизацию познавательной деятельности студентов, развития их умственных способностей.

Одним из путей достижения результатов образования, предусмотренных ФГОС III поколения является организация учебного процесса с использованием межпредметных связей. Директор департамента общего образования Министерства образования и науки РФ Е.Л. Назиенко сказала по этому поводу: «На интегрированном уровне ученик будет получать общие знания, необходимые ему в жизни, плюс **у**чится уч**и**ться, извлекать информацию».

На основании вышесказанного можно отметить, что интегрированные занятия получили второе дыхание. Умеренное сочетание такого обучения с интерактивными методами оказывает огромное эмоциональное и познавательное воздействие на студента. Правильно организованное занятие, позволяющее увидеть логические взаимосвязи, выстроить

зависимости, понять междисциплинарные связи, может принести студенту гораздо больше пользы, чем получение информации из книги. Задача педагога – создать условия для инициативы обучаемых, сделать их полноправными участниками познавательного процесса. Появляется возможность использовать имеющиеся у студентов знания, углублять их и побуждать переводить эти знания в практические, профессиональные навыки.

В своем докладе хочу поделиться опытом проведения интегрированных занятий в рамках предметов естественно – математического цикла в нашем колледже. На этих уроках использовалась методика познавательно – побуждающих мотивов. Она не просто стимулирует учащихся на выполнение обязательной работы, но и воздействует на поведение учащихся в интересах саморазвития и самосовершенствования. Активные методы побуждают учащихся к познавательной деятельности. Такие уроки разнообразны по приемам и методам обучения. Технология коллективного обучения способствует достижению единой цели и установлению межличностных отношений. Возникающий при подготовке таких занятий тандем преподавателей также не маловажен для создания комфортных отношений в преподавательской среде.

В нашей предметной комиссии было проведено 2 открытых интегрированных занятия на базе дисциплин «Информатика и ИКТ» и «Естествознание». На занятии по теме «Информация. Информационные процессы.» дополнительный материал в виде презентаций и показа фрагментов фильма способствовал углубленному изучению темы. Студент – активный участник, высказывает свои впечатления, отношение к увиденному. Использовались такие приёмы обучения, как: диалог, игровые моменты «учимся сообща», сравнения и аналогии, творческие домашние задания.

Интегрированный урок - конференция по теме «Носители информации» – урок обобщения и систематизации знаний. На уроке имела место адаптивная система обучения. Её задача - установить ориентацию не на запоминание, а на понимание и анализ. Это открывает возможности непроизвольного запоминания без специальных затрат времени на усвоение и закрепление. Для этого информация в виде сообщений была была скомпонована по двум направлениям конференции: естественные и искусственные носители информации.

И, в итоге, общие выводы, характерные для интегрированных занятий:

- целостное восприятие темы с точки зрения двух наук;
- применение проблемно-исследовательской технологии с помощью заданий обеспечивает развитие познавательной активности студентов;
- использование компьютера помогает обучаемому учиться решать логические задачи, развивать память, строить диаграммы, и, как результат вырабатывать умения сосредотачиваться, мыслить самостоятельно.
- создание предпосылок для учебно – исследовательской работы студентов представлять анализ своей деятельности в графическом виде;
- структура интегрированных занятий отличается четкостью, компактностью, сжатостью, логической взаимообусловленностью учебного материала на каждом этапе занятия, большой информативной емкостью материала, что не только активизирует работу студентов и преподавателей, но и создает праздник души, знаний, профессионализма.

Занятия в форме интеграции дисциплин позволили реализовать задачу преподавателя сделать урок актуальным, а знания – достоянием учеников.

Список использованной литературы

1. Усова А.В. Межпредметные связи преподавания основных наук // Народное образование.-1984.-№8.-с.2-3
2. Назиенко Е. Не так страшен стандарт. // Российская газета 18 февраля 2011 года №35

© К.Н. Федосеева, 2015

УДК 656

Фирсова Ксения Игоревна
Магистрант 1 курса,
ФГБОУ ВПО «Алтайский государственный университет»
г.Барнаул, РФ
E-mail: phukcia@yandex.ru

ПРОБЛЕМА ТРАВМИРОВАНИЯ ПЕШЕХОДОВ В ЗИМНЕЕ ВРЕМЯ В Г.БАРНАУЛЕ

Одной из наиболее важных проблем социального, экономического развития и здравоохранения страны является гибель населения от внешних причин. Дорожно-транспортные происшествия (ДТП) – относительно молодая причина смерти. Убийства, самоубийства, отравления, утопления и т.д. существовали всегда, но о ДТП этого сказать нельзя, они – порождение новой техногенной эпохи. Еще в 1974 году Всемирная Ассамблея здравоохранения приняла резолюцию WHA 27/59, в которой объявила дорожно-транспортные происшествия одной из важнейших проблем здравоохранения. Правда, первые упоминания о безопасности на дорогах относятся к временам Римской империи. У римлян существовали дороги с односторонним движением, правила парковки, мощеные участки дорог, тротуары, а возможно, и транспортные развязки. Встречаются упоминания и о несчастных случаях. Но современные дорожно-транспортные проблемы возникли в девятнадцатом веке, прежде всего, в быстро растущих городах Великобритании. В 1875 году здесь погибло 1589 человек, в основном с участием лошадей [1].

Первый в мире автомобиль был создан в 1886 году, а первое в мире дорожно-транспортное происшествие с участием автомобиля (наезд на пешехода) случилось через 10 лет (в 1896 году). С 1899 года начался отсчет дорожно-транспортных происшествий с участием автомобиля, приведших к трагическому исходу [1]. Таким образом, проблема наезда на пешехода появилась первой и остается одной из основных проблем обеспечения безопасности дорожного движения (БДД) и в настоящий момент.

Очевидно, что проблема травмирования пешеходов особенно актуальная в крупных городах. С целью проверки гипотезы о первостепенном значении наездов на пешеходов среди всех проблем БДД в городах и выявлению особенностей анализируемых происшествий в наиболее холодный период был проведен анализ ДТП на территории г.Барнаула за зимний период 2014-2015 гг., который включил в себя декабрь 2014 и январь-февраль 2015. Среди всех ДТП с пострадавшими были выделены наезды на пешехода. Всего таких происшествий за указанный период произошло 364, из которых наезды – 187. Таким образом наезды на пешехода в г.Барнауле занимают 51,4%, что говорит о том, что проблема с травмированием пешеходов на городских автодорогах занимает первостепенное значение.

Согласно проведенному анализу, декабрь является наиболее тяжелым периодом из рассматриваемых: в декабре 2014 отмечено 151 ДТП с пострадавшими, 83 из которых (55%) это наезды на пешехода. В январе произошло 110 ДТП, в 54 из них получили телесные повреждения пешеходы (49,1%), в феврале отмечено дальнейшее снижение числа ДТП: 103 ДТП, 50 из которых – наезды на пешеходов (48,5%). Сводная диаграмма представлена на Рисунке 1.

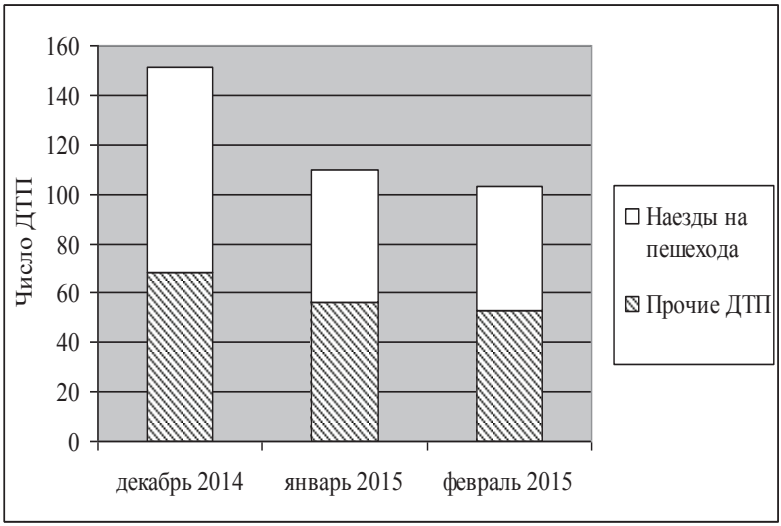

Рисунок 1 – Сводная диаграмма распределения ДТП в зимние месяцы 2014-2015 гг в г.Барнауле

Кроме того, были выделены очаги аварийности по наездам на пешехода. Как и по общегодовой зависимости наезды на пешеходов чаще всего происходят на нерегулируемых пешеходных переходах. Наибольшее число рассматриваемых аварий отмечено на Красноармейском 36, круговом перекрестке Юрина-Малахова, на Ленина 179, Малахова 75 и Юрина 235. Также отмечены еще 10 участков, где наезды на пешехода произошли 2 раза в течение рассматриваемого периода.

Таким образом, с помощью анализа выделены основные места аварийности, наибольшая часть из которых это нерегулируемые пешеходные переходы, определен наиболее аварийный зимний месяц – декабрь, а также сделан вывод о том, что согласно значительной доли (51,2% среди всех ДТП с пострадавшими), наезды на пешехода являются основной проблемой БДД в городе Барнауле. Исходя из этого, необходимы безотлагательные меры по предотвращению травмирования пешеходов на дорогах. Следует отметить, что вопросы организации пешеходного движения и городах, несмотря на постоянно растущую актуальность, остаются еще недостаточно изученными. Необходимы комплексные исследования в этом отношении и объединенные усилия инженеров-организаторов дорожного движения, автомобилистов, градостроителей, психологов, социологов и других специалистов, занимающихся вопросами обеспечения безопасности дорожного движения [2].

Список использованной литературы:

1. Вишневский А., Фаттахов Т. ДТП и смертность в России [Электронный ресурс] // Демоскоп Weekly № 527 – 528 15 - 28 октября 2012 URL: http:// demoscope.ru/weekly/2012/0527/tema03.php1

2. Коршаков И.К. Автомобиль и пешеход: анализ механизма наезда. – М.: Транспорт, 1988, – 142 с.

© К.И. Фирсова, 2015

УДК 637.25.004.12

Хайдукова Елена Вячеславовна
канд. тех. наук., доцент ВГМХА
Константинова Алена Алексеевна
студент 2 курс ВГМХА
г. Вологда, РФ
E-mail: Nikolai.Haydukov@yandex.ru

ИССЛЕДОВАНИЕ СПРОСА, ПРЕДЛОЖЕНИЯ И КАЧЕСТВА МАСЛА СЛИВОЧНОГО

Сливочное масло – традиционный молочный продукт. Благодаря высокой концентрации молочного жира является калорийным продуктом. Из всех жиров считается самым легкоусвояемым, так как имеет низкую температуру плавления и находится в эмульгированном состоянии.

По данным Российского молочного союза, сливочное масло один из самых подделываемых продуктов питания. Интерес к фальсификации этого товара вызван его высокой стоимостью. Исследование потребления и качества сливочного масла является актуальным.

Цель исследования: изучение спроса, предложения и качества сливочного масла.

Задачи исследования: изучение спроса на сливочное масло; предложения торговой сети; определение качества сливочного масла; разработка рекомендаций.

Методы исследования: социологический опрос; титриметрический анализ.

В нашей стране сливочное масло появилось примерно в IX веке, его готовили из сметаны, сливок или простокваши. Промышленное производство сливочного масла началось в первой половине XIX века. Особенно популярным было масло, созданное известным русским сыроделом Н.В.Верещагиным. На одной из парижских выставок Н.В.Верещагину очень понравился вкус и аромат масла из Нормандии. Автор назвал свой продукт парижским сладким маслом, а вологодским оно стало именоваться в середине XX века [1, с.6].

Пищевая ценность коровьего масла характеризуется его доброкачественностью (безвредностью), энергетической ценностью, содержанием питательных и биологически активных веществ, усвояемостью. Масло является поставщиком полиненасыщенных жирных кислот, жирорастворимых витаминов (А, Д, Е), фосфолипидов (лецитин).

Содержание холестерина в сливочном масле составляет около 0,2%. Холестерин является исходным компонентом при образовании желчных кислот, участвует в образовании гормонов коры надпочечников, витамина D. Однако, его избыток может вызвать атеросклероз.

Энергетическая ценность (калорийность) масла колеблется от 2111 до 3113 кДж на 100 г продукта. При смешанном питании усвояемость молочного жира составляет в среднем 93-98%.

Для характеристики состава и свойств молочного жира используют изико-химические константы. В данном исследовании определяли: физические (температуры плавления и отвердевания), химические (кислотное число, кислотность, перекисное число) константы, массовая доля влаги [2, с. 256].

Изучение спроса на сливочное масло проводили методом социологического опроса. В нем участвовало 119 человек. Из них только 10 человек не используют сливочное масло в

питании, это примерно 8%. Таким образом, сливочное масло - популярный продукт питания.

Среди предлагаемого ассортимента торговыми организациями г. Вологда популярность по уменьшению предпочтений: масло Крестьянское – 72%; Вологодское – 31%; с наполнителями (шоколадное) – 20%; спред – 2%. Удельный вес продукции местного производителя составил по разным торговым сетям от 45% до 71%.

Как показали исследованиями основными потребительскими характеристиками продукта являются: цена – 50%; производитель – 44%; внешний вид- 31%. Потребитель готов платить за единицу товара (упаковка 180г.) до 90 руб. - 44% опрошенных, а для 18% респондентов цена продукта не имеет значения. Покупатель предпочитает масло, фасованное в потребительскую тару, весовое – 9%, в бочонке - 6%. Самый распространенный вид упаковки – кашированная фольга – 52%.

Сливочное масло непосредственно в пищу, без технологической обработки, употребляют 69% респондентов. Для кулинарных целей (термообработка) – 23%. Сливочное масло, как ценный и полезный продукт питания оценивают 78 человек (66%), вредный – 11 человек (9%), не владеют информацией 30 человек (25%).

Качество масла сливочного контролировали по различным физико-химическим показателям [3, с. 73]. Исследовали масло Крестьянское (в потребительской упаковке 180г) различных производителей. Результаты представленны в таблице 1.

Таблица 1. Физико-химические показатели

Образец	Температура плавления, С	Температура отвердевания, С	Кислотное Число, мг КОН	Кислотность К	Перекисное число, % I_2	м.д. влаги %
1	29	20	1,2	2,1	0,05	23,0
2	31	22	1,1	1,9	0,02	23,5
3	28	18	2,6	4,6	0,1	25,0
4	29	19	1,2	2,1	0,06	24,0
5	30	21	0,6	1,1	0,03	23,5
6	30	20	1,1	1,9	0,04	24,0

По массовой доле влаги все образцы соответствуют стандарту ГОСТ Р 52969-2008 (не более 25%).

Температура плавления и отвердевания исследованных образцов соответствует молочному жиру, т.е. не установлено фальсификации.

Кислотное число и кислотность характеризуют гидролитическое прогоркание с накоплением свободных жирных кислот. По данным показателям не соответствует требованиям стандарта (не более 4 ^{0}К) образец №3.

Показатель перекисное число (0,03-0,08%I_2) характеризует окислительную порчу под действием кислорода воздуха. Образцы под номерами 2, 5 являются свежими. Образец №1,4, 6 – начало окислительного процесса, продукт свежий, но не подлежит хранению. В образце №3 показатель перекисное число больше нормативного значения, значит идет процесс окислительного прогоркания, жир испорчен. Таким образом, из шести исследованных образцов в одном (№3) проходит гидролитическая и окислительная порча. Данный товар упакован в пергамент – светопроницаемый материал.

Сливочное масло является популярным продуктом. Торговая сеть предлагает широкий ассортимент. Исследованиями не установлено фактов фальсификации молочного жира. Все

образцы соответствуют нормативу по массовой доле влаги. Торговая сеть предоставляет продукцию должного качества от добросовестных производителей.

Использование сливочного масла для термообработки недопустимо, так как молочный жир испытывает деструкцию, ненасыщенные кислоты становятся насыщенными, разлагаются витамины, то есть снижается биологическая ценность продукта.

Большой процент потребителей (примерно 34%) не владеют информацией о пользе данного продукта. Поэтому необходима реклама, разъяснения о полезных свойствах сливочного масла.

Качество исследованных образцов достаточно высокое. Только один образец (примерно 16%) можно отнести к прогорклому. При выборе сливочного масла важно оценить упаковку, она должна быть светонепроницаемой, чтобы предотвратить прогоркание.

Список использованной литературы:

1. Вышемирский Ф.А. Маслоделие в России. – Углич, 1998. – 590с.
2. Горбатова К.К. Химия и физика молока: Учебник для вузов. – СПб.: ГИОРД, 2003. - 288с.
3. Охрименко О.В. Биохимия молока и молочных продуктов: методы исследжования. – Вологда: ИЦ ВГМХА, 2001. – 200с.

© Е.В. Хайдукова А.А. Константинова 2015

УДК 534.833: 621

Ходакова Татьяна Дмитриевна, ст. преподаватель, к.т.н.,
Московская финансовая юридическая академия,
Стареева Мария Олеговна, научный сотрудник,
Российская государственная библиотека,
e-mail: Xodakova@bk.ru

МЕТОДИКА РАСЧЕТА ВИБРОИЗОЛЯТОРОВ ДЛЯ СТАНКОВ

Размещение нового оборудования на старых производственных площадях предпочтительно осуществлять с установкой оборудования на виброизолирующие системы [1,с.89; 2,с.33; 3,с.99]. Известно применение упругих резиновых элементов для виброизоляции технологического оборудования в текстильной промышленности [7,с.13; 8,с.17; 9,с.20; 10,с.15]. Расчеты показывают высокую эффективность этих упругих элементов в системах виброизоляции, при этом испытания в реальных фабричных условиях подтверждают их эффективность при высокой надежности и простоте обслуживания [4,с.102; 5,с.117; 6,с.108]. На рис.1 и 2 представлены расчетные схемы виброизоляторов для пневматических ткацких станков типа PN 130. Параметры станка: вес станка с навоем Q = 1760 кГс; число опорных точек станка m = 4; частота вращения главного вала $n_1 = 350$ мин$^{-1}$.

В качестве материала резинового виброизолятора выбираем резину марки ТМКЩ-С со следующими физико-механическими свойствами: объемный вес резины $\gamma = 1{,}26$ г/см^3; модуль упругости резины при коэффициенте формы $K_ф$=1,0 равен $E_{c0} = 194{,}3$ кГс/см^2; допускаемое рабочее напряжение $[\sigma] = 8$ кГс/см^2; модуль сдвига $G = 12$ кГс/см^2. Расчет начинаем с определения площадей поперечных сечений под каждую опорную точку станка S_i и отдельного резинового элемента S_i'.

Опора № 1: $S_1=P_1/[\sigma]=360/8=45$ см^2, $S_1'=S_1/n=45/2$ см^2=22,5 см^2,
Опора № 2: $S_2=P_2/[\sigma]=606/8=75{,}75$ см^2, $S_2'=S_2/n=75{,}75/2$ см^2=37,86 см^2,

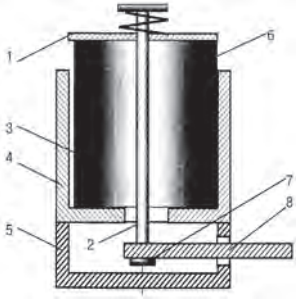

Рис.1. Конструктивная схема резинового виброизолятора подвесного типа: 1–крышка; 2–стержень; 3–зазор; 4–кожух; 5–корпус; 6–резиновый упругий элемент; 7–головка стержня; 8–кронштейн для крепления к опорной поверхности станка.

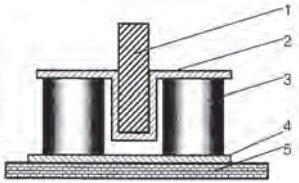

Рис.2. Конструктивная схема резинового виброизолятора обычного типа: 1–лапа станка; 2–S-образный кронштейн; 3–резиновый упругий элемент; 4–опорная поверхность; 5–межэтажное перекрытие.

Опора № 3: $S_3=P_3/[\sigma]=464/8=58$ см^2, $S_3'=S_3/n=58/2$ см^2=29 см^2,
Опора № 4: $S_4=P_4/[\sigma]=330/8=41{,}25$ см^2, $S_4'=S_4/n=41{,}25/2$ см^2=20,63 см^2.

Определим собственную частоту колебаний системы «станок на виброизоляторах» в вертикальном и горизонтальном направлениях:

$$f_Z=\frac{1}{2\pi}\sqrt{\frac{C_Z\cdot g}{Q}}=\frac{1}{2\times 3{,}14}\sqrt{\frac{406{,}84\times 981}{1760}}=2{,}4\,Гц;$$

$$f_{XY}=\frac{1}{2\pi}\sqrt{\frac{C_{XY}\cdot g}{Q}}=\frac{1}{2\times 3{,}14}\sqrt{\frac{224{,}92\times 981}{1760}}=1{,}78\,Гц;$$

Коэффициент передачи силы на частоте вынужденных колебаний станка в вертикальном и горизонтальном направлениях, при числе оборотов главного вала n_1 = 350 мин$^{-1}$, для первых трех гармоник составил: 0,019÷0,2.

Список использованной литературы:

1. Кочетов О.С. Методика расчета систем виброизоляции для ткацких станков // Известия вузов. Технология текстильной промышленности.– 1995, № 1. С. 88...92.

2.Кочетов О.С. Расчет пространственной системы виброзащиты. Журнал «Безопасность труда в промышленности», № 8, 2009, стр.32-37.

3.Сажин Б.С., Кочетов О.С., Павлов Д.А., Шатрова Н.В. Расчет на ПЭВМ систем виброизоляции для ткацких станков, установленных на абсолютно жестком основании // Изв. вузов. Технология текстильной промышленности.– 2002, № 1.С.99…104.

4.Сажин Б.С., Синев А.В., Кочетов О.С., Соловьев В.С. Расчет на ПЭВМ систем виброизоляции для ткацких станков, установленных на нежестком основании // Изв. вузов. Технология текстильной промышленности.– 2002, № 6.С.100…107.

5.Сажин Б.С., Кочетов О.С., Шестернинов А.В., Ходакова Т.Д. Методика расчета резиновых виброизоляторов для пневматических ткацких станков // Изв. вузов. Технология текстильной промышленности.– 2006, № 1. .116…120.

6.Сажин Б.С., Кочетов О.С., Шестернинов А.В., Ходакова Т.Д. Расчет динамических характеристик систем виброизоляции технологического оборудования // Изв. вузов. Технология текстильной промышленности.– 2006, № 5.С.107…112.

7. Синев А.В., Соловьев В.С., Пашков А.И., Чернявская Н.А., Лебеденко И.Б., Маков П.В., Масленков Ю.В., Кочетов О.С. Система виброизоляции (варианты)// Патент на изобретение № 2152547. Опубликовано 27.11.1998. Бюллетень изобретений № 33.

8.Кочетов О.С., Кочетова М.О., Ходакова Т.Д., Шестернинов А.В. Виброизолятор резиновый // Патент на изобретение № 2277652. Опубликовано 10.06.06. Бюллетень изобретений № 16.

9.Кочетов О.С., Кочетова М.О., Ходакова Т.Д., Шестернинов А.В. Резиновый виброизолятор для технологического оборудования // Патент на изобретение № 2279583. Опубликовано 10.07.06. Бюллетень изобретений № 19.

10.Кочетов О.С., Кочетова М.О., Ходакова Т.Д., Стареев М.Е. Резиновый виброизолятор с маятниковым подвесом// Патент на изобретение № 2279585. Опубликовано 10.07.06. Бюллетень изобретений № 19.

© Т.Д.Ходакова, М.О.Стареева, 2015

УДК: 534.833:621

Ходакова Татьяна Дмитриевна, ст. преподаватель, к.т.н.,
Московская финансовая юридическая академия,
Стареева Мария Олеговна, научный сотрудник,
Российская государственная библиотека, e-mail: Xodakova@bk.ru

ВИБРОЗАЩИТНАЯ ПОДВЕСКА СИДЕНЬЯ

Вибрация является одним из основных вредных производственных факторов [1,с.92; 2,с.97; 3,с.33; 4,с.75; 5,с.60], поэтому одной из актуальных задач исследователей на современном этапе является создание эффективных технических средств виброзащиты производственного персонала от их воздействия.

На рис.1 изображен общий вид виброзащитного сиденья с равночастотными свойствами [6, с.17].

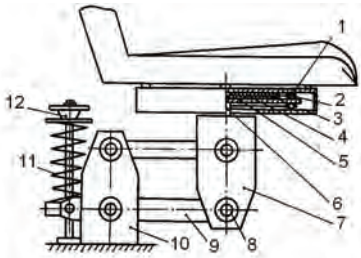

Рис.1. Общий вид подвески виброзащитного сиденья с направляющим механизмом параллелограммного типа.

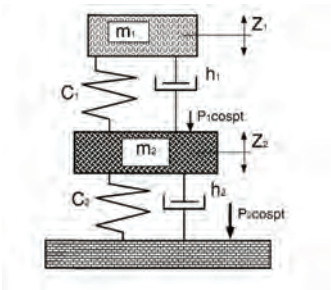

Рис.2.Математическая модель виброизолирующего сиденья человека-оператора с учетом его биомеханических характеристик.

Виброзащитная подвеска сиденья содержит механизм стабилизации крена, состоящий из цилиндрического корпуса 1, к которому крепится подушка сиденья, кареток 2 и 3 с упругими элементами 4 и 5, причем корпус 1 через ось 6 соединен с параллелограммным механизмом, состоящим из подвижной 7 и неподвижной 10 П-образных скоб. Рычаги 9 параллелограммного механизма расположены в опорах качения 8, а упругий элемент 11 имеет возможность настройки заданной на вес оператора жесткости системы посредством регулирующего механизма 12. Вертикальные вибрации, передаваемые на сиденье оператора, гасятся упругим элементом 11, а горизонтальные - упругими элементами 4 и 5 в механизме стабилизации крена.

Динамика рассматриваемой системы виброизоляции описывается следующей системой обыкновенных дифференциальных уравнений:

$$\begin{cases} m_1 s^2 Z_1 + b_1 s(Z_1 - Z_2) + c_1(Z_1 - Z_2) = 0, \\ m_2 s^2 Z_2 + b_1 s(Z_2 - Z_1) + c_1(Z_2 - Z_1) + b_2 s(Z_2 - U) + c_2(Z_2 - U) = 0 \end{cases} \quad (1)$$

гдн: m_1 — масса оператора; c_1 — жесткость оператора; b_1 — его относительное демпфирование: $b_1 = \dfrac{h_1}{2\sqrt{c_1 m_1}}$ (здесь h_1 и h_2 – абсолютное демпфирование); m_2 — масса подвижных частей подвески сиденья; c_2 — ее жесткость и b_2 – демпфирование. Динамический гаситель колебаний, включающий все параметры колебательной системы m_1, c_1, b_1, с наибольшей достоверностью имитирует поведение тела человека-оператора в реальных условиях. Для теоретического исследования динамических характеристик этой схемы была составлена программа расчета на ПЭВМ (язык программирования «СИ++») [2,с.99]. Анализируя результаты, полученные при проведении машинного эксперимента на ПЭВМ по исследованию динамических характеристик системы «оператор на виброизолирующем сиденье», можно сделать следующие выводы. С уменьшением ω_1 уменьшается величина первого резонансного пика динамической характеристики со смещением влево по частотной оси, а величина второго резонансного пика динамической характеристики увеличивается также смещаясь влево. При этом величина амплитудного провала, обусловленного поведением тела человека-оператора как динамического гасителя, уменьшается со смещением его максимума влево по частотной оси. Изменение демпфирования в схеме, моделирующей тело оператора, т.е. b_1 в диапазоне от 0 до 1,0 слабо сказывается на изменении в динамической характеристике системы.

Изменение демпфирования в схеме, моделирующей подвеску сиденья, т.е. b_2 от 0 до 1,0 существенно влияет как на частоту, так и на величину первого резонансного пика. При парциальной частоте подвески сиденья ω_2 = 12,56 c^{-1} динамическая характеристика системы имеет практически один ярко выраженный резонансный пик, совпадающий с частотой подвеса ω_2.

Список использованной литературы:

1. Кочетов О.С., Щербаков В.И., Филимонов А.Б., Терешкина В.И. Двухмассовая механическая модель виброизолирующего помоста основовязальных машин // Изв. вузов. Технология текстильной промышленности.– 1995, № 5.С. 92...95.

2. Сажин Б.С., Кочетов О.С., Пирогова Н.В., Петухова И.В. Расчет динамических характеристик подвески сиденья для текстильных машин // Изв. вузов. Технология текстильной промышленности.– 2000, № 1.С. 95…100.

3.Кочетов О.С. Расчет виброзащитного сиденья оператора. Журнал «Безопасность труда в промышленности», № 11, 2009, стр.32-35.

4. Oleg S. Kochetov. Study of the Human-operator Vibroprotection Systems.// European Journal of Technology and Design. Vol. 4, No. 2, pp. 73-80, 2014.

5. Ходакова Т.Д., Гальянов И.В., Синев А.В., Елин А.М. Дорожные испытания пневматического виброзащитного сиденья оператора самоходных сельскохозяйственных машин //Информационный сборник «Охрана труда». М.: Всероссийский центр охраны труда (ВЦОТ), 2004г., Вып.№7.–80 с. С.56-62.

6. Гальянов И.В., Черкасов А.Ю., Кочетов О.С., Ходакова Т.Д., Шестернинов А.В., Кочетова М.О. Сиденье водителя самоходной сельскохозяйственной техники// Патент на изобретение № 2266832. Опубликовано 27.12.2005. Бюллетень изобретений №36.

© Т.Д.Ходакова, М.О.Стареева, 2015

УДК 628.8.02:621.362

Шелехов Игорь Юрьевич,
Смирнов Евгений Игоревич, Иноземцев Виктор Петрович
1.ГОУ ВПО Национальный исследовательский
Иркутский государственный технический университет,
Иркутск, Россия (664074, Иркутск, ул. Лермонтова, 83), e-mail: promteplo@yandex.ru

НОВЫЕ ВОЗМОЖНОСТИ И ПЕРСПЕКТИВЫ ИСПОЛЬЗОВАНИЯ ТЕРМОЭЛЕКТРИЧЕСКИХ ГЕНЕРАТОРОВ

При строительстве и эксплуатации зданий и сооружений различного назначения ставится задача по обеспечению энергосберегающих мероприятий и минимизации тепловых потерь. Данная проблема актуальна для всей территории России, так как состояние дискомфорта в помещениях возникает при наружных температурах ниже +15°C, а на большей части территории нашей страны температуры опускаются ниже нулевой отметки. Достижения в области производства строительных материалов, архитектурные и строительные решения, применение нового отопительного и вентиляционного оборудования направлены на создание комфортного микроклимата в помещениях и к сокращению затрат на горячее водоснабжение, отопление и вентиляцию.

Для того чтобы человек ощущал себя комфортно необходимо для него нагреть воздух в помещении, окружающие конструкции, осуществить необходимый воздухообмен, необходимо потратить энергию для нагрева свежего воздуха поступающего в помещение, а так же приготовить определенное количество горячей воды. Кроме этого, при проектировании необходимо учесть взаимное влияние характеристик различных технических решений, так как на изменение параметров микроклимата одновременно влияют несколько факторов. Например, борьба с тепловыми потерями, которые возникают за счет проникновения холодного воздуха через швы, стыки, не плотности окон, дверей и строительных конструкций способствует снижению естественной инфильтрации воздуха, т.е. приводит к нарушению естественного воздухообмена. При этом возникает необходимость к установке системы вентиляции, через которую будут осуществляться точно такие же тепловые потери. Фактически, увеличение затрат при осуществлении одного технического решения привело к проведению определенных мероприятий в другой области и так же к увеличению затрат, но при этом эффект энергосбережения свелся к нулю.

Целью нашего исследования было определение возможности использования термоэлектрических преобразователей в системах энергосбережения.

Не смотря на то, что термоэлектрические эффекты были открыты в 1821 году Томасом Иоганном Зеебеком, в 1834 году Жаном-Шарлем Пельтье, в 1858 году Уильям Томсоном (Кельвином), практическое применение они нашли только во второй половине двадцатого века. Серийно выпускающиеся термоэлектрические преобразователи изготавливаются на ситаловых подложках размером 60х48 или 40х40 мм^2, проводники n и p-типов изготавливаются в виде «столбиков» соединяющих пластины. Стандартное расстояние между пластинами 2-3 мм, так как сами проводники имеют высокий коэффициент теплопроводности, то взаимное влияние пластин резко снижает эффективность работы термоэлектрических преобразователей. Кроме этого, это резко снижает спектр и универсальность применения. Удалить классической технологией пластины теплообмена друг от друга удается только в единичных вариантах и на расстояние около 10 мм.

С развитием новых технологий в электронной промышленности и появлением новых композиционных материалов появилась возможность изменить классический вид термоэлектрических модулей и существенно улучшить их технические характеристики.

Работы по созданию новых конструкций термоэлектрических приборов и устройств ведутся во всем мире, так как преимущества, которыми они обладают, обуславливают постоянный рост спроса на них и возникновение новых областей для их применения. На данный момент, применение термоэлектрических преобразователей оправдано при мощностях до нескольких десятков ватт. При малых мощностях работы, они обладают наивысшей среди аналогичных устройств эффективностью, имея при этом относительно низкую стоимость и высокую надежность работы. В редких случаях, применение термоэлектрических модулей оправдано в специализированных установках с особыми требованиями, где их суммарная мощность доходит до десятков киловатт. Использование термоэлектрических устройств возможна в условиях вибрации, при таких механических воздействиях, как удары, падения, тряска. При работе они не создают шум, могут работать в любом пространственном положении, одновременно могут осуществлять нагрев и охлаждение.

Используя толстопленочную технологию, нами были изготовлены экспериментальные образцы для проведения исследований и определения их возможности использования в системах энергосбережения.

Первый образец был изготовлен на стандартной ситаловой подложке (рис.1) с такими расчетными характеристиками, чтобы при градиенте в 50°C была возможность подключить светодиодные индикаторы.

Исследования показали, что при нагревании одной стороны до температуры +60°C и охлаждении другой до температуры +10 ^{o}C модуль вырабатывает электрический ток, который способен зажечь светодиодный модуль. При длительной эксплуатации термоэлектрический модуль способен вырабатывать ток до 1 А с максимальной кратковременной нагрузкой до 2А. В настоящее время на опытных образцах нами достигнуты показатели добротности на уровне 1,0-1,5, при единичном производстве значение достигается на уровне 2,0. Дальнейшее повышение добротности возможно только на качественно другом уровне создания термоэлектрических сплавов.

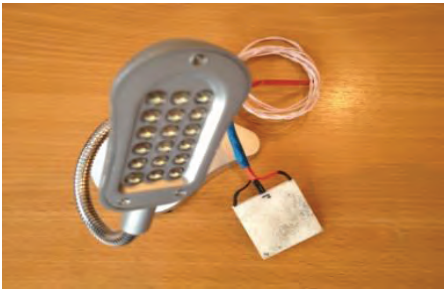

Рис.1. Термоэлектрический модуль классического вида, изготовленный по толстопленочной технологии.

Так же нами был изготовлен экспериментальный образец на гибкой подложке (Рис.2), где расстояние между теплопередающими поверхностями более 160 мм. Размер данного модуля соответствует формату А5. Процесс экспериментального производства и рабочие технические характеристики были зафиксированы центральным каналом и были представлены в передаче «Утро России».

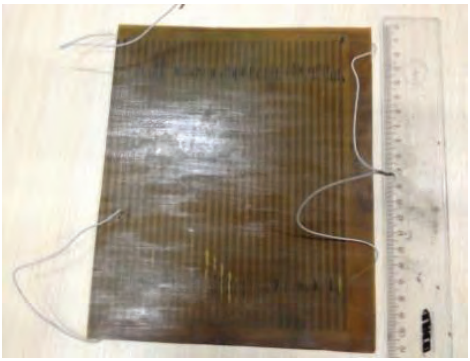

Рис.2. Термоэлектрический модуль на гибкой подложке, изготовленный по толстопленочной технологии.

Из приведенных характеристик видно, что разработанные экспериментальные образцы термоэлектрических генераторов можно использовать в энергосберегающих устройствах преобразования тепловой энергии в электрическую. Для работы прибора можно использовать теплый воздух вытяжной вентиляции, канализационные стоки, процесс охлаждения воды теплоцентрали до нормированной температуры горячего водоснабжения или градиент температуры между системами холодного и горячего водоснабжения. Использование термоэлектрических модулей в инженерных системах позволит частично восполнить тепловые потери путем преобразования её в электрическую энергию. Данный процесс становится односторонним и не зависимым и не может влиять на другие параметры микроклимата. Устройство может работать совместно со светодиодными осветительными приборами для дежурного или аварийного освещения. При использовании нескольких модулей, возможно, обеспечить освещение мест общего пользования, например, лестничные площадки, площадки перед подъездами и т.д.

Исследуемые термоэлектрические модули можно использовать и в других отраслях народного хозяйства, где происходит выделение тепловой энергии: автомобилестроение, теплоэнергетика, промышленность. На базе аналогичных модулей, так же возможно будет изготовить устройства для зарядки мобильной электроники, генераторы электрического тока для автомобилей и различных печей и т.д.

Список литературы

1. Энергосбережение в системах теплоснабжения, вентиляции и кондиционирования воздуха / Л.Д. Богуславский, В.И Ливчак., В.П. Титов и др.: Под ред. Л.Д. Богуславского и В.И. Ливчака. М.: Стройиздат, 1990. -624 с.

2. Шелехов И.Ю., Шишелова Т.И. Повышение эффективности приточных установок в системе вентиляции зданий. Журнал "Фундаментальные исследования".- 2011.- №8 (часть 3).- С.683-686

3. Шелехов И.Ю., Смирнов Е.И., Рупосов В.Л., Шишелова Т.И. Опыт использования термоэлектрических генераторов. Журнал "Фундаментальные исследования".- 2013.-№ 11 (часть 5).- С. 919-923.

©Шелехов И. Ю. , Смирнов Е. И., Иноземцев В. П.

ИСТОРИЧЕСКИЕ НАУКИ

УДК 93

Климова Ольга Николаевна
канд.ист.наук, доцент ЮУрГУ
г.Челябинск, РФ
E-mail: olga200100@mail.ru

РУССКОЕ ЗАРУБЕЖЬЕ КАК ПРИМЕР САМООРГАНИЗАЦИИ СОЦИАЛЬНЫХ СИСТЕМ

В последнее время тема самоорганизации стала актуальной. Самоорганизация является источником эволюции систем различной природы, так как служит началом процесса возникновения новых более сложных структур в развитии этих систем. В этом состоит ее главное значение.

Под самоуправлением понимают форму организации работы, при которой самостоятельно решаются вопросы внутреннего управления. Применительно к социально-политическим наукам определение может звучать и как самостоятельность какой-либо организованной социальной общности в управлении собственными делами.

Ученые выделяют необходимые условия самоорганизации систем: система должна быть открытой; открытая система должна находиться достаточно далеко от точки равновесия; в системе должно быть достаточное количество взаимодействующих между собой элементов, что позволяет получить их разные сочетания; система должна изменяться под воздействием факторов внешней среды, то есть в ней должна преобладать положительная обратная связь; необходимо действие механизма рынка природы, в результате которого конкурентная борьба элементов системы за ресурсы, которые обеспечивают равновесие всей системы, часть элементов неизбежно гибнет, замещается более соответствующими сложившимся условиям [3, с.31].

Рассмотрим с позиции самоорганизации феномен Русского зарубежья – уникальной социально-культурной общности, созданной представителями первой волны русской эмиграции. В мировой истории нет подобного по своему масштабу, численности и культурному значению явления, которое можно сравнить с Русским зарубежьем.

Анализ Русского зарубежья показывает, что эта социальная общность являлась открытой системой и в силу различных причин наводилась далеко от точки равновесия. Представителей русской эмиграция «первой волны», в силу разных причин оказавшихся за границами России к 1921 г. в более чем 20 странах, насчитывалось порядка 2 млн человек. Особенностью этой волны эмиграции был гораздо более высокий уровень образованности по сравнению со средними показателями, характерными для старой России. Примерно две трети взрослых эмигрантов имели среднее образование, почти все – начальное, каждый седьмой – университетский диплом. В профессиональном отношении среди эмигрантов преобладали квалифицированные специалисты, представители науки и искусства. Показателем культурного потенциала русской интеллигенции стало признание того факта, что представители Русского зарубежья внесли заметный вклад в мировую литературу, изобразительное искусство, музыку, балет. Русская эмиграция нашла с ходом лет свое достойное и заметное место в культурной и научной жизни европейских стран и США. Впечатляюще большим был вклад в развитие славянских стран, буквально «вытянутых» русскими изгнанниками на общемировой уровень. Даже традиционно самодостаточные азиатские государства и страны Латинской Америки испытали влияние русских традиций

эмигрантов. Оценивая с высоты прошедших лет миссию мастеров русской художественной культуры, которые работали за пределами России, невольно убеждаешься в ее историческом характере. Им в значительной степени принадлежит честь подлинного открытия русского искусства за пределами России, введения его в мировой художественный процесс с такой интенсивностью, на которую в иных условиях потребовались десятилетия.

Подавляющее большинство эмигрантов не вывезли за границу сколько-нибудь заметных ценностей, поэтому вынуждены были работать на низкооплачиваемой работе, перебиваться грошовыми заработками и на протяжении 1920-х годов неизбежно беднели.

Трудным и неясным было правовое положение бывших российских подданных. Не имея гражданства, они были лишены всякой государственной и юридической защиты, правовой статус в отношении российских эмигрантов был окончательно выработан и принят Лигой Наций лишь к концу 1929 года. Однако даже в таких сложнейших условиях русские предпочитали оставаться либо совсем без гражданства, либо гражданами своей несуществующей страны. Хотя Китай и славянские страны в погоне за специалистами достаточно охотно практиковали прием эмигрантов в свое гражданство, многие выходцы из России не спешили с этим, несмотря на то, что это давало ряд преимуществ при трудоустройстве.

Выехавшие из России интеллигенты осознавали себя носителями великой, создававшейся веками русской культуры, которая понимается как совокупность достижений российского общества в производственной, общественной или духовной жизни. Изгнанники берегли и развивали традиции Серебряного века, религиозную и идеалистическую философию, запрещенные на Родине.

Характерно, что на чужбине социальные различия и идейные разногласия россиян не только не сглаживались, но в силу замкнутости эмигрантской среды еще больше обострялись. Ни о какой монолитности и сплоченности не могло идти и речи. Поэтому можно смело утверждать: Русское зарубежье как система находилось достаточно далеко от точки равновесия.

Большое количество взаимодействующих между собой элементов можно увидеть, рассматривая повседневную жизнь Русского зарубежья. Повсеместно русские эмигранты создавали книжные лавки, библиотеки, школы танца, драматические и балетные труппы, с успехом проходили многочисленные художественные выставки. В «Русском Берлине» в 1920-е гг. действовали 188 русских книгоиздательств, часть из которых была филиалами советских организаций. В этот же период в эмиграции выходили 36 журналов, 27 различных по направленности и тематике газет, работало 26 высших учебных заведений.

Согласно теории самоорганизация возможна, если система изменяется под воздействием факторов внешней среды, то есть в ней преобладает положительная обратная связь. Ярчайшим доказательством этого была работа эмигрировавших и советских представителей интеллигенции в рамках совместных проектов. Эта форма подразумевает такое тесное и плодотворное сотрудничество эмигрантов и советских деятелей культуры, что его результаты были известны и в Советской России, и в Русском зарубежье. Именно эта работа 1920-х гг., породившая отклики в среде интеллигенции по обе стороны границы, в наибольшей степени способствовала единству русской культуры.

Особенно рельефно эти важнейшие направления сотрудничества и способы взаимосвязи между эмигрантами и советскими деятелями культуры можно проследить в области литературы. В первую очередь следует назвать созданный в Берлине по образцу петроградского Дома литераторов Дом Искусств и Клуб писателей. Между организациями

шел обмен приветствиями и программами работы, на заседаниях регулярно обсуждались доклады о положении русской литературы и выдающихся ее представителей [2, с.33].

В области образования интереснейшим примером взаимодействия следует признать Харбинский юридический факультет. Созданный эмигрировавшей профессурой, с 1924 г. вуз стал активно сотрудничать с родиной в лице советской администрации КВЖД. Так в учебных планах появилось изучение отраслей советского права и экономической географии СССР, в библиотеке – советские научные издания, в печатном органе учебного заведения - «Известиях юридического факультета в Харбине» - статьи по вопросам развития Советской России. Важным фактором взаимодействия явилось сотрудничество с приглашенными из СССР преподавателями, в частности, В. А. Овчинниковым. Но главным достижением стало признание дипломов эмигрантского вуза в Советском Союзе [1, с.171]..

Важным фактором взаимоотношений явилось стремление исполнять музыку эмигрантских авторов в Советской России и советских композиторов в Зарубежье. Наиболее часто по обе стороны границы слышали звуки прекрасных произведений Н. Мясковского и Д. Шостаковича, А. Черепнина и С. Прокофьева.

Ярким событием стало появление в эмиграции спектакля С. Прокофьева «Стальной скок», поставленного силами эмигрантской балетной труппы С. П. Дягилева. Посвященный происходившим в 1920-е гг. преобразованиям в Советской России, балет явил собой новый виток в отношениях русской творческой интеллигенции, разделенной границами.

В 1926 году при участии эмигрантов прошла московская выставка «Революционное искусство Запада». Но самым масштабным и известным событием стала выставка «Современное французское искусство» в Москве, организованная в 1928 г. советскими искусствоведами совместно с М. Ларионовым и С. Фотинским и представлявшая на суд советских граждан работы 36 эмигрировавших художников.

Наконец, для самоорганизации необходимо действие рыночного механизма, в результате которого проявляется конкурентная борьба элементов системы за ресурсы, которые обеспечивают равновесие всей системы. При этом часть элементов неизбежно гибнет, замещается более совершенными. К концу 1920-х годов, по мере усиления тоталитарных, догматических тенденций в искусстве, сужения сферы свободного творчества в Советской России у эмигрантских деятелей культуры появилось осознание того, что они покинули родину «всерьез и надолго». Это стало одной из причин небывалого расцвета духовной жизни русских изгнанников в 1920-1930 гг. Однако после Второй мировой войны невостребованность русского языка в странах изгнания, слабая надежда на возвращение и даже просто посещение России, содействовали более быстрой ассимиляции русских эмигрантов. Уже в третьем поколении они, даже в случае, когда оба родителя были русскими, не знают русский язык. Среди них распространены смешанные браки. Последующие же поколения полностью интегрировались в местное общество и практически утратили свою связь с Россией за исключением лишь фамилии. На сегодняшний день такого феномена, как Русское зарубежье не существует.

Таким образом, эффект самоорганизации коллектива людей, который проявляется, например, в таких процессах, как формирование определенного морально-психологического климата, наставничество и поддержка молодых членов коллектива, саморегулирование при разрешении межличностных конфликтов, избрание представителей группы для участия в коллективных мероприятиях; формирование коллегиального (группового) и коллективного (общего) мнения, ярко проявляется при анализе деятельности Русского зарубежья. Это доказывает, что оказавшись в сложных условия, люди в состоянии путем самоорганизации адаптироваться к изменяющимся, неблагоприятным условиям внешней среды и продемонстрировать примеры роста и расцвета. Русские эмигранты,

оставшись без родины, внесли заметный вклад в мировую литературу, изобразительное искусство, музыку, балет, продолжая развитие творческих направлений эпохи «серебряного века», в то время как в СССР они фактически были преданы забвению

Список использованной литературы:

1. Климова О.Н. Русская наука в эмиграции: диалог с советской Россией в 1920-е гг. /О.Н. Климова //Вестник Челябинского государственного педагогического университета. – 2006. - №6.3. – С.165-172.
2. Русский Берлин / Сост., предисл. и персоналии В. В. Сорокиной. - М.: Изд-во Моск. ун-та, 2003.-368с.
3. Третьякова Е.П. Теория организации: учебное пособие /Е.П. Третьякова. – М.: КНОРУС, 2009. – 224 с.

© О.Н. Климова

УДК 94(47)081/083

Лёвин Сергей Владимирович
канд. ист. наук, доцент
Саратовский государственный университет
Балашовский институт
г. Балашов. РФ
E-mail: serg.lewin@yandex.ru

СОВРЕМЕННАЯ ЗАРУБЕЖНАЯ ИСТОРИОГРАФИЯ ЗЕМСКОЙ СТАТИСТИКИ

Аннотация

Земская статистика представляет уникальное, неповторимое явление русской общественной жизни конца XIX – начала XX вв. Она вызывала и продолжает вызывать интерес не только у отечественных, но и зарубежных историков. В статье даётся обзор новейшей зарубежной историографии земской статистики. Автор статьи приходит к выводу, что большинство современных иностранных исследователей считают её объективным и достоверным источником по социально-экономической истории русской пореформенной деревни.

Ключевые слова

Губерния, земство, крестьянское хозяйство, исследование, статистические работы, уезд.

Изучение истории пореформенной России невозможно без земских статистических материалов. Они и сегодня остаются ценным и востребованным источником. К ним обращаются не только российские, но и зарубежные историки-русисты. Специальных исследований, посвящённых земской статистике, в зарубежной историографии не так уж и много, но их научная актуальность и качество анализа источников высоки.

В 1991 году японский исследователь земства К. Мацузато выступил со статьёй, в которой отметил вклад земских статистиков в обеспечение продовольственной безопасности России в годы Первой мировой войны[5]. Потенциал земской статистики в годы войны использовался недостаточно полно. Условия военного времени, в значительной

степени, обесценили довоенные статистические данные. Уменьшение числа штатных сотрудников статистических бюро, добровольных корреспондентов и ухудшение качества их работы делали корректировку довоенных сведений посредством текущей статистики практически невозможной. Нехватка денег дополняла тяготы и трудности, стоявшие перед земствами в вопросе проведения масштабных статистических работ. Тем не менее, статистики смогли предоставить земствам «независимые источники информации» о состоянии сельского хозяйства той или иной губернии и степени обеспечения населения продовольствием. Земские подворные переписи и бюджетные обследования крестьянских хозяйств, по мнению К. Мацузато, «оказались более приспособленными к задаче тотальной мобилизации ресурсов» и могли бы принести правительству и земству значительную практическую пользу[5, с. 95]. К данному вопросу К. Мацузато обращался и в своих последующих работах, констатируя высокий уровень достоверности и полноты земских статистических данных[6; 13]. Близкую точку зрения высказал в одной из своих статей американский историк венгерского происхождения С. Серегни, подчеркнувший, что в годы Первой мировой войны потенциал земской статистики оказался невостребованным ни земством, ни правительством[16].

Американский исследователь Д. Филд предпринял успешную, как представляется, попытку, на основе статистических данных с использованием метода математического анализа, проследить процесс социальной дифференциации российского крестьянства в пореформенный период[10]. По мнению автора, земские статистические материалы наиболее полно отражали данный процесс. Именно по ним можно говорить о разложении крестьянской общины в пореформенный период. Через десять лет в заочную дискуссию с Д. Филдом вступил его соотечественник профессор экономики Хьюстонского университета П. Грегори. Опираясь на материалы земской статистики, он разработал, так называемую, «концепцию исторического оптимизма» согласно которой в пореформенной России никакого экономического кризиса в аграрной сфере не было[2]. Представление о нём сложилось у советских историков, в силу следования ими в русле ленинской концепции неравномерности развития капитализма в России. Но, именно, это, как считает П. Грегори, и позволяет говорить об отсутствии кризиса в аграрной сфере, поскольку неурожай и голод в одном регионе страны, компенсировался урожаем и достатком крестьянских хозяйств – в других губерниях. По его глубокому убеждению именно данные земской статистики показывают это наиболее отчётливо.

С выводом П. Грегори не согласился профессор Нью-йоркского университета Я. Коцонис. Используя данные земской статистики, он доказывал, что кризис в аграрном секторе народного хозяйства был. Русское правительство сознательно провоцировало его, чтобы «выкачать» из деревни как можно больше денег для модернизации промышленности и расширения железнодорожного строительства[3; 4]. При этом, автор обвиняет земских статистиков в приверженности народнической идеологии, в силу чего, интерпретация собранного ими материала, по его мнению, отличается тенденциозностью. Я. Коцонис отказывает таким материалам в репрезентативности. По его мнению, земская интеллигенция шла в деревню в 1880-е – начале 1900-х годов с целью её реформирования, но смотрела на крестьян, как и правительственные чиновники, сверху вниз. Это неизбежно порождало недоверчивое отношение крестьян к земской интеллигенции, создавало отчуждённость между ними. Отношения между крестьянами и представителями «третьего элемента» становились тем хуже, чем больше земские специалисты, включая статистиков, старались «служить народу». Такую парадоксальную ситуацию сам Я. Коцонис никак не объясняет. Едва ли можно согласиться с утверждением автора о высокомерном отношении

земских служащих к крестьянам. Анализ источников и прежде всего воспоминаний самих земских статистиков говорит как раз об обратном.

В 1990-х годах к теме земской статистики обратился итальянский историк А. Станциани. Он рассмотрел социальный состав земских статистиков, а также постарался определить причины конфликтов, вспыхивавших между земскими гласными и статистиками[17]. По его мнению, главной причиной столкновений земцев и статистиков являлось неумение многими земскими гласными пользоваться статистическими таблицами, в которые сводился обширный цифровой материал. А. Станциани отметил, что в России данными земской статистики пользовались в основном земства. Наиболее востребованными оказались сведения по сбору урожаев, особенно, начиная с 1905 года[18; 19]. Думается, данный вывод является достаточно спорным и нуждается в конкретизации, в частности, в связи с чем земства обращались к материалам земской статистики, и к каким именно – сплошным подворным или выборочным переписям, если таковые проводились, или результатам оценочных работ. Наконец, почему отправной точкой востребованности земством данных статистики взят 1905 год. Кроме того нельзя согласиться с утверждением А. Станциани, что правительственные учреждения не пользовались сведениями земской статистики, а земства обращались к ним крайне редко. Убедительным опровержением этого вывода служит неурожай 1891 года, поразивший ряд регионов страны. Земства пострадавших губерний, обратившись к данным земской статистики, достаточно быстро определили наиболее пострадавшие крестьянские хозяйства и оказали им денежную и продовольственную помощь. На этот эпизод А. Станциани почему-то не обратил внимание.

В начале 2000-х годов А. Станциани вновь акцентировал своё внимание на проблеме востребованности материалов земской статистики; в императорской России коронной администрацией, а в советское время – партийным руководством, причём и те и другие использовали их для подтверждения своих суждений, выводов социально-экономического характера[8]. Исследователь отметил, что начало политизации данных статистики положил В.И. Ленин, который «брал примеры, лучше всего соответствующие «ортодоксальному» марксизму. Но автор никак не аргументировал свой вывод.

Профессор Стэнфордского университета Т. Эммонс изучил социальный состав земских служащих[11]. По его мнению руководителей земских статистических бюро правильнее относить к так называемому «второму» земскому «элементу», поскольку их материальное благосостояние было значительно выше материального положения рядовых земских служащих так же, как и положение, занимаемое в обществе. Именно заведующие бюро, во многом, определяли направление, программу, методологию проведения земских статистических работ. Думается, не будет значительным преувеличением утверждать, что Т. Эммонс повторил точку зрения, высказанную ещё земским статистиком и публицистом И.П. Белоконским в начале XX века[1, с. 98]. Данный вывод позволил Т. Эммонсу сделать ошибочный вывод, будто бы в ряде земских собраний и управ происходил некий процесс «слияния сословий» и правильнее говорить не о сословном, а о профессиональном составе земств.

Французская исследовательница из парижской Высшей школы социологических наук М. Меспуле в серии своих работ, проанализировала деятельность отдельно взятого конкретного статистического бюро – Саратовского. М. Меспуле рассмотрела широкий спектр вопросов: кадровый состав статбюро, общеобразовательный и профессиональный уровень, отношения земских статистиков с губернской администрацией, земскими гласными, местным обществом[14; 15]. Автор высказала ряд интересных, заслуживающих более детального изучения положений. М. Меспуле утверждает, что земских статистиков с полным основанием можно считать учёными-социологами и учёными-экономистами,

которые «были полны желания действовать и стремились к социальным переменам»[8, с. 400]. В другой своей работе она изучила профессиональную этику земских статистиков, особо отметив их высокий профессиональный уровень, тесные дружеские контакты друг с другом («высокий корпоративный дух»), неизменно корректное отношение к земским собраниям и управам, а также, к коронной администрации. М. Меспуле пришла к выводу, что земские статистики нигде и никогда не выступали, открыто, против власти[7, с. 121-122]. Исследовательница использовала узкий круг источников, как архивных, так и печатных. Например, М. Меспуле, работая с архивными документами Государственного архива Саратовской области, не обратила внимание на фонд губернской земской управы, в котором отложились документы по ряду вопросом, изучаемой темы. Здесь, в частности, содержится переписка председателя губернской земской управы с саратовским губернатором и начальником губернского жандармского управления о принятии на службу в статистическое бюро при губернской земской управе, того или иного кандидата, их характеристики. Также в трудах французской исследовательницы использовано мало современной краеведческой научно-исследовательской литературы. Думается, исследования М. Меспуле только выиграли, если бы автор проследила эволюцию общественно-политических взглядов руководителей и штатных сотрудников Саратовского губернского земского статистического бюро.

Последней работой, в которой затрагиваются вопросы земской статистики, стала публикация японского исследователя А. Ямагути, выбравшего предметом своего изучения Всероссийский статистический съезд, состоявшийся в декабре 1917 года[12]. Автор отметил роль земских статистиков в его организации. А. Ямагути пришёл к выводу, что съезд можно рассматривать как первый шаг к организации централизованной системы государственной статистики в России.

Несмотря на отдельные ошибки фактического характера, спорные положения и выводы, узкую архивную основу, труды зарубежных историков, тем не менее, представляют собой существенный вклад в изучение социально-экономического развития пореформенной России в целом и земства, в частности.

Список использованной литературы

1. Белоконский И.П. В годы бесправия. Воспоминания / И.П. Белоконский. – М.: Изд-во Всесоюзного об-ва политкаторжан и ссыльно-поселенцев, 1930. – 455 с.
2. Грегори П. Экономический рост Российской империи (конец XIX – начало XX в.): новые подсчёты и оценки / П. Грегори; пер. с англ. И. Кузнецова, А. и Н. Тихоновых. – М.: РОССПЭН, 2003. – 256 с.
3. Коцонис Я. Как крестьяне стали отсталыми: сельская экономика, социальная агрономия и кооперативы в России (1905-1914) / Я. Коцонис // Власть и наука, российские учёные и власть, 1880-е – начало 1920-х годов: материалы международного научного коллоквиума (6-9 июня 2001 г. СПб) / отв. ред. Н.Н. Смирнов. – СПб.: Изд-во «Дмитрий Буланин», 2003. – С. 259-277.
4. Коцонис Я. Как крестьян делали отсталыми: Сельскохозяйственные кооперативы и аграрный вопрос в России 1861-1914 / Я. Коцонис; пер. с англ. В. Макарова. – М.: Новое литературное обозрение, 2006. – 320 с.
5. Мацузато К. Первая мировая война и изменение продовольственной системы Российской империи / К. Мацузато // Acta Slavica Japonica. – 1991. – Т. IX. – С. 67-107.
6. Мацузато К. Земства во время Первой мировой войны: межрегиональные конфликты и падение царизма / К. Мацузато // Земский феномен: политологический подход: сборник

результатов исследований «Региональная политика в посткоммунистических странах» / ред. К. Мацузато. – Саппоро: Slavic Research Center. Hokkaido University, 2001. – P. 144-199.

7. Меспуле М. Профессиональная этика земских статистиков и формы их отношения к власти (1880-1922) / М. Меспуле // Власть и наука, учёные и власть: 1880-е – начало1920-х годов: материалы международного научного коллоквиума (6-9 июня 2001 г. СПб) / отв. ред. Н.Н. Смирнов. – СПб.: Изд-во «Дмитрий Буланин», 2003. – С. 112-123.

8. Меспуле М. Статистики на службе земства: пример Саратовского бюро (1880-1917 гг.) / М. Меспуле // Из истории русской интеллигенции: сборник материалов и статей к 100-летию со дня рождения В.Р. Лейкиной-Свирской / сост. О.Н. Ансберг, Л.А. Булгакова, И.В. Селиванова; отв. ред. Р.Ш. Ганелин. – СПб.: «Дмитрий Буланин», 2003. – С. 375-411.

9. Станциани А. Экономика и статистика между политикой и технократией (1861-1930) / А. Станциани // Власть и наука, Российские учёные и власть, 1880-е – начало 1920-х годов: материалы международного научного коллоквиума (6-9 июня 2001 г. СПб) / отв. ред. Н.Н. Смирнов. – СПб.: Изд-во «Дмитрий Буланин», 2003. – С. 133-150.

10. Филд Д. Расслоение в русской крестьянской общине: статистическое исследование / Д. Филд // Россия и США на рубеже XIX – XX вв. Математические методы в исторических исследованиях: сборник статей / отв. ред. Л.В. Милов. – М.: Наука, 1992. – С. 323-348.

11. Эммонс Т. Проблема социальной интеграции («слияния сословий») в русском земстве / Т. Эммонс // Менталитет и аграрное развитие России (XIX – XX вв.): Материалы международной конференции. Москва 14-15 июня 1994 г. / отв. ред. В.П. Данилов, Л.В. Милов. М.: РОССПЭН, 1996. – С. 209-227.

12. Ямагути А. Первый шаг к созданию централизованной системы государственной статистики: всероссийский статистический съезд в декабре 1917 года / А. Ямагути // Вопросы статистики. – 2013. – № 5. – С. 81-84.

13. Matsuzato K. The Role of Zemstvos in the Creation and Collapse of Tsarism’s War Efforts During World War One // Jahrbucher fur Geschichte Osteuropas. – 1998. – Vol. 46. – № 3. – P. 321-337.

14. Mespoulet M. Statisticiens des zemstva: formation d’ une nouvelle profession intellectuelle en Russie dans la periode prerevolutionnaire (1880-1917): Le cas de Saratov / M. Mespoulet // Cahiers du Monde russe. – 1999. – Vol. 40. – № 4. – P. 573-624.

15. Mespoulet M. Du tout a la partie: L’ age d’ or du sondage en Russie (1885-1924) / M. Mespoulet // Revue d’ etudes comparatives Est-Ouest. – 2000. – Vol. 31. – № 2. – P. 5-49.

16. Seregny Sc. Zemstvos, Peasants, and Citizenship: The Russian Adult Education Movement and World War I / Sc. Seregny // Slavic Review. – 2000 – Vol. 59. – № 2. – P. 290-329.

17. Stanziani A. Staticiens, zemstvo et Etat en Russie: 1880-1893 / A. Stanziani // Cahiers du Monde russe et sovietique. – 1991. – Vol. 32. – № 4. – P. 445-468.

18. Stanziani A. Les statistiques des recoltes en Russie, 1905-1928 / A. Stanziani // Histoire et mesure. – 1992. – Vol. VII (1-2). – P. 73-98.

19. Stanziani A. Specialistes, bureaucrates et paysans: Les approvisionnements agricoles pendant la Premiere Guerre Mondiale, 1914-1917 / A. Stanziani // Cahiers du Monde russe et sovietique. 1995. Vol. 36. – P. 71-94.

© С.В. Лёвин, 2015

ЭКОНОМИЧЕСКИЕ НАУКИ

УДК 332.01

Бузина Татьяна Владимировна
ст. преподаватель Новороссийского филиала
Финансового университета
при Правительстве Российской Федерации,
г. Новороссийск, РФ
E-mail: buzinatv@rambler.ru

ПОВЫШЕНИЕ ЭФФЕКТИВНОСТИ ХОЗЯЙСТВЕННОЙ ДЕЯТЕЛЬНОСТИ ПРЕДПРИЯТИЙ СТРОИТЕЛЬНОГО КОМПЛЕКСА В СОВРЕМЕННЫХ ЭКОНОМИЧЕСКИХ УСЛОВИЯХ

В настоящее время наблюдается кризис во всех отраслях экономики, в том числе и в отрасли строительства. В создавшихся условиях предприятия и организации должны учиться выживать в условиях огромнейшего риска и неопределенности, однако кризис следует рассматривать не только как угрозы, но и возможность превращать их в потенциал для экономического роста.

Целью данного исследования является разработка предложений по повышению эффективности хозяйственной деятельности предприятий строительного комплекса. Практическая значимость работы заключается в том, что результаты, полученные в ходе исследования, могут быть применены на любых предприятиях, имеющих проблемы в становлении и развитии.

Для эффективного функционирования организаций необходимо выполнение баланса интересов всех участников бизнеса: собственников, работников, инвесторов, поставщиков. Многосторонний контроль участниками бизнеса и внешними организациями создает для предприятия экономическую среду, где эффективная деятельность является необходимым условием его функционирования и перспективного развития.

Строительный комплекс РФ сегодня - это достаточно раздробленное, не управляемое из единого центра, множество самостоятельно хозяйствующих субъектов, обладающих своими специфическими особенностями. В настоящее время в строительном комплексе страны более 130 тысяч предприятий и организаций различных форм собственности, около 80 % из них являются частными организациями. У некоторых компаний строительного комплекса стратегической задачей является выживание, у других - сохранение своих позиций, но вполне реальная и общая цель - рост на фоне слабеющих или уходящих с рынка конкурентов.

В экономике Краснодарского края строительный комплекс занимает ключевое место, обеспечивая темпы социально-экономического развития региона. В составе строительного комплекса края работают свыше 200 крупных подрядных организаций, 60 крупных и средних предприятий стройиндустрии и промышленности строительных материалов, 20 ведущих проектных организаций и свыше 5 тысяч предпринимательских структур [4].

В крае период с 2000 г. до 2014 г. характеризуется положительными изменениями состояния строительной отрасли, а именно ростом темпов жилищного и промышленного строительства, высоким уровнем производства цемента, кирпича, материалов на основе гипса, сборного железобетона, нерудных строительных материалов (за пределы региона вывозится 1/3 произведенных в крае строительных материалов).

В условиях нестабильной экономики в строительной отрасли страны продолжился спад деловой активности. Отрасль находится в достаточно сложных экономических условиях, связанных, в первую очередь, с крайне слабой инвестиционной активностью трех основных инвесторов: коммерческих предприятий и организаций, государственных структур и населения. Снижение спроса из-за «закупорки» инвестиционного процесса в экономике, сложности с получением кредитов и высокая инфляция повлекли за собой уменьшение объема строительных работ, ухудшение финансового состояния и рост издержек в подрядных организациях [3, с. 158].

Решение задачи повышения эффективности деятельности необходимо начинать с решения вопроса о сущности предприятия, сущности бизнеса. Необходимые критерии эффективной деятельности предприятий можно обобщить:

- Достигнутый финансовый результат должен быть выше уровня, достигнутого конкурентами;
- Прогнозируемый рост финансового результата в ближайшей перспективе должен быть выше уровня, достигнутого конкурентами на текущий момент (или прогнозируемого в ближайшей перспективе);
- Предприятие должно выделять достаточные ресурсы на поддержку и развитие своей деятельности, правильно их использовать.

Для оценки эффективности работы строительного предприятия необходимо знать три интегральных показателя: доход, затраты (издержки), связанные с его получением и прибыль. Прибыль строительного предприятия является важнейшим обобщающим экономическим показателем, главным источником, обеспечивающим финансирование развития строительной организации и социального развития. Прибыль, полученная строительной организацией, характеризует результаты ее деятельности и эффективность использования ресурсов. В общую сумму прибыли входит прибыль, полученная в результате производственно-хозяйственной деятельности всех хозяйств и служб, находящихся на балансе строительной организации [2, с. 15].

Плановая прибыль строительной организации складывается из следующих составляющих: суммы плановых накоплений, предусмотренных в смете; экономии от снижения себестоимости строительно-монтажных работ по объектам и комплексам работ, планируемой на основе эффекта от разработки организационно-технических мероприятий, и, наконец, прибыли от реализации продукции и услуг вспомогательных и подсобных производств. Выполнение плана по прибыли зависит от своевременной сдачи объектов, технологических этапов и комплексов работ заказчикам, от снижения себестоимости работ, а также от показателей других сторон деятельности, например, от работы подсобных производств и обслуживающих хозяйств.

Прибыль от сдачи работ формируется в течение всего периода строительства объекта; является экономическим результатом работы не только анализируемого года, но и предыдущих лет; формируется пообъектно, а рассчитывается в целом по строительной организации. Фактическая прибыль строительной организации складывается из суммы всех накоплений по всем источникам за вычетом суммы убытков. К убыткам относятся: перерасход по статьям себестоимости, штрафы, пени, неустойки, списание дебиторской задолженности по истечении сроков исковой давности и другие негативные результаты деятельности строительно-монтажной организации.

В отличие от экономического эффекта (разницы между результатами экономической деятельности и затратами, произведенными для их получения), экономическая эффективность не абсолютная, а относительная величина. Наиболее распространенный способ ее определения заключается в делении величины эффекта на величину затрат.

Следовательно, чем больше экономический эффект и меньше произведенные для этого затраты ресурсов, тем выше эффективность.

Наряду с общей эффективностью, которая рассматривает эффективность работы предприятия в целом, рассматривается также частная эффективность ее отдельных элементов и факторов:

- эффективность управления;
- эффективность факторов производства;
- эффективность капитальных вложений;
- предельный эффект затрат;
- производительность труда;
- фондоотдача, фондоемкость, материалоотдача, материалоемкость.

К обобщающим показателям общей экономической эффективности относят показатели рентабельности продаж, рентабельности основной деятельности, рентабельности основных средств, финансовой устойчивости, относительную экономию материальных, трудовых затрат и фонда оплаты труда. Эффективность является сложной категорией, которая складывается на предприятии под влиянием множества внутренних и внешних факторов: экономических, правовых, социальных и др. Это обстоятельство является причиной использования для ее количественной оценки множества показателей.

В условиях рыночных отношений не может быть унифицированной системы показателей. Их упорядоченность, расположение, например, в порядке от обобщающих показателей эффективности к частным, образует определенную систему показателей, при этом каждое предприятие самостоятельно определяет эту систему.

Важнейшим фактором повышения эффективности был и остается научно-технический прогресс. Автоматизация производства, широкое внедрение прогрессивных технологий, создание и использование новых материалов способствуют снижению трудовых и материальных затрат, а также увеличению производимой продукции.

Эффективность производства зависит от режима экономии. Ресурсосбережение должно превратиться в решающий источник удовлетворения растущих потребностей в топливе, энергии, сырье и материалах. Необходимо оснастить предприятия машинами, оборудованием, обеспечивающими высокую эффективность использования материальных, сырьевых и топливно-энергетических ресурсов, создать и применять высокоэффективные малоотходные и безотходные технологии.

Повышение эффективности производства в значительной степени зависит от использования основных фондов. Необходимо интенсивнее использовать созданный производственный потенциал, добиваться ритмичности производства, максимальной загрузки оборудования, повышать сложность его работы. Важное место в повышении эффективности производства занимают организационно-экономические факторы. Прежде всего, - это развитие и совершенствование форм организации производства: концентрации, специализации, кооперирования и комбинирования. На повышение эффективности оказывает влияние совершенствование форм и методов управления, планирования, экономического стимулирования [1, с. 256].

Продолжающийся рост цен на товары и услуги в базовых отраслях экономики приводит к росту цен в промышленности строительных материалов, что негативно сказывается на конкурентоспособности отечественных материалов. В этой связи в сфере производства строительных материалов, конструкций и изделий стоит задача обеспечения отечественного строительного рынка в необходимых объемах высококачественными строительными материалами, изделиями и конструкциями, способными конкурировать с

импортной продукцией, обеспечивать снижение стоимости строительства и эксплуатационных затрат на содержание объектов.

Эта задача базируется на требованиях строительного комплекса к промышленности строительных материалов, основанных на необходимости:

- увеличения объемов жилищного строительства и изменения его структуры с переходом на новые архитектурно-строительные системы, типы зданий и технологии их возведения;
- снижения ресурсоемкости, энергетических и трудовых затрат при строительстве и эксплуатации жилья, сокращения продолжительности инвестиционного цикла;
- обеспечения потребности капитального строительства и эксплуатационных нужд в качественных, экологически чистых, современных видах продукции, отвечающих по ассортименту и номенклатуре платежеспособному спросу различных слоев населения.

Для предприятий, выпускающих строительную продукцию, необходимо проведение следующих работ:

1. Проведение маркетингового исследования рынка поставщиков строительных материалов, конструкций, изделий, полуфабрикатов. Выбор поставщиков осуществлять, исходя из следующих требований: наличие у поставщиков лицензии и достаточного уровня и опыта работы в данной области, высокий организационно-технический уровень производства, надежность и прибыльность работы, обеспечение конкурентоспособности выпускаемых строительных материалов и др., приемлемая цена, простота схемы и стабильность их поставок;
2. Нормирование потребности в конкретных материально-технических ресурсах;
3. Разработка организационно-технических мероприятий по снижению норм и нормативов расхода материально-технического ресурсов;
4. Поиск каналов и форм материально-технического обеспечения строительного производства;
5. Разработка материальных балансов;
6. Планирование материально-технического обеспечения строительного производства;
7. Организация обеспечения строительными материалами, конструкциями, изделиями, полуфабрикатами и другими материалами рабочих мест;
8. Учет и контроль использования материально-технических ресурсов;
9. Организация сбора и переработки отходов строительного производства;
10. Анализ эффективности использования материально-технических ресурсов;
11. Стимулирование работы по улучшению использования материально-технических ресурсов.

В целях повышения эффективности хозяйственной деятельности предприятий в сфере промышленности строительных материалов необходимо решить следующие основные задачи:

- провести обновление основных фондов предприятий промышленности строительных материалов с переходом на более высокий уровень их технического оснащения;
- привлечь необходимые инвестиции для модернизации действующих производств, введения новых мощностей и их эффективной эксплуатации;
- обеспечить выпуск высококачественных конкурентоспособных материалов и изделий;
- добиться снижения ресурсоемкости, энергетических и трудовых затрат на изготовление продукции;
- повысить производительность труда за счет максимальной механизации и автоматизации производственных процессов;
- обеспечить рациональное использование минеральных природных ресурсов и вовлечение в производство техногенных отходов различных отраслей промышленности;

- продукция строительных материалов, изделий и конструкций должна отвечать всем требованиям товарного рынка;

- расширение номенклатуры эффективных, экологически чистых строительных материалов, изделий и конструкций;

- развитие производственных мощностей по выпуску строительных материалов, изделий и конструкций должно быть экономически обосновано с учетом изучения спроса на них, оптимального использования имеющейся сырьевой базы отрасли, попутно добываемых продуктов и отходов других отраслей промышленности;

- одновременно должны решаться задачи совершенствования нормативно-технической базы;

- организовать подготовку отраслевых специалистов всех уровней.

К основным мероприятиям по выводу строительного комплекса из критического состояния и создания потенциала будущего развития относятся: выбор поставщиков, высокий организационно-технический уровень производства, обеспечение конкурентоспособности выпускаемых строительных материалов, приемлемая цена, простота схемы и стабильность их поставок, обеспечение строительного производства необходимыми видами ресурсов требуемого качества и количества, поиск каналов и форм материально-технического обеспечения строительного производства, переход к реальной структурной реформе в национальной экономике, осуществление инвестиционной политики, направленной на преодоление существующих негативных структурных изменений [5].

Рекомендации по стабилизации и повышению эффективности деятельности предприятий в современных условиях можно представить следующим образом:

- необходимо увеличивать долю собственного оборотного капитала в стоимости имущества и добиваться, чтобы темпы роста собственного оборотного капитала были выше темпов роста заемного капитала;

- принять меры по снижению кредиторской задолженности;

- следует увеличить объем инвестиций и его долю в общем имуществе организации;

- необходимо повышать оборачиваемость оборотных средств предприятия; особенно обратить внимание на приращение наиболее ликвидных активов;

- принять меры по приращению собственных источников средств и сокращению заемных пассивов для восстановления финансовой самостоятельности организации;

- переоснащение производственной базы ряда предприятий промышленности строительных материалов приведет к росту потенциала отрасли по производству конкурентоспособной и импортозамещающей продукции, увеличению объемов промышленной продукции.

В соответствии с объективными закономерностями выход экономики России на высокий экономический уровень возможен при условии широкомасштабного повышения инвестиционной активности, роста объемов капитальных вложений в новое строительство, реконструкцию и техническое перевооружение существующих основных фондов, с опережающим развитием производственного потенциала строительной отрасли и ее материально-технической базы.

Список использованной литературы:

1. Васильева Ю.В. Принципы оценки стоимости компаний. Экономика и управление в XXI веке: тенденции развития. 2013. № 13. С. 252-264.

2. Бузина Т.В. Совершенствование инновационной деятельности, как главный фактор экономического развития предприятий. Сборник научных трудов Sworld. 2014. Т. 25. № 2 С. 13-16.

3. Четошникова Л.А. Создание новых производств стройматериалов в муниципальном образовании. Экономика и современный менеджмент: теория и практика/Сборник статей по материалам XXXVII Международной научно-практической конференции № 37. Новосибирск: «СибАК», 2014. – С. 156-161.

4. http://www.gosbook.ru/document/61246/61280/preview Стратегия развития строительного комплекса Краснодарского края до 2020 года.

5. Экспертный сайт "Открытая экономика" - OPEC.ru

© Т.В. Бузина, 2015

УДК 336.148

Волков Михаил Андреевич, аспирант МЭСИ
г. Москва, РФ
Цанунин Анатолий Александрович
Контрольно-счетная палата Ярославской области
г. Ярославль, РФ

О НЕКОТОРЫХ ОСОБЕННОСТЯХ КОНТРОЛЬНО-СЧЕТНЫХ ОРГАНОВ СУБЪЕКТОВ РОССИЙСКОЙ ФЕДЕРАЦИИ

В настоящее время как никогда остро стоит вопрос рационального и эффективного использования бюджетных средств. И в данном случае контроль может использоваться как функция управления [1]. В Российской Федерации созданы органы государственного финансового контроля, которые осуществляют контроль использования средств бюджетной системы Российской Федерации (федерального бюджета, бюджетов субъектов Российской Федерации, местных бюджетов и бюджетов государственных внебюджетных фондов) именно в интересах рационального и эффективного использования бюджетных средств. На уровне субъектов федерации созданы контрольно-счетные органы субъектов Российской Федерации (далее по тексту - КСО), выступающие как органы внешнего государственного финансового контроля

В соответствии с Бюджетным кодексом Российской Федерации КСО наряду со Счетной палатой Российской Федерации являются государственными органами внешнего финансового контроля. Главное отличие КСО от органов внутреннего финансового контроля заключается в том, что они образуются законодательным (представительным) органом государственной власти субъекта Российской Федерации (ст. 3 Закона № 6-ФЗ) и в своей деятельности подотчетны только указанным органам. Этим объясняется большая «независимость» КСО по сравнению с органами внутреннего финансового контроля, поскольку основными объектами контроля КСО является деятельность органов исполнительной власти субъекта Российской Федерации и их подведомственных учреждений в сфере бюджетных правоотношений.

Другой немаловажной особенностью КСО является то, что при осуществлении внешнего государственного финансового контроля они руководствуются стандартами внешнего государственного финансового контроля, ими же утверждаемыми. Данная норма позволяет КСО своевременно реагировать на смену направлений государственной финансовой

политики, принимая стандарты внешнего финансового контроля, ориентированные на удовлетворение потребности в результатах контрольного мероприятия, необходимого для полного и всестороннего анализа. Законодателем в отношении КСО установлены полномочия в сфере внешнего государственного финансового контроля, причем указанный перечень не является исчерпывающим (статья 9 Закона № 6-ФЗ). Деятельность КСО направлена не только на установление нарушений, недостатков объектов контроля, их оформление, но и проведение работы по принятию мер к их пресечению, устранению и предупреждению нарушений, что достигается направлением представлений, предписаний.

КСО, как и органы исполнительной власти, входящие в систему финансового контроля, контролируют соблюдение законодательства в сфере публичных финансов, выявляют факты правонарушений, связанных с использованием финансовых ресурсов на региональном уровне. Однако, кроме этого, они наделены рядом полномочий в части оценки эффективности использования финансовых средств и государственной собственности (в том числе с позиции достижения поставленных целей и выполнения конкретных задач), проведения приватизации и национализации, предоставления различного рода преференций и законности их использования, устранения законодательных лазеек для различного рода финансовых манипуляций. Это позволяет сделать вывод о том, что КСО обладают большими полномочиями нежели органы государственного финансового контроля исполнительной власти и способны решать задачи по оценке эффективности использования средств бюджета субъекта Российской Федерации.

КСО в своей деятельности вправе взаимодействовать как друг с другом, так и со Счетной палатой Российской Федерации, с территориальными управлениями Центрального банка Российской Федерации, налоговыми органами, органами прокуратуры, иными правоохранительными, надзорными и контрольными органами Российской Федерации, субъектов Российской Федерации и муниципальных образований, для чего могут заключать соглашения с ними. Осуществление совместной деятельности КСО с указанными органами позволяет повысить эффективность проводимых контрольных мероприятий, работы по принятию мер к выявленным нарушениям, недостаткам.

Тем не менее, следует отметить, что в работе органов финансового контроля, и в том числе КСО, имеется множество нерешенных проблем, таких как проблемы терминологии, разделения полномочий, внедрения принципа персональной ответственности, и целый ряд методических проблем.

Таким образом, законодателем установлены широкие полномочия КСО в сфере государственного финансового контроля, позволяющие организовывать контроль использования средств бюджета субъекта Российской Федерации и давать оценку результативности их использования, но существует и ряд нерешенных проблем деятельности КСО, свидетельствующих о необходимости дальнейшего исследования внешнего финансового контроля вообще и КСО субъектов Российской Федерации в частности.

Список использованной литературы:

1. Волков А.Ю. Контроль как категория и как инструмент управления // Институциональные и инфраструктурные аспекты развития различных экономических систем. Сборник статей Международной научно-практической конференции. Уфа, 2014. С. 27 – 29.

© А.А. Цанунин, 2015
© М.А. Волков, 2015

УДК 371.83

Гоголева Туйаара Ивановна
студентка 3 курса ЭУ-12
Педагогического института, СВФУ им. М.К. Аммосова
г. Якутск, РФ
e-mail: gogoleva.tuyaara@yandex.ru
Евсеев Прокопий Владимирович
старший преподаватель ФЭИ, СВФУ им. М.К. Аммосова
научный руководитель

ПОДДЕРЖКА ГОСУДАРСТВА В РАЗВИТИИ ДЕТСКОГО ДВИЖЕНИЯ РЕСПУБЛИКИ САХА (ЯКУТИИ)

Союз детских общественных объединений – это объединение созданное для создания нового формата детского движения, повышение статуса и имиджа, а также привлечение большого количества детей и подростков, нахождение новых программ и проектов.

Для развития Союза детских общественных объединений нужны финансы. На республиканском уровне – финансирование Союза детских общественных объединений Республики Саха (Якутия) осуществляется в виде субсидий, выигранных в конкурсах, проводимых Министерством молодежной политике и спорту Республики Саха (Якутия) на основании Постановления Правительства Республики Саха (Якутия) от 06 февраля 2008 г. № 46 «О порядке отбора получателей и предоставления субсидий из государственного бюджета Республики Саха (Якутия) на реализацию проектов республиканских детских общественных объединений». На сегодняшний день размер субсидии составляет 4 662 000 рублей со всеми расходами организации. От этой суммы на организацию и проведение ежегодных мероприятий, для реализации программ и проектов остается всего 2 040 000 рублей. Для внедрения новых программ, введения единой формы и атрибутики детским организациям и объединениям, для организации выездов в северные районы республики и другие регионы страны, для расширения географии и увеличения охвата детей, имеющимися программами, средств катастрофически не хватает.

Из года в год Союз детских общественных объединений Республики Саха (Якутия) участвует всевозможных конкурсах субсидий и грантов. На эти выигранные средства запускаются новые проекты, но в следующем году из-за отсутствия источника финансирования проекты останавливаются или реализуются в меньшем количестве, благодаря спонсорам и энтузиастам. Но при таком темпе объединения не могут достигать конечной цели.

В целях создания условий для развития детских инициатив, развития социальных проектов, инициированных детскими общественными объединениями, органами ученического самоуправления в 2008 году СДОО добились подписания Указа Президента «Об учреждении грантов Президента Республики Саха (Якутия) детским общественным объединениям». Конкурс проводился по 8 номинациям. Общая сумма средств, выделяемых в виде грантов – 1 миллион рублей в год (без учета дифляторов), то есть 125 тысяч рублей для каждой номинации. Эти средства направляются более активным детским общественным организациям и объединениям республики, которые имеют регистрацию как юридическое лицо. Каждый год в ходе заседания члены экспертной комиссии конкурса отмечают, что из года в год число грантозаявителей не увеличивается, то есть, одни и те же организации принимают участие, тем самым география проекта не растет. Это объясняется тем, что в соответствии с настоящим положением в конкурсе принимают участие только

юридически зарегистрированные детские общественные организации или объединения. А в условиях без системной государственной поддержки детских организаций иметь самостоятельную юридическую регистрацию, вслед за этим ежеквартально или по итогам полугодий сдавать отчетность в налоговую, фонд пенсионного и социального страхования, вести бухгалтерские расчеты, постоянно уведомлять министерство юстиции не целесообразно. Откуда детским общественным организациям, объединениям найдутся лишние средства, что бы расплатиться с работой квалифицированного бухгалтера, или лишнее время заняться ведением постоянной отчетности?

Поэтому, по постановлению Правительства Республики Саха (Якутия) от 24 августа 1995 года №384 «О государственной поддержке детских общественных объединений» утверждено штатное расписание аппарата управления (Совета) Союза детских общественных объединений Республики Саха (Якутия) в количестве 7 единиц:

1. Председатель
2. Заместитель Председателя
3. Начальник-ответ-секретарь
4. Главный бухгалтер
5. Старший методист
6. Старший методист
7. Методист

19 мая 2012 года – в день создания пионерской Всесоюзной пионерской организации – создан Координационный Совет по государственной поддержке детского движения в Республике Саха (Якутия) в которую вошли руководители детских общественных организаций и объединений, представители министерств и ведомств, народные депутаты Государственного Собрания (Ил Тумэн) Республики Саха (Якутия). Председателем Координационного Совета единогласно был избран Сюльский Сергей Августович, председатель постоянного комитета Государственного Собрания (Ил Тумэн) Республики Саха (Якутия) по делам семьи, детства, молодежи, физкультуре и спорту.

Также, по поддержке президента республики Саха (Якутия) был создан ежегодный слет Единого детского движения под эгидой президента Республики Саха (Якутия). В слете рассматриваются именно те проблемные моменты, в котором нужна помощь от государства в финансировании. Именно в этом слете принимаются решения представителей детских движений с президентом Республики Саха (Якутия).

Я считаю, что государство на все 100 % должна поддерживать детское движение на шей республики, так как не зря говорит Владимир Дергунов, Президент Федерации детских и подростковых организаций Татарстана, руководитель консультативно-методического центра «Лесное чудо», с которым дружит наш регион: «Сегодня обществом востребован инициативный, предприимчивый человек, так как экономика и политика ставят перед ним серьезные требования. А эти важные человеческие качества формируются именно в детском движении. Соответственно, развитие и поддержка детских инициатив являются первостепенной задачей государства. Чтобы работа была более конструктивной необходимо создать ассоциацию детских организаций России».

Список использованной литературы:

1. Федеральный Закон «Об общественных объединениях» принят Государственной Думой 14 апреля 1995 года, в ред. Федеральных законов от 17.05.97 N 78-ФЗ, от 19.07.98 N 112-ФЗ

2. Закон Республики Саха (Якутия) «О государственной молодежной политике в Республике Саха (Якутия)» от 3 декабря 1998 года, № 49-II. Молодежный, детский,

семейный отдых. Информационно-методический сборник / отв. ред. С.В. Тетерский. - М. 2005.

© Т.И.Гоголева, 2015

УДК 33

Жабровец Роман Андреевич
студент 2 курса направления регионоведение
профиль азиатские исследования
МГЛУ ЕАЛИ
Г. Иркутск, РФ
Email: zhabrovets89@mail.ru

ТОРГОВЫЕ ОТНОШЕНИЯ КИТАЯ В ПЕРИОД С 1911-1949 ГГ.

На сегодняшний день экономика Китая находится на лидирующих позициях в мире. По данным МВФ за 2014 год ВВП КНР по паритету покупательской способности впервые опередила США, и составила 17,6 триллиона долларов. По номинальному ВВП Китая остается на втором месте.[5] По итогам 2012 года КНР опередила США по объему торговли товарами. Также Поднебесная является крупнейшим экспортером в мире, крупнейшим производителем товаров, крупнейшим держателем иностранных капиталов. Специалисты прогнозируют, что тенденция к росту экономики КНР сохраниться и в будущем.[8] В настоящее время экономическая мощь Китая является существенным фактором влияния в мире. Учитывая эти факты, важно знать, как складывалась экономическая система Китая. В частности развитие торговли, как один из главных факторов интеграции Китая в мировой рынок. В данной статье мы рассматриваем этап 1911-1949 гг.- от Синхайской революции до образования КНР. Данный временной период является важной вехой в истории развития международных отношений и экономики Китая. После победы Синьхайской революции нужно было выработать эффективную экономическую политику. Империалистические державы вели борьбу за расширение своей экспансии на территории Китая, что так же накладывало отпечаток на экономическую ситуацию. [10]

Новое правительство оказалось перед лицом нерешенных проблем, оставленных Цинской династией: конкуренция иностранных товаров на китайском рынке, дефицит капитала, техническая отсталость, низкая деловая мотивация, выплата контрибуции. Кроме того медлительность модернизации экономики находилось в резком контрасте с Японией. Молодое японское правительство создало эффективную программу модернизации экономики и сосредоточило все силы на экономическом росте как на приоритетной цели государства. Китайское же правительство характеризовалось безволием власти и отсутствием конкретных целей развития. Возникла необходимость мотивации китайской элиты на успех и прогресс экономики в целом. [6]

Хотя лидер революционеров, Сунь Ятсен, выработал проект модернизации экономики, все же Китай находился под значительным влиянием иностранных держав. Наиболее активная экспансия связана с началом XX века. В 1914 году сумма иностранных инвестиции достигала $1610 млн., причем 53% от этой суммы отводилась на транспортную отрасль, обрабатывающую и горную промышленность. [там же] Вследствие чего иностранцы контролировали железнодорожные и водные перевозки. 1 место по сумме

капиталовложений занимала Англия, затем Россия, Германия, Япония, США, Франция. [4] Так же иностранные капиталисты активно развивали банковскую систему. В послесинхайские годы эмиссионная активность иностранных банков значительно возросла. Банки контролировали китайский денежный рынок, давали кредиты, контролировали таможенные доходы.[9] Данные условия давали иностранным компаниям значительные привилегии во внешней торговле.

Несмотря на смену политического режима и первую мировую войну, за послесинхайское десятилетие объем внешней торговли почти удвоился и составил $1134,9 млн. Особенностью экспорта Китая было преобладание готовой продукции 39% и полуфабрикатов 20,5% . Чаще всего вывозились продукты китайского ремесла, сельскохозяйственное сырье, продукция горнодобывающей промышленности. В импорте преобладали предметы потребления, продовольствие и хлопок.[4] В послевоенные годы Япония значительно укрепила свои позиции во внешней торговле с Китаем. Повысился ввоз японской хлопчатобумажной продукции, тканей. Также Япония пыталась монополизировать предоставление займов. Проблему торгового пассива Китая несколько компенсировали хуацяо. С 1912-1919 гг. было создано около 50 китайских банков, хотя они и проигрывали в конкуренции иностранным банкам. Китайское правительство опиралось на дофабричное производство, рос экспорт кустарно-ремесленной продукции, развивалось капиталистическое предпринимательство.[4] Однако попытки китайского руководства реформации экономики не дали значительного развития национальной промышленности и торговли.[9]

За 1918-1927гг. значительно вырос экспорт капитала в Китай. В данный период Япония увеличила свои инвестиции почти в 5 раз по сравнению с 1914 годом. Японцы вкладывали свой капитал в развитие Маньчжурии, в основном в горнодобывающую промышленность. Увеличился ввоз машин и оборудования. Англия и США направляли свои вложения в экономический рынок Китая, пытаясь расширить связи с национальным капиталом и укрепиться на товарно-денежном рынке. Наиболее высокий приток капитала был отмечен в 1920-1923гг. - $96,9 млн. За данный период национальный капитал вырос более чем в два раза. Наиболее интенсивно развивался промышленный сектор, сельскохозяйственная продукция. Половина валовой продукции принимала товарную форму. [6]

Период нанкинского десятилетия 1927-1937 характеризуется большой ролью государства в регулировании экономики. Постепенно складывается аппарат экономического контроля. Все большая агрессия Японии, мировой финансовый кризис заставляют правительство Гоминьдана искать эффективные пути решения проблем в сфере экономики. Одной из главных проблем Китай считал иностранную конкуренцию на внутреннем рынке. Национальные банки становятся важным правительственным рычагом воздействия на экономику страны. Денежная реформа укрепила национальную валюту. При ликвидации внутренних таможенных барьеров, значительно повышаются ввозные пошлины.[4] Развитие сельскохозяйственного производства так же является приоритетной задачей.[9] Экономическая политика отразилась и во внешнеторговом обороте. В импорте значительно снизился ввоз потребительских и продовольственных товаров, ввоз машин более чем удвоился. Постепенно увеличивается экспорт товаров при уменьшении импорта. В экспорте преобладали традиционные для Китая товары, такие как шелк, чай. Политика гоминьдана приводит к сокращению потока иностранного капитала в страну. В целом экономическую политику в данный период можно охарактеризовать как эффективную. [4]

Война с Японией 1937-1945 гг. значительно ослабила позиции Китая в экономике. Японцы стремились реализовать свои планы на территории Китая, что существенно изменило характер социально-экономического развития некоторых районов. Особое место

занимала Маньчжурия, которая превратилась в индустриально-аграрный район с развитой инфраструктурой и преобладанием тяжелой промышленности.[7] В годы войны Японские капиталовложения в этом регионе увеличились с $2,8 млрд. до $11,3 млрд. Так же Япония пыталась реализовать свои планы и на других оккупированных территориях. [4] Основными статьями капиталовложении были связь, горнодобывающая промышленность, транспорт, развитие тяжелой промышленности. Китай в основным был поставщиком соевых бобов, железа, хлопка и других товаров.[7] Япония организовала свою кредитно-банковскую систему. Характер экономической политики гоминьдана определялся нуждами войны. Снизились таможенные поступления. Монополия государства на основные виды товаров не смогла сдержать инфляцию.[9] Цены 1945 года более чем в 1000 раз превышали довоенные. Гоминьдан контролировал и внешнюю торговлю. Большую роль сыграла внешнеполитическая поддержка союзников. Хотя в условиях войны внешняя торговля не играла значительной роли, в Китае сложилась система правительственных организации, которая контролировала как внешнюю, так и внутреннюю торговлю. Таким образом, за годы войны принципиально изменилась роль государства в регулировании экономики.[4]

Позднее, в 1950-е гг. активизировалось советско-китайское научно-техническое сотрудничество, что положительным образом повлияло на взаимодействие Забайкалья и провинции КНР в области сельского хозяйства. В рамках советско-китайских встреч на территории Забайкалья трудовые коллективы обсуждали вопросы организации сельскохозяйственного производства и эффективного использования сельхозтехники. [3]

Однако, несмотря на победу в войне с Японией, Китай не смог занять лидирующих позиций в послевоенном экономическом развитии. После второй мировой войны США пытается вовлечь Китай в сферу своих интересов. Правительство Китая подписывает с американцами ряд соглашений, в том числе договор о дружбе и торговле. Однако наряду с экономической помощью, предоставления кредитов, прямого инвестирования, американцы контролировали национальный экономический сектор. Что фактически означало полуфеодальный статус Китая. Кроме того обострение борьбы за власть внутри страны окончательно подорвало национальную экономику, что проявлялось в повышении уровня инфляции, спадом производственных сил, спекуляции, общим спадом уровня жизни. [7]

В целом рассматриваемый нами период нельзя охарактеризовать как период эффективного развития китайской экономики. Торговые отношения в процентном соотношении давали лишь малую часть ВВП. Согласно оценке национального дохода Китая за 1933 г. доля торговли составляла лишь 9,4 %. Несмотря на все попытки модернизации экономики, все же Китай оставался типичным доиндустриальным обществом. До 1949 г. 90% населения было занято в аграрном секторе, который давал не менее 65% ВВП. Увеличение темпов роста промышленности, развитие транспорта, денежные реформы не давали значительных результатов общем темпе роста экономики. С учетом большого населения страны объем внешней торговли был незначительным. Уровень жизни населения оставался крайне низким. [7] Причины этих проблем специалисты видят в неспособности китайского правительства выработать эффективную экономическую политику. Китай является государством с древнейшей культурой и на протяжении всего периода существования китайского общества формировалась его хозяйственная культура, оказавшая значительное влияние на менталитет китайцев. [1] Из-за чего процесс модернизации оказался длительным и сложным. Влияние традиционных норм на все сферы жизни в Китае, а в том числе и экономическую, обусловило некий своеобразный характер государственности, усилив традиционную роль государства и аппарата чиновников в общественной жизни. [2] Таким образом, правительству Китая не удалось гармонично пройти процесс модернизации экономики и занять достойную нишу

среди стран гегемонов того времени. Правительство Китая путем проб и ошибок нащупывало свой путь интеграции в систему международных отношений. Китай начал интенсивно развиваться лишь во второй половине XX века. Однако без того опыта, что был приобретен в рассматриваемый нами период, Китаю не удалось бы столь быстрыми темпами выбиться в лидеры стран по экономическим показателям.

СПИСОК ИСПОЛЬЗОВАННОЙ ЛИТЕРАТУРЫ

1. Кобжицкая, О.Г. Духовные основы хозяйственной культуры [Текст]: автореф. дис. канд. ф. наук/О.Г.Кобжицкая. – Иркутск, 1999. – 20 с.
2. Кремнёв, Е.В. Взаимодействие традиционных ценностей и западного опыта в процессе формирования культуры госаппарата КНР [Текст] / Е.В.Кремнёв // Азиатско-Тихоокеанский регион: диалог языков и культур: сборник научных докладов международной конференции (20-31 января 2007 г.) / сост. О.М.Готлиб. – Иркутск: ИГЛУ, 2007. – С. 128-131.
3. Макеева, С.Б. К вопросу о сотрудничестве советского Забайкалья и провинций КНР в области сельского хозяйства (1954-1960 гг.) [Текст] / С.Б. Макеева // Актуальные проблемы науки. Материалы Международной научно-практической конференции. – Тамбов: Изд-во ТРОО «Бизнес-Наука-Общество», 2011. – С. 93-94.
4. Меликсетов, А.В. История Китая [Текст] : учебник — 2-е изд., испр. и доп. / Л.С. Васильев, З.Г. Лапина, А.В. Меликсетов, А.А. Писарев — М.: Изд-во МГУ, Изд-во «Высшая школа», 2002.
5. Зарубежные публикации. Обзор зарубежных финансово-экономических публикаций. Выпуск 6 [Текст] / ГБУ Мосфинагентство, 2014 С.3
6. Селищев, А.С. Китайская экономика в XXI веке [Текст] / А.С.Селищев, Н.А. Селищев— Спб.: Питер, 2004. С. 55-67.
7. Firbank, J.K. The Cambridge History of China. [Text] Volume 13 / John K. Firbank, Albert Feurwerker — Cambridge University Press, 2008 C.492-499, 540-547.
8. Morrison, W. China's Economic Rise:History, Trends, Challenges, and Implications for the United States. [Text] / Wayne M. Morrison, 2014 C.-1
9. 中国近代经济史的分期和主要内容 [网站] / Режим доступа: http://m.biyelunwen.yjbys.com/fanwen/jingji/99232.html (30.01.2015)
10. 中国近现代经济史专题 [网站] / Режим доступа: http://www.360doc.cn/article/3383772_235794512.html (25.01.2015)

©Р.А. Жабровец, 2015

УДК 330

Жандарова Лариса Федоровна, ассистент кафедры экономики и управления на предприятии пищевой промышленности ФГБОУ ВПО «Казанский национальный исследовательский технологический университет», г. Казань, РФ, E-mail: lara_f20@mail.ru

ЭКОНОМИЧЕСКОЕ СОДЕРЖАНИЕ КАТЕГОРИИ ПЛАТНЫХ ОБРАЗОВАТЕЛЬНЫХ УСЛУГ КАК ПРЕДМЕТА ИССЛЕДОВАНИЯ

Определение категории платной образовательной услуги будет невозможным без идентификации базовых характеристик непосредственно феномена «образовательной

услуги», который в отечественной экономической литературе разработан достаточно глубоко и всесторонне. Широкий спектр определений категории «образовательная услуга», как предмета исследования представлен в таблице 1.

Таблица 1.

Сравнительные характеристики категории «образовательная услуга» в трактовке отечественных исследователей

Авторы	Определения
Е.В. Бурденко	Процесс передачи значимого объема совокупного знаний, навыков и умений от производителя (обучающего) к потребителю (обучаемому)
У.Г. Зиннуров	Объём учебной и научной информации, как суммы знаний общеобразовательного и специального характера и практические навыки, передаваемые личности по определенной программе
В.Н. Зотов	Комплекс учебной и научной информации, передаваемой гражданину в виде суммы знаний общеобразовательного и специального характера, а также практических навыков для последующего применения
В.М. Кожухар	Работа отдельного педагога или педагогического коллектива, направленная на целесообразное (предварительно запрограммированное) изменение социально-психологической (в частных проявлениях - профессиональной, квалификационной и т.д.) структуры личности обучаемого
В.П. Колесов	Экономическая категория, в которой концентрированно выражены сложные экономические отношения в области образования
М.А. Лукашенко	Совокупность целесообразной деятельности, удовлетворяющей потребность субъекта в образовании, и промежуточных образовательных продуктов в форме вещи, сопровождающих такую деятельность
И.А. Майбуров	Процесс передачи значимого объема совокупного знаний, навыков и умений от производителя (обучающего) к потребителю (обучаемому)
А.В. Морозов	Процесс формирования разнообразных способностей человека к труду, т.е. инвестирование в человеческий капитал, принимающий форму комплексного блага
О.В. Сагинова	Специфическая форма деятельности учебного учреждения, направленная на человека и имеющая конечной целью создание определенного, признаваемого обществом и человеком, полезного продукта
В.П. Щетинин	Система знаний, информации, умений и навыков, которые используются в целях удовлетворения многоликих потребностей человека, общества и государства

В приведенных в таблице 1 определениях категории «образовательная услуга» мы постарались собрать наиболее характерные и различные по своему содержанию определения. При этом, как видим, все они касаются преимущественно характерологических и функциональных параметров этого понятия. Однако наиболее

комплексным и всесторонним определением категории «образовательная услуга» представляется определение, приведенное К.В. Кузьминой, которое отражает весь комплекс заинтересованных сторон в совокупности экономических отношений, возникающих по поводу реализации и потребления образовательной услуги.

Существенное значение в понимании и трактовке предмета нашего исследования имеет общее теоретическое направление, связанное с доминированием точки зрения, в соответствие с которой образование и образовательная услуга, как общественное благо в системе экономической деятельности, не может и не должно регулироваться только рыночными механизмами. Эта позиция имеет глубокие исторические корни в России и других цивилизованных странах и поддерживается большим кругом авторитетных исследователей, среди которых необходимо выделить Безгласную Е.А., Белякова С.А., Бурменко Т.Д., Восколович Н.А., Добрынина А.И., Жильцова Е.Н., Клячко Т.Л., Кожухара В.М., Майбурова И.А., Попов Е.А., Тамбовцева В.А., Якобсона Л.И. и многих других. Как отмечает Е.А. Попов, доминирование государственного сектора в сфере образования будет выражаться в ограничении рынка образовательных услуг, так как государственный сектор сохранит свою ведущую роль в России и посредством собственных учебных заведений будет производить и оплачивать основной объем образовательных услуг.

Доминирующая роль государства в сфере предоставления образовательных услуг остается свойственной и для развитых рыночных государств, где государственные органы выступают заказчиком и потребителем образовательных услуг, а образовательные учреждения, зачастую, не приватизируются, а приобретают статус автономии.

Большинство теоретических исследований феномена услуги базируется на сравнительных характеристиках между ними и материальной товарной формой. Мы не будем подробно останавливаться на этих хорошо известных характеристиках. Однако целесообразно отметить, что для целей проводимого исследования теоретически значимыми являются не столько специфика экономических характеристик категории услуг, сколько особенности экономических отношений, возникающих по поводу производства, распределения, перераспределения и потребления платных образовательных услуг как предмета исследования [2, с.101]. В силу этого особое доминирующее научное направление в этой сфере приобрели теоретические направления исследования социально значимых услуг, каковыми являются образовательные услуги.

В связи с этим особый научный интерес для целей проводимого исследования представляют направлении изучения «услуги как процесса осуществления некоего действия» [3, с.141] и «услуги как продукта или результата некоего действия» [1, с.45].

Безусловно, что эти понятия различаются достаточно условно, так как большинство теоретических положений в этой сфере строятся на сугубо субъективных представлениях того или иного автора о характерологических особенностях услуги как процесса, либо как результат некоего процесса. Хотя обе стороны вполне отчетливо понимают, что без процесса не может быть никакого результата.

Поэтому большинство исследователей, среди которых необходимо выделить Жильцова Е.Н., Восколович Н.А., Бурменко Т.Д., Гордина В.Э., Киселева С.В., Романович Ж.А., Сухорукова М.М., Якобсона Л.И. и других, в качестве критериального признака идентификации специфики услуг выдвигают ее потребительские качества и свойства, стремительная диверсификация которых обусловливает формирование развивающихся ускоренными темпами по сравнению с материальным производством конкурентных рынков не столько традиционных, сколько новых, возникающих в результате конвергенции услуг.

В контексте проводимого исследования необходимо отметить противоречивость традиционных определений категории услуги, которые многими исследователями игнорируются. Так, например, трудно согласиться с определением услуги, которое приводит Д.Г.Бажуткин – «услуга – это полезное для потребителя действие в виде продукта деятельности, имеющего свою потребительскую ценность и стоимость, приносящих потребителю и обществу определенные блага»[4, с.115]. Во-первых, одна и та же услуга может быть полезной для потребителя, но не полезной (бесполезной, вредной) для общества. Во-вторых, равнозначно как и наоборот, полезные в точки зрения общества услуги могут быть не полезными (бесполезными, вредными) с точки зрения индивидуального потребителя. Это одно из основополагающих теоретических положений теории услуг, заключающееся в их диалектическом противоречии. В-третьих, все услуг однозначно определять априори как полезные было бы опрометчиво. Так, к примеру, медицинские услуги, оказанные низкоквалифицированным специалистом могут принести вред здоровью индивида, а, следовательно, и обществу в целом.

По всей видимости эти же критерии необходимо применять и к платным образовательным услугам, как единству противоположных и противоречивых качественных характеристик, приводящих, зачастую, к структурным дефектам рынка образовательных услуг и системы оказания образовательных услуг в целом.

Достаточно условное традиционное подразделение функций услуг на экономические и социальные, приводимое рядом авторов, в современных условиях выглядит несколько тривиально, так как нет очевидной необходимости разделять экономическую характеристику полезности услуг и социальную принадлежность этой полезности к тому или иному конкретному виду услуг – образования, медицинских, жилищно-коммунальных и других. Ни теоретически, ни практически это разделение ни к каким перспективным результатам не приводит, а лишь затрудняет исследование конкретных специфических особенностей конвергентных услуг, в том числе и в сфере образования, что, например, всецело относится к услугам дистанционного обучения, базирующимся исключительно на платной основе.

Единственно приемлемым с точки зрения проводимого исследования может быть классификация на государственные и предпринимательские, а также бюджетные и платные услуги.

Так, наиболее приемлемым для целей проводимого исследования, как нам представляется, можно считать определение образовательной услуги как совокупности экономических отношений, возникающих по поводу удовлетворения потребностей индивида по формированию у него определенных компетенций [5, с.26]. Поэтому можно заключить, что платная образовательная услуга, как предмет исследования, представляет собой социально-экономическую категорию, отражающую совокупность экономических отношений, возникающих между продавцом и потребителем (покупателем) платных образовательных услуг по поводу реализации совокупности знаний и умений, как ценностных параметров в целях удовлетворения потребностей индивида (потребителя) в формировании определенных компетенций на основе возмездного договора.

Список использованной литературы

1. Новиков, Д. А. Введение в теорию управления образовательными системами / Д. А. Новиков. - М. : Эгвес, 2009. - 156 с.

2. Жильцов, Е.Н. Экономика сферы платных услуг / Е.Н.Жильцов, Н.А.Восколович, В.Н. Казаков.- Казань, 1996. - 204с.

3. Восколович, Н.А. Экономика платных услуг / Н.А.Восколович.- М.: Юнити-Дана, 2009.- 399с.
4. Бажуткин, Д.Г. Формирование и развитие рынка образовательных услуг высших учебных заведений: теория и методология. Дисс. докт. эконом. наук, Самара, 2010.
5. Киселев, С.В. Особенности формирования конкурентоспособных стратегий развития на рынке информационно-коммуникационных услуг / С.В.Киселев, И.У. Курбиев. // Вестник КГТУ, №2 (февраль), 2010.

© Л.Ф. Жандарова, 2015

УДК 338

Зинченко Наталья Владимировна
к.э.н., доцент, ФГОБУ ВПО Финансовый университет
при Правительстве Российской Федерации
(Краснодарский филиал), г. Краснодар, РФ
e-mail: zin4encko.natasha@yandex.ru

СОЦИАЛЬНО-ЭКОНОМИЧЕСКОЕ РАЗВИТИЕ РОССИИ В ЭПОХУ ГЛОБАЛЬНЫХ ПЕРЕМЕН: СОСТОЯНИЕ И ПЕРСПЕКТИВЫ

Прогноз долгосрочного социально-экономического развития Российской Федерации на период до 2030 года, составленный в 2012 году требует существенной корректировки по причине глобальных изменений вызванных целым рядом проблем, обусловленных как внешними, так и внутренними факторами. Поэтому в январе 2015 года был утвержден Прогноз долгосрочного социально-экономического развития Российской Федерации на 2015 год [1].

Основные инфляционные риски превышения данного прогноза остаются высокими и связаны с возможным дальнейшим ослаблением рубля при его волатильной динамике. На этом фоне повышается вероятность снижения предложения и сохранения разбалансированности рынков, что будет оказывать давление на рост цен. Экономические условия с момента составления предыдущего прогноза сильно изменились. Прежде всего, произошло значительное снижение мировых цен на основные составляющие российского экспорта, остаётся весьма ограниченным доступ к внешним заимствованиям, некоторые финансовые рынки просто закрыты для нас. Это не могло не сказаться и на темпах роста экономики, и на потребительском спросе, и на показателях инфляции, и на оттоке капитала. Рассмотрим динамику основных показателей, характеризующих уровень жизни населения.

Реальные располагаемые денежные доходы населения, по предварительным данным Росстата, снизились в январе 2015 г. на 0,8% против снижения на 6,2% в декабре 2014 года относительно соответствующего месяца предыдущего года. Снижение реальной заработной платы в январе составило 8,0% по сравнению с 4,0% в декабре 2014 года. Среднемесячная начисленная заработная плата в феврале 2015 г., по оценке, составила 30620 рублей и по сравнению с соответствующим периодом предыдущего года выросла на 5,2%, в январе-феврале 2015 г. - на 5,3%.

Суммарная задолженность по заработной плате на 1 марта 2015 г. составила 2875 млн.рублей и по сравнению с 1 февраля 2015 г. увеличилась на 368 млн.рублей (14,7%). Из общей суммы просроченной задолженности 1237 млн. рублей (43,0%) приходится на задолженность, образовавшуюся в 2014 г., 895 млн.рублей (31,1%) - в 2013 г. и ранее. На 1

марта 2015 г. просроченная задолженность по заработной плате из-за несвоевременного получения денежных средств из бюджетов всех уровней отсутствовала в 70 субъектах Российской Федерации. Задолженность по заработной плате из-за отсутствия собственных средств организаций за февраль 2015 г. увеличилась на 12,4%.

В феврале 2015 г. по сравнению с предыдущим месяцем индекс потребительских цен составил 102,2%, в том числе на продовольственные товары - 103,3%, непродовольственные товары - 102,1%, услуги - 100,8%. Изменение официального курса доллара США и евро к рублю - 88,9% и 87,9%.

Всё это ведёт к снижению потребительского спроса, снижению розничного товарооборота. В феврале 2015 г., по предварительным итогам выборочного обследования населения по проблемам занятости, 4,4 млн. человек, или 5,8% экономически-активного населения, классифицировались как безработные. В государственных учреждениях службы занятости населения в качестве безработных было зарегистрировано 1,0 млн. человек, в том числе 0,8 млн. человек получали пособие по безработице.

Мы не приводим в данной статье демографические данные, т.к. считаем, что их изменение под влиянием негативных экономических тенденций в стране будет происходить спустя определенное время, и их направление будет результатом тех мер и мероприятий, которые будут предприняты для сглаживания негативных последствий экономической и политической ситуации в стране и мире. Негативная динамика основных показателей, характеризующих социально-экономическое положение нашей страны обусловлена резким ухудшением макроэкономических показателей. А именно: сохраняется санкционный режим и текущая конъюнктура сырьевых рынков; имеет место отток капитала – 115 млрд. долларов, что приводит к значительному росту инфляции и изменению курсовых соотношений; снижается инвестиционная активность, что вполне естественно, учитывая высокую степень неопределённости и риска.

По состоянию на 10 марта, годовая инфляция составила 16,7%, базовая инфляция в феврале выросла до 16,8%. Месячный темп прироста потребительских цен снизился с 3,9% в январе до 2,2% в феврале. По прогнозам экономистов Bank of America Merrill Lynch, через два-три года инфляцию в России и вовсе может сменить дефляция. Из-за высоких процентных ставок денежная масса начнет сокращаться (рисунок 1)

Рисунок 1 – Динамика базовой ставки ЦБ и инфляции [2]

Краткий обзор состояния российской экономики и тенденций макроэкономических показателей позволяет сделать вывод об ухудшении социально-экономической ситуации в стране, необходимо разрабатывать меры по её стабилизации, осуществлять контроль их реализации, а самое главное выискивать источники финансирования программ и

мероприятий. Сдерживающее влияние на цены оказывает снижение темпов роста реальной заработной платы и резкое сокращение потребительских расходов.

В марте 2015 года Банк России понизил ключевую ставку на 100 базовых пунктов – с 15% до 14%. Проводимая денежно-кредитная политика и снижение экономической активности поспособствуют замедлению годовых темпов прироста потребительских цен. Банк России будет готов и дальше понижать ключевую ставку по мере ослабления инфляционных рисков [3]. В прогнозе ЦБ учитывает формирование «новых источников инвестиций», в том числе в инфраструктуру из средств Фонда национального благосостояния (ФНБ), но расчет, прежде всего, на частные источники [4].

ЦБ РФ прогнозирует, что в 2017 году можно будет выйти на 6% рост экономики после двухлетнего спада. Это будет возможно за счет повышения цен на нефть, роста несырьевого экспорта, выходом на азиатские рынки капитала и влиянием низких внутренних ставок. Замедлению роста инфляции будут способствовать сложившиеся денежно-кредитные условия и слабая экономическая активность. Ожидается снижение ВВП в 2015 г. на 3,5-4,0%.

На рынке труда предполагается снижение заработной платы и рост неполной занятости, что приведет к дальнейшему снижению потребительской активности на фоне замедления роста розничного кредитования. Увеличение числа конфликтов в социально-трудовой сфере является следствием нарушения макроэкономического равновесия в экономике, поэтому возрастает риск обострения протестной активности [5, с. 566-571].

Подписано постановление о выделении регионам 50 миллиардов рублей, которые в первую очередь предназначаются предприятиям, на которых возможны сокращения, а так же кадровым агентствам и службам занятости. Средства будут потрачены на программы профессиональной переподготовки и повышения квалификации, а так же другие меры поддержки [6].

Основными источниками финансирования дефицита федерального бюджета в 2015 году будут являться средства Резервного фонда и Фонда национального благосостояния, это позволит в 2016 и 2017 годах продолжить финансирование мероприятий по обеспечению устойчивого развития экономики и социальной стабильности.

Теория экономического развития говорит о неизбежности кризисов в процессе функционирования экономических систем, исторический опыт доказывает, что кризисы происходят с циклическим постоянством, а выход из них всегда сопровождается ростом нововведений, создающих основу для формирования нового технологического уклада.

Список использованной литературы:

1. Прогноз социально-экономического развития российской федерации на 2015 год (январь 2015). [Электронный ресурс]. Режим доступа: http:// economy.gov.ru/ minec/ resources/ 69429320- a2fe- 49ea- 9823- bf6ea17ab6b3/ Прогноз+ 2015+ -+пояснительная+ записка.pdf

2. Годовая инфляция стабилизировалась на уровне 16,7% [Электронный ресурс] // Газета «Ведомости» [сайт]. [2015]. URL: http://www.vedomosti.ru/ newspaper/ articles/ 2015/03/18/ stabilnaya-inflyatsiya (дата обращения: 18.03.2015)

3. Банк России второй раз в 2015 году снизил ключевую ставку [Электронный ресурс] // ТАСС – Информационное агентство России [сайт]. [2015]. URL: http://tass.ru/ ekonomika/1826564 (дата обращения: 14.03.2015)

4. ЦБ: Российская экономика перейдет от спада к долгой стагнации [Электронный ресурс] // Газета «Ведомости» [сайт]. [2015]. URL: http://www.vedomosti.ru/ comments/newspaper/articles/2015/03/15/ot-retsessii-k-stagnatsii (дата обращения: 18.03.2015)

5. Муратова А.Р., Шумилина М.А. Макроэкономические аспекты разрешения социально-трудовых конфликтов в экономике современной России // Экономика и социум. 2014. № 2-3 (11). С. 566-571.
6. Ситуацию на рынке труда обсуждали сегодня на встрече главы правительства с вице-премьерами [Электронный ресурс] //Новости первого канала [сайт]. [2015]. URL: https://www.1tv.ru/news/economic/276468 (дата обращения: 20.03.2015)
© Н.В. Зинченко , 2015

УДК 338.12

Исааков Георгий Степанович
канд. техн. наук, доц. МГУДТ,
г. Москва, РФ
Соколова Алена Валерьевна
4-й курс ИЭМ МГУДТ,
г. Москва, РФ
E-mail: gestis@yandex.ru

МАРКЕТИНГОВОЕ УПРАВЛЕНИЕ ПРЕДПРИЯТИЕМ В УСЛОВИЯХ КРИЗИСА

Характерными чертами современного состояния мировой экономики являются обострение кризисных явлений, непредсказуемость и нестабильность социально-экономических процессов, ужесточение конкуренции. Для отечественной экономики к этому следует добавить еще экономические санкции со стороны зарубежных стран, что в совокупности с общемировыми факторами привело к необходимости внедрения эффективного антикризисного управленческого инструментария [1, с. 6 – 8].

В качестве инструмента антикризисного управления представляется актуальным использование маркетинга и его элементов, что позволит снизить падение объема продаж, показателей доходности деятельности и издержек на сбыт и продвижение, быстро подстраиваться под изменяющуюся экономическую среду. Этап формирования и развития концепций маркетингового управления субъектом, начавшийся с 50-х годов XX века, продолжается и в настоящее время, демонстрируя современные концепции маркетингового управления [2, с. 8,9, 18 – 23].

На сегодняшний день не существует универсальных способов антикризисного управления маркетингом, и поэтому адаптационные мероприятия будут индивидуальны. Однако представляется возможным выделить четыре антикризисных модели поведения предприятия:

1. Руководство предприятия не делает ничего, либо проводит мероприятия лишь в части минимизации расходов. Это увольнение части менеджеров разных уровней, сокращение всех видов операционных расходов, продажа непрофильных активов и введение жесткого контроля над всеми процессами. Данная модель поведения не гарантирует успеха, и большинство таких компаний пополняют ряды кандидатов в банкроты.
2. Руководитель предприятия экстренно собирает антикризисную команду из топ-менеджеров компании либо в антикризисную команду превращает маркетинговый отдел. Такая модель может дать некоторый положительный эффект.

3. На предприятии имеется отлаженная система финансового мониторинга, стратегического планирования и сформированная антикризисная команда. Именно данную модель признают оптимальным вариантом.

4. Функции антикризисной команды выполняет нанимаемая предприятием консалтинговая компания. Она разрабатывает, внедряет и по договоренности с предприятием реализует антикризисную стратегию, выполняя в таком случае функции отдела маркетинга. Эта модель оптимальна для компаний, которые не обладают соответствующими человеческими ресурсами.

Как было отмечено выше, не существует универсальных способов антикризисного управления маркетингом, но представляется возможным составить в общем виде алгоритм разработки антикризисной стратегии:

- создание и регламентация деятельности антикризисной рабочей группы;
- аудит внешней и внутренней среды компании;
- оценка потенциала рынка и устойчивости компании на рынке;
- корректировка стратегических и тактических целей развития компании;
- генерирование и сравнительный анализ стратегических альтернатив;
- оценка рисков реализации альтернативных антикризисных стратегий и анализ их ресурсного обеспечения;
- выбор и окончательная компоновка антикризисной стратегии маркетинга;
- разработка плана антикризисных мероприятий (долгосрочных, среднесрочных, краткосрочных);
- ревизия и реинжиниринг ключевых бизнес-процессов, влияющих на эффективность антикризисной стратегии;
- разработка системы индикаторов и критериев оценки, мониторинг эффективности реализации антикризисной стратегии [3].

На этапе окончательного выбора варианта антикризисной стратегии маркетинга предприятию или привлеченному консультанту следует провести анализ рынка, в котором оно находится. На основании проведенных исследований можно сделать выбор в пользу одной из трех стратегий (табл. 1):

Таблица 1. Варианты антикризисной стратегии

Возможные стратегии	Маркетинговые инструменты			
	Товаропотоки	Затраты на маркетинг	Цены	Продвижение
Расширение рынка сбыта, выход предприятия на новые сегменты рынка. Рост или сохранение рыночной доли за счет новых рынков сбыта	Средней интенсивности, с тенденцией к росту	Высокие	Гибкие	Агрессивное
Утверждение предприятия на освоенных рынках, удержание позиций. Рост или сохранение рыночной доли за счет	Интенсивные	Средние	Высокие или средние	Устойчивое, постоянное давление на рынок

старых рынков сбыта				
Отстаивание рыночной ниши, защита от конкурентов. Сохранение или минимизация потери рыночной доли	Средней интенсивности	Невысокие	Средние или низкие	Пассивное

Первый вариант антикризисной стратегии маркетинга может быть использован предприятиями со следующими характеристиками:

- рынок сбыта (сфера потребления) находится в стадии становления;
- рынок, несмотря на кризис, обладает значительным рыночным потенциалом, в потребление включаются все новые покупатели;
- предприятие выпускает инновационный продукт, обладающий высокой потребительской ценностью (качеством);
- конкуренция на рынке относительно не развита;
- предприятие имеет финансовые резервы;
- реклама дает высокую отдачу;
- экономические входные барьеры высоки.

Второй вариант антикризисной стратегии подходит для давно и стабильно работающих предприятий со следующими характеристиками:

- рынок сбыта (сфера потребления) находится в зрелой фазе;
- рынок сохраняет определенный потенциал (потенциальную емкость);
- предприятие обладает обширной и лояльной клиентской базой;
- у предприятия имеются определенные финансовые резервы;
- продукт или иные значимые для потребителей инструменты маркетинга обладают реальными конкурентными преимуществами;
- инструменты продвижения не девальвированы (реклама дает умеренную отдачу);
- факторы качества и сервиса для потребителей важнее, чем низкая цена.

Наконец, третий вариант антикризисной стратегии маркетинга может быть реализован предприятиями, минимизирующими предпринимательские риски в следующей ситуации:

- рынок сбыта (сфера потребления) находится в фазе спада;
- предприятие обладает достаточно лояльной, хотя и консервативной клиентской базой;
- у предприятия имеются ограниченные финансовые резервы;
- основной фактор, формирующий спрос на данном рынке – низкая цена;
- инструменты продвижения девальвированы (реклама не дает отдачи);
- продукт не обладает значимыми конкурентными преимуществами [3].

Резюме

По мере трансформации внешней и внутренней среды субъектов, обострения конкурентной борьбы **управленческие концепции маркетинга** стали “общими” не только для маркетингового отдела или управления, но и для всей организации, приоритетными в ее менеджменте, **трансформировавшись**, таким образом, из **управления маркетингом** в организации в **маркетинговое управление** субъектом. Конечно, это не приоритетная управленческая структура в организации, однако нужно отметить, что в зависимости от стадии антикризисного менеджмента используются те или

иные маркетинговые средства. В свете этого можно выделить три основных состояния: предкризисное управление, кризисное и послекризисное.

1. Предкризисное управление. На этом этапе основными задачами маркетинга являются предотвращение кризисной ситуации и построение основных стратегических планов.

2. Кризисное управление. Основной целью является скорейший и наиболее безболезненный выход из кризиса.

3. Послекризисное управление. Акцент делается на реабилитации и стабилизации положения организации.

Список использованной литературы:

1. Иващенко Н.С., Исааков Г.С. Антикризисное управление. – М.: МГТУ им. А.Н. Косыгина. 2011. – 77 с.

2. Иващенко Н.С., Исааков Г.С. Маркетинг. – М.: МГУДТ, 2013. – 175 с.

3. www.src-master.ru

© Исааков Г.С., Соколова А.В., 2015

УДК 330

Ким Ольга Анатольевна, студент
к.э.н. **Т.А.Журавлева,**
Поволжский Государственный Университет
г.о.Тольятти, Российская Федерация
E-mail: kim_olga1993@mail.ru

ОСОБЕННОСТИ БИЗНЕС-ПЛАНИРОВАНИЯ МАЛОГО ПРЕДПРИЯТИЯ

В статье изложены цель и задачи бизнес-плана, как основного инструмента управления предпринимательской деятельности, который представляет собой комплексное исследование различных сторон работы предприятия. Также раскрыты особенности бизнес-планирования на малом предприятии.

Ключевые слова: Бизнес-план, бизнес-планирование, малое предприятие.

В настоящее время предпринимательство является распространенным видом деятельности. При этом значительную часть частных предприятий составляют мелкие фирмы благодаря более простой процедуре создания и меньшему количеству необходимых сотрудников. Однако малое предпринимательство имеет и другие отличительные черты.

Следовательно, для обеспечения эффективного функционирования организации руководителю необходимо заранее тщательно изучить особенности малых предприятий. И впоследствии учесть их при разработке бизнес плана, преобразовав отличительные черты деятельности мелких фирм в особенности бизнес планирования для малого предпринимательства [1, С.196].

В условиях глобальных изменений в производственных и информационных технологиях, широкого использования на практике достижений науки и позитивного накопленного опыта материальные активы образуют лишь видимую, относительно небольшую часть достояния предприятия.

Основными ресурсами развития во все большей мере становятся люди и знания, которыми они обладают, интеллектуальный капитал и растущая профессиональная компетенция кадров.

В условиях рыночной экономики большую роль для предпринимателей играют факторы неопределенности и непредсказуемости.

Предприниматель в своей деятельности не может достичь больших успехов, конкретно не запланировав свою деятельность, не будучи постоянно в курсе о рынке, конкурентах, возможных рисках и своих возможностях. Бизнес план в условиях рыночной экономики является одной из важных инструментов управления предприятиями.

Бизнес план дает возможность предпринимателю решить ряд таких вопросов, как место предприятия на рынке, цели и стратегия и тактика достижения их, определение видов продукции (услуг), оценка (приблизительный подсчет) расходов на их производство и реализацию, мероприятия, направленные на исследование рынка, рекламы, ценообразования, реализации, стимулирование продажи, оценки финансовых и материальных средств предприятия, выявление всех возможных препятствий в осуществлении бизнеса [2, С.234].

Составление бизнес-плана осуществляется тремя основными этапами:

- анализ состояния бизнеса в настоящее время,
- определение задач, целей и миссии организации,
- разработка бизнес-плана.

Говоря иначе, бизнес-план является сводным документом, который включает в себя анализ возможностей организации и средства достижения желаемых результатов.

Разработка бизнес-плана, в зависимости от направления и объема бизнеса, может быть разной. Ведение нового бизнеса или его расширение является очень серьезным и ответственным делом и связано с большим риском. Поэтому предприниматель должен ясно представить правовое поле, вопросы управления персоналом, рынок, конкурентов, банковское дело и т.д.

Очень важно, чтобы предприниматель имел представления о финансовых потоках: принято прибыль называть сердцем бизнес-плана, а финансовые потоки - кровеносными сосудами.

Представим типовую структуру бизнес плана:

Сводный раздел .

Возможности предприятия.

Виды товаров / услуг.

Рынки сбыта.

Конкуренты.

План маркетинга.

Производственный план.

Управление предприятия и правовое обеспечение деятельности. Финансовый план.

Оценка рисков и страхование.

Первой особенностью бизнес планирования на малом предприятии является ограниченность человеческих ресурсов. Руководитель вынужден держать их в определенных рамках. Отношения с поставщиками порождают вторую особенность бизнес планирования на малом предприятии. Если перед крупными и солидными фирмами поставщики стараются вовремя выполнить свои договорные обязательства, чтобы продолжить выгодное сотрудничество, то с мелкими

организациями отношения другие. Поставщик может предоставить продукцию позже назначенного срока, или вообще не выполнить своих обязательств по договору. Из понятия «малое предпринимательство» вытекает третья особенность бизнес планирования - ограниченность финансовых ресурсов. Малые фирмы имеют небольшие резервы и поэтому чрезвычайно чувствительны ко всем изменениям в экономике. Поэтому при бизнес планировании необходимо предусмотреть возможность быстрого перепрофилирования компании. Для малых предприятий, в силу их организационной мобильности, это не создаёт особых проблем, тогда как большим фирмам труднее менять свой уклад, технологию, оборудование.

Применение методов бизнес-планирования, охватывающие практически весь спектр менеджмента, упорядочивает и систематизирует процесс принятия решений.

В самой технологии бизнес-планирования заложен механизм поиска оптимального управленческого решения, исходя из возможностей внешней и потенциала внутренней среды предприятия. В наибольшей мере, бизнес-планирование необходимо малым и средним предприятиям, работающим в условиях высокой неопределенности и имеющим меньший допуск на ошибку [1, С.231].

Бизнес-план, являясь формой краткосрочного планирования компании, выполняет функцию обязательного документа, подлежащего предъявлению кредитным организациям, и во многом обеспечивает положительное решение кредитора о финансировании инновационных проектов. Как показывает практика многих компаний, убедительно и правильно составленный бизнес-план на 90 % гарантирует получение необходимого кредита [2, С.138].

Обобщая все вышесказанное, следует отметить, что особое внимание предприниматель должен уделить таким особенностям малого бизнеса, как ограниченность финансовых и человеческих ресурсов. Необходимо заранее найти надежный источник финансирования. Важно разработать стратегию поиска персонала. Кроме того, владелец малого бизнеса должен сконцентрироваться на поиске добросовестных контрагентов, честно выполняющих свои обязанности. Изменения состояния экономики и рыночной конъюнктуры, несомненно, важны, но они не создают предпринимателю больших проблем благодаря высокой организационной мобильности малых предприятий.

Список литературы

1. Бекирова О.Н. Бизнес-планирование / О.Н. Бекирова, С.А. Баркалов, М.Л. Бурлаков // Министерство образования и науки РФ, Государственное образовательное учреждение высшего профессионального образования Нижегородсткий государственный технический университет им. Р.Е. Алексеева. Нижний Новгород, 2010. -321с.
2. Бизнес-план. Методические материалы / под ред. Р.Г. Маниловского. - М., Финансы и статистика, 2013.-365с.
3. Блэквелл Э. Как составить бизнес план. - М.: ИНФРА-М, 2014.-359с.
4. Кузнецова Е.В., Агафонова М.С. Особенности развития предпринимательства в России // Успехи современного естествознания. 2012. № 4. –С.12-21.
5. Зелль. А. Бизнес-план: Инвестиции и финансирование, планирование и оценка проектов. - М., Ось-89, 2011.-278с.
6. Зигель Э.С., Шульц Л.А., Форд Б.Р., Карни Д.С. Составление бизнес-плана. - М., Джон Уайли енд Санз, 2014.-343с.

©Ким О. А., Т.А.Журавлева

УДК 338

Кожаринов Александр Владимирович
К.э.н., доцент, проректор по социальной и воспитательной работе
ФГОБУ ВО «Финансовый университет при Правительстве Российской Федерации»
г. Москва, Российская Федерация
Петровичева Николина Мартиновна
Магистр факультета «Открытое образование»
ФГОБУ ВО «Финансовый университет при Правительстве Российской Федерации»
г. Москва, Российская Федерация

ПОЛИТИКО-ЭКОНОМИЧЕСКИЙ АНАЛИЗ РОССИЙСКОЙ МОДЕЛИ КОРПОРАТИВНОГО УПРАВЛЕНИЯ

Практически любая национальная модель корпоративного управления создавалась на протяжении длительного исторического периода и отражает, в первую очередь, особенности социально-экономического развития страны, ее традиции и идеологию. Непосредственное перенесение зарубежных моделей на базу переходных экономик не только бессмысленно, но и опасно для последующего реформирования.

Отечественная система корпоративного управления не характеризуется ни однозначной ее направленностью в сторону англо-американской или японо-германской модели корпоративного управления, ни формированием специфичной российской модели корпоративного управления, имеющей отдельный набор свойств. Прежде всего, причина заключается в довольно-таки высокой степени неопределенности как внешних, так и внутренних факторов ее развития.

Сравнивая японо-германскую и англо-американскую корпоративные модели, стоит отметить, что англо-американская модель характерна поддержанием высокой гибкости систем управления, приспособлением предприятия к мобильности внешней среды и достаточной рискованностью проектов. И наоборот — японо-германская модель подвержена большей стабильности внутренних и внешних для компании факторов, в ней гораздо ниже риски банкротств и разрушительных «конфликтов интересов».

Исходя из этого, проблема ориентирования российской экономики на определенную модель обладает особой актуальностью. Изначально в России замечалась тенденция возникновения модели рыночной экономики англо-американского типа; в последнее же время исследователи указывают на переориентацию российской экономики в сторону японской модели, являющейся наиболее привлекательной для государств с переходной экономикой [1].

К числу факторов, определяющих модель корпоративного управления, относят:

- конкретную структуру владения акциями в корпорации;
- специфику финансовой системы в целом как инструмента трансформации сбережений в инвестиции;
- соотношение источников финансирования корпорации;
- макроэкономическую ситуацию и экономическую политику в стране;
- политическую систему;
- историю развития и существующие особенности правовой системы и культуры;
- традиционную (исторически сложившуюся) национальную идеологию;
- сложившуюся практику деловых отношений;
- традиции и степень государственного вмешательства в экономику и его роль в регулировании правовой системы.

Стоит отметить тот факт, что для России и прочих стран с переходной экономикой, на данный момент характерны лишь формирующиеся и промежуточные модели корпоративного управления. Типичными явлениями для них являются жесткая борьба за контроль в корпорации, несущественная защита акционеров и инвесторов, плохо развитое правовое и государственное регулирование.

В числе важных специфических проблем, которые присущи большей части стран с переходной экономикой и формирующих дополнительные трудности создания моделей корпоративного управления и контроля, выделяют:

- слабо развитое и, определенно, противоречивое законодательство;
- неразвитая инфраструктура для обеспечения выполнения корпоративного законодательства;
- преобладание в экономике крупных корпораций и монополизм;
- часто значительная изначальная «распыленность» владения акциями;
- главенствующая роль менеджеров (директоров) в корпоративном контроле;
- вечная борьба за контроль в корпорациях и нестабильная система прав собственности;
- слабые и неликвидные рынки корпоративных ценных бумаг;
- неэффективно функционирующая система финансовых институтов;
- проблема «прозрачности» эмитентов и рынков;
- неразвитые традиции корпоративной этики и культуры;
- преобладание у государства значительной доли собственности;
- коррупция.

В заключение можно отметить, что данные проблемы принципиально отличают российскую модель от «классических» моделей, которые сложились в странах с развитой рыночной экономикой, относительно стабильной и имеющей более чем столетнюю историю.

Список использованной литературы:

1.Бутова Т.В., Добрина Л.Р., Белозерова В.А. Корпоративная социальная ответственность бизнеса в рамках взаимодействия муниципальных органов власти и бизнес-структур // Интернет-журнал Науковедение. 2014. № 3. С. 16.

© А.В. Кожаринов, Н.М. Петровичева, 2015

УДК 657.6

Лукина Елена Викторовна
канд. экон. наук, доцент МичГАУ,
г. Мичуринск Тамбовской области
E-mail: elevik.lukina@yandex.ru

ЭТАПЫ ПРОВЕДЕНИЯ АУДИТА В СООТВЕТСТВИИ С МЕЖДУНАРОДНЫМИ СТАНДАРТАМИ АУДИТА (МСА)

Международные стандарты аудита (МСА) – это документы, содержащие единые требования, при соблюдении которых обеспечивается соответствующий уровень качества аудита и сопутствующих аудиту услуг. МСА должны унифицировать подход к аудиту в

международном масштабе, а также содействовать развитию аудита в странах, где профессиональный уровень аудита ниже общемирового.

Аудит в соответствии с МСА должен проводиться в следующей последовательности:

1) получение знаний о бизнесе потенциального клиента;
2) согласование соглашений по аудиту;
3) оценка системы внутреннего контроля;
4) оценка уровня существенности и аудиторского риска;
5) подготовка общего плана и программы аудита;
6) сбор аудиторских доказательств в ходе проведения аудита;
7) сообщение информации по результатам аудита;
8) подготовка аудиторского заключения.

Знание бизнеса – общее знание экономики и той отрасли, в которой экономический субъект ведет хозяйственную деятельность. Разъяснения по поводу понимания аудитором бизнеса клиента имеются в МСА 315 «Понимание деятельности и оценка рисков».

Получить знания о бизнесе потенциального клиента аудитор может из следующих источников: беседы с сотрудниками, внутренними аудиторами, заказчиками, поставщиками, конкурентами; публикации об отрасли; посещение административных и производственных помещений; документы организации по различным вопросам и др. Для приобретения знаний о бизнесе экономического субъекта аудитору необходимо изучить: форму и структуру собственности, источники финансирования, ассортимент выпускаемой продукции и рынки сбыта; внутренние нормативные акты, наличие внутреннего аудита; основные финансово-экономические показатели и др. [3, с. 198].

После получения информации о бизнесе потенциального клиента и принятии положительного решения о возможности аудиторской проверки составляется письмо-обязательство о проведении аудита и отправляется руководству организации. Порядок согласования соглашений по аудиту изложен в МСА 210 «Согласование условий соглашений по аудиту».

Система внутреннего контроля – это политика и процедуры, принятые руководством экономического субъекта для эффективного ведения финансово-хозяйственной деятельности. Требования и рекомендации по вопросам оценки системы внутреннего контроля даны в МСА 265 «Информирование о недостатках в системе внутреннего контроля лиц, отвечающих за управление». Аудитор получает представление о системе внутреннего контроля при выполнении следующих аудиторских процедур: опрос сотрудников и изучение документации об их служебных обязанностях; аудит документов и записей; наблюдение за хозяйственными операциями организации.

Требования и рекомендации по определению существенности представлены в МСА 320 «Существенность в аудите». Информация считается существенной, если ее пропуск или искажение в бухгалтерской отчетности оказали влияние на экономические решения пользователей такой отчетности. Для количественной оценки существенности ошибок используется показатель – уровень существенности (максимально допустимое искажение данных бухгалтерской отчетности, которое не оказывает влияние на решения, принимаемые пользователями на основе анализа этой отчетности).

Оценка существенности является предметом профессионального суждения аудитора. Аудитор должен установить уровень существенности: для бухгалтерской отчетности в целом, отдельных сальдо счетов, отдельных оборотов по счетам. Если после завершения аудита выявленные и прогнозируемые ошибки (то есть рассчитанные аудитором по результатам аудиторской выборки) в своей совокупности превышают или приближаются к установленному уровню существенности аудитору необходимо: увеличить объем

аудиторских процедур (уровень существенности ошибок может быть снижен); предложить руководству клиента внести поправки в бухгалтерскую отчетность [2, с. 56].

Вопросам оценки аудиторского риска посвящены МСА 315 «Понимание деятельности и оценка рисков» и МСА 320 «Действия аудитора в отношении оцененных рисков». Аудиторский риск – это вероятность того, что аудитор выразит ошибочное мнение в случаях, когда в бухгалтерской отчетности содержатся существенные ошибки. Аудиторский риск состоит из трех компонентов: неотъемлемый риск (возможность существенных искажений в сальдо счетов или в оборотах по счетам при условии отсутствия соответствующих средств внутреннего контроля), риск системы контроля (существенные искажения в сальдо счетов или в оборотах по счетам не будут предотвращены, выявлены или своевременно исправлены с помощью системы внутреннего контроля), риск необнаружения (аудиторские процедуры не позволяют обнаружить искажение в сальдо счетов или в оборотах по счетам, которые могут быть существенным).

Существует обратная зависимость между риском необнаружения, с одной стороны, и совокупным уровнем неотъемлемого риска и риска системы контроля, с другой стороны. Неотъемлемый риск оценивается на основе профессионального суждения аудитора о следующих факторах: честность руководства, его опыт и знания; бизнес клиента и отраслевые особенности; наличие счетов, требующих корректировки или связанных с большим объемом расчетов; наличие необычных и сложных хозяйственных операций в конце года. Оценка риска системы контроля проводится аудитором после получения представления о системе внутреннего контроля экономического субъекта. Риск необнаружения напрямую связан с аудиторскими процедурами по существу. С увеличением объема этих процедур достигается снижение риска необнаружения до низкого уровня.

С целью повышения эффективности проведения аудиторской проверки аудитор должен осуществить планирование аудита (разработать общий план и программу аудита). В МСА 300 «Планирование аудита финансовой отчетности» представлены рекомендации по планированию аудита бухгалтерской отчетности.

При подготовке общего плана аудита аудитор обязан учесть в нем следующие вопросы: знание бизнеса клиента; понимание системы внутреннего контроля; аудиторский риск и уровень существенности; сроки и объем аудиторских процедур; потребность в аудиторах и других специалистах, а также контроль их работы. Развитием общего плана аудита является программа аудита. Программа аудита – это набор подробных инструкций для аудиторов и средство контроля выполнения ими работ.

Количество и качество аудиторских доказательств, а также аудиторские процедуры, необходимые для получения этих доказательств регламентирует МСА 500 «Аудиторские доказательства». Аудиторские доказательства – это информация, полученная аудитором в ходе проведения аудита разными способами из разных источников. На аудиторских доказательствах основывается мнение аудитора. Существуют следующие процедуры получения аудиторских доказательств: инспектирование (аудит записей, документов или материальных активов); наблюдение; запрос и подтверждение; подсчет; аналитические процедуры (анализ показателей и тенденций их изменения). Все полученные доказательства должны быть должным образом документированы.

В ходе аудита могут возникнуть вопросы, о которых аудитор должен сообщить лицам, отвечающим за управление экономическим субъектом. В этом случае

аудитор должен руководствоваться МСА 260 «Сообщение информации по вопросам аудита лицам, отвечающим за управление».

Сообщаемая информация должна содержать: корректировки бухгалтерской отчетности; существенные обстоятельства, которые могут вызвать сомнение в способности клиента продолжать свою деятельность; разногласия с руководством по вопросам, которые являются существенными для бухгалтерской отчетности или аудиторского заключения; предполагаемые модификации аудиторского заключения; существенные недостатки в системе внутреннего контроля. [1, с. 78].

Завершающим этапом аудита является подготовка аудиторского заключения. При этом аудитор должен руководствоваться МСА 700 «Заключение независимого аудитора по полному комплекту финансовой отчетности общего назначения». Если по результатам проведенного аудита, аудитор приходит к выводу, что бухгалтерская отчетность представлена объективно во всех существенных отношениях, то он выражает безоговорочно положительное мнение в аудиторском заключении. В иных случаях аудитор формирует модифицированное мнение.

Согласно МСА 701 «Модификация заключения независимого аудитора» существуют следующие модификации аудиторского заключения: не влияющее на достоверность бухгалтерской отчетности (аудитор включает в аудиторское заключение абзац, указывающий на существенный фактор: неспособность клиента продолжать свою деятельность, наличие будущих событий, которые могут повлиять на бухгалтерскую отчетность); мнение с оговоркой (невозможно выразить безоговорочно положительное мнение, однако степень несогласия с руководством или ограничение объема аудита не настолько существенны и глубоки, чтобы выразить отрицательное мнение или отказаться от выражения мнения); отрицательное мнение (влияние каких-либо разногласий с руководством существенно и глубоко для бухгалтерской отчетности); отказ от выражения мнения (ограничение объема аудита настолько существенно и глубоко, что аудитор не может получить достаточные аудиторские доказательства и, следовательно, выразить мнение о бухгалтерской отчетности).

Список использованной литературы:

1. Лукина Е.В. Документирование аудита в соответствии с международными стандартами аудита (МСА) // Розвиток бухгалтерського обліку, аналізу і контролю в умовах інтеграційних процесів: збірник матеріалів Міжнародної науково-практичної конференції (м. Київ, 1-2 серпня 2014 р.). – К.: ГО «Київський економічний науковий центр», 2014.

2. Лукина Е.В. Оценка уровня существенности и аудиторского риска согласно международным стандартам аудита (МСА) // Внедрение научных знаний в повседневную жизнь: материалы XXXIX Международной научно-практической конференции по философским, филологическим, юридическим, педагогическим, экономическим, психологическим, социологическим и политическим наукам. Центр научных инициатив. Украина, г. Горловка, 2013.

3. Лукина Е.В. Этапы планирования аудита в соответствии с международными стандартами аудита // Економіка і управління: виклики та перспективи. Збірник матеріалів міжнародної науково-практичної інтернет-конференції 13-14 лютого 2014 р. – Дніпропетровськ: «ФОП Дробязко С.И.», 2014.

© Е.В. Лукина, 2015

УДК 339.138

Лычагина Ирина Николаевна
канд. пед. наук, доцент ЮУрГУ,
г. Челябинск, РФ
e-mail: lych-i@inbox.ru
Брейгина Татьяна Евгеньевна,
студентка IV курса ЮУрГУ

ПРОДВИЖЕНИЕ ОБРАЗОВАТЕЛЬНЫХ УСЛУГ КАК ЭЛЕМЕНТ ОБРАЗОВАТЕЛЬНОГО МАРКЕТИНГА

Современные экономические реалии – развитие рыночных отношений в России – обуславливают перемены во всех сферах жизни общества, формируя новую картину мира, и создают базис для обострения конкуренции в тех социальных областях, которые ранее не были подвержены влиянию этого коммерческого явления. Так, сфера образования оказалась под воздействием относительно новых для России рыночных принципов и постепенно переходит из статуса бесплатного общественного блага в категорию услуги нематериального характера. Очевидное следствие этой тенденции – необходимость реализации всего комплекса маркетинга и использования полного объема средств и технологий продвижения в сфере образовательных услуг для максимального привлечения представителей целевой аудитории.

Управление товарным предложением образовательных услуг и продуктов со стороны учебных заведений означает производство ими таких объемов образовательных занятий, форм, методов и средств воспроизводства содержания образования (заданных «сверху» государством) преподавателями и техническими средствами, которые соответствуют запросам конкретных групп работодателей, пожеланиям и возможностям узких групп обучаемых. Иными словами, это придание государственным решениям в сфере образования прикладного характера и организация реального производства образовательных продуктов и услуг. Образовательный маркетинг может быть определен как действия в целях внешней продажи образовательных услуг образовательного учреждения и улучшения образовательного климата внутри него.

Обозначим, что под термином «продвижение» авторы подразумевают совокупность различных видов деятельности по доведению информации о достоинствах предоставляемых услуг до потенциальных потребителей и стимулированию возникновения у них желания ими воспользоваться [4]. Продвижение в сфере высшего образования имеет ряд отличительных особенностей, что определяет необходимость проведения дополнительных исследований и разработок в этом направлении. Эти особенности обусловлены спецификой продвигаемых услуг, среди которых: сезонность и цикличность; длительность оказания услуги (4-6 лет); нематериальный характер; зависимость образовательных учреждений от государства и государственных стандартов; прямая взаимосвязь качества услуги от лиц, осуществляющих образовательный процесс [3;5].

Из вышеперечисленных уникальных черт можно сделать вывод, что средства и технологии, используемые при продвижении услуг коммерческих организаций, не могут быть применены без существенных преобразований, в ином случае их реализация не принесет нужного эффекта. Так, например, принимая во внимание нематериальный и неосязаемый характер услуг в сфере образования, во время кампании по продвижению целесообразно акцентировать внимание потенциального потребителя на наиболее значимых параметрах услуги и представить их максимально наглядно [4]. К таким

параметрам можно причислить: образовательные стандарты, учебные планы и программы, состояние рынка труда по выбираемой профессии, информацию о методах, формах и условиях обучения, выдаваемые сертификаты, лицензии, дипломы.

Для наиболее точного определения значимых для потенциального клиента параметров необходимо провести сегментацию рынка, выделив сегменты, в рамках которых потребители схоже реагируют на потребительские свойства предлагаемых товаров и услуг. На рынке образовательных услуг можно говорить о наличии трех основных типов потребителей: потребители-личности, потребители-организации различных форм собственности, органы государственного регионального и местного управления [3]. Сегмент «потребители-личности», в свою очередь, может быть разделен на несколько групп целевой общественности с учетом психографического подхода, который обладает большим эффектом при решении задач в сфере рекламы или маркетинга: абитуриенты (выпускники школ, колледжей, люди старшего возраста, впервые поступающие на программы высшего образования) и родители абитуриентов-школьников.

В соответствие с выделенной целевой аудиторией и ее предпочтениями важно наглядно и красочно обыграть во время кампании по продвижению, помимо вышеперечисленных, еще и такие параметры образовательных услуг, как: уровень образования, престижность образовательного учреждения и соответствие государственным стандартам образования, направление подготовки, формы и сроки обучения, его методы и приемы, широту образования, востребованность выпускника на рынке труда.

Еще одним важнейшим шагом в написании стратегии продвижения является выбор релевантных каналов коммуникации. Согласно классической теории маркетинга комплекс маркетинговых коммуникаций состоит из основных и синтетических средств воздействия. Среди них реклама, прямой маркетинг, связи с общественностью, стимулирование сбыта в качестве основных средств, а также брендинг, спонсорство, участие в выставках и ярмарках, интегрированные маркетинговые коммуникации в местах продаж, product placement в качестве синтетических. Как показывает практика, образовательные учреждения России используют в основном рекламу, прямой маркетинг, стимулирование сбыта и участие в выставках, упуская из виду другие средства коммуникации. Возможно, это обусловлено сравнительно недавним формированием рынка образовательных услуг [2].

Интерес представляет исследование, проведенное компанией BeginGroup, посвященное выбору программ высшего образования среди жителей Москвы и Санкт-Петербурга [5]. Было выявлено, что наиболее часто при выборе названных программ представители целевой аудитории опираются на информацию, размещенную в Интернете (53% опрошенных), затем – на содержание листовок и буклетов, статей в журналах (по 33%), рекламу по телевидению (29%), и уже затем на другие источники. Любопытно, что наружная реклама заняла одно из последних мест (всего 3% опрошенных). Можно сделать вывод, что наиболее эффективными на данном этапе являются Интернет-продвижение (размещение баннеров на образовательных порталах, SEO и SMM-продвижение, контекстная реклама), печатная реклама (публикации в справочниках для поступающих в ВУЗы, специализированных периодических изданиях, выпуск собственных листовок, буклетов, сборников) и реклама на телевидении (новостные сюжеты, интервью с ректором, деканами и преподавателями, выпускниками). Также эффективными каналами продвижения в сфере образования можно считать участие в выставках (специализированные мероприятия для выпускников школ и колледжей, Дни открытых дверей).

Тенденции последних рекламных кампаний ведущих учебных заведений страны были выявлены на основе анализа последних рекламных сообщений ВУЗов (МГУ, МЭСИ,

ВШЭ). Можно сделать заключение, что основные аргументы, приводимые в пользу заведения, делятся на две категории: рациональные и эмоциональные. Среди рациональных доводов приводятся, в основном, факты, подтверждающие надежность учебного заведения. В рекламных сообщениях упомянуты следующие аргументы: наличие лицензии Министерства образования РФ, государственный характер ВУЗа, возможность отсрочки призыва, большой выбор профилей обучения, год основания учебного заведения, сотрудничество с зарубежными ВУЗами и возможность выдачи диплома международного образца, содействие в трудоустройстве и пр. Исходя из состава целевой аудитории, можно сделать вывод, что рациональная группа больше предназначена для родителей абитуриентов; для самих же поступающих в ВУЗы также будут иметь большой вес и эмоциональные доводы. Так, в рекламных сообщениях 2014 года можно заметить тенденцию к размещению групповых фотографий счастливых улыбающихся студентов и выпускников, несущих посыл: учеба в нашем высшем учебном заведении – это не только познавательно, но и весело, здесь поступающий найдет друзей, и познает настоящую студенческую жизнь. Наиболее часто фигурирующие мотивы в рекламных сообщениях ведущих высших заведений – мотивы успеха, дружбы и радости.

Подводя краткие итоги, можно утверждать, что продвижение в сфере высшего образования – это относительно новая ниша для рекламного рынка России, нуждающаяся в более глубоком изучении и постоянном обновлении в соответствии с современными тенденциями рынка.

Список использованной литературы:

1. Ермоленко, И. Специфика осуществления PR-деятельности в сфере платного образования / И.Ермоленко // Международный пресс-клуб – 2009. – Режим доступа: http://www.pr-club.com/ pr_lib/pr_raboty/earlier/ermolenko.shtml (дата обращения 11.02.2015)

2. Лычагина И.Н. Основы интегрированных коммуникаций. Часть II. Паблик рилейшнз: учебное пособие / И.Н. Лычагина. – Челябинск: Издательский центр ЮУрГУ, 2013. – 88 с.

3. Тузова, А.А. Маркетинг в сфере образовательных услуг/ А.А.Тузова. – М.: МИЭМП, 2010. – 244 с.

4. Рябков, О.А. Специфика продвижения образовательных услуг в условиях современной российской экономики/ О.А.Рябков // Журнал ВАК – 2010. – Выпуск № 39.

5. Материалы сайта «SlideShare» – Режим доступа: http://www.slideshare.net/ alexwaterloo/ ss-12614741(дата обращения 11.02.2015)

© И.Н. Лычагина , 2015
© Т.Е. Брейгина , 2015

УДК-338.242.4

Медведева Наталья Георгиевна, канд. экон. наук, доцент ТГУ,
г. Тюмень, РФ, E-mail: natamedw2004@mail.ru

К ВОПРОСУ ОБ ЭКОНОМИЧЕСКОМ СМЫСЛЕ ИНСТИТУТА НЕСОСТОЯТЕЛЬНОСТИ (БАНКРОТСТВА) ХОЗЯЙСТВУЮЩИХ СУБЪЕКТОВ

В современных условиях, когда к Российской Федерации извне применены экономические санкции (причем, в самых значимых, даже стратегических, отраслях

экономики - газовой, нефтяной!), появляются угрозы экономической безопасности, выражающиеся в росте взаимных неплатежей, ценовых дисбалансах, увеличении доли теневого оборота, рискованной кредитной политике и др. Ухудшение экономической ситуации в стране выражается также в банкротстве банков, предприятий реального сектора экономики. Проблемам экономической безопасности в конце 1990-х годов была посвящена коллективная монография ведущих российских ученых РАЕН, в которой были отражены результаты многолетних исследований, касающихся сущности экономической безопасности, стратегии ее обеспечения, механизмов использования имеющихся экономических активов, а также разработана концепция по снижению основных угроз экономической безопасности. [3, с.4, 12,74]. Выводы и рекомендации ее авторов, по нашему мнению, сегодня является чрезвычайно актуальным.

Складывающаяся под влиянием экономических санкций социально-экономическая ситуация в России, на наш взгляд, позволит:

- во-первых, оценить уровень жизнеспособности российской экономики и ее прочности, уровень эффективности и результативности проводимой государственной социально-экономической политики;

- во- вторых, понять, каково место России в международном разделении труда, в специализации и кооперации производства, в мировой торговле, а также насколько Россия самостоятельна, и насколько эффективен механизм ее сохранения при наличии серьезных внешних угроз.

Как полагают, 2015 год в России станет годом банкротств: только с начала этого года было подано на 72% больше заявлений о банкротстве (почти 3 тысячи против 38 тысяч в 2014 году) [7]. Однако в отдельных арбитражных судах заметного увеличения количества заявлений о банкротстве не отмечено. Так, в 2015 году по состоянию на 21 февраля в Федеральном арбитражном суде Уральского федерального округа рассмотрено: гражданских дел – 660 (57%); административных дел - 314 (28%); «банкротных» дел - 154 (14%); иных дел - 9 (1%) [4]. В Арбитражном суде Тюменской области картина иная, там было рассмотрено: гражданских дел - 1 416 (74%); административных дел - 439 (23%); «банкротных» дел - 59 (3%); иные дела - 2 (0%).[5] При этом в Арбитражном суде Тюменской области доля «банкротных» дел остается на одном и том же уровне по сравнению с предыдущим периодом времени.

Согласно данным Арбитражного суда Тюменской области предприятия, которые подверглись процедурам банкротства, можно различить по отраслям экономики. Одними из лидеров стали торговля и строительство, сфера туризма и отдыха, а также предприятия общественного питания. Причем, в сфере строительства «банкротятся» не только строительные фирмы, но и застройщики региона, на некоторых объектах строительство приостановлено. В сфере торговли «банкротятся» индивидуальные предприниматели. Все это приводит к спаду в экономики региона, инвесторы региона и страны не вкладывают в предприятия, становится больше безработного населения, уменьшаются доходы населения и т.д.

По информации Высшего арбитражного суда Российской Федерации в ходе рассмотрения «банкротных» дел за период 2013-2015 годы наиболее проблемными являются вопросы погашения расходов по делу о банкротстве, уплаты налога на добавленную стоимость при реализации имущества должника, признанного банкротом, а также вопросы, связанные с вознаграждением арбитражного управляющего при банкротстве и вопросы начисления и уплаты процентов по требованиям кредиторов при банкротстве [7].

В связи с этим, по нашему мнению, на первый план сегодня выдвигается вопрос экономического смысла несостоятельности (банкротства) хозяйствующих субъектов. Несостоятельность (банкротство) - это инструмент, включающий ликвидационные процедуры, с помощью которых государство удаляет из экономики нежизнеспособные, не эффективные хозяйствующие субъекты, тем самым «оздоравливая» экономику. Однако государство заинтересовано и в недопущении банкротства предприятий, которые в России являются основными плательщиками налогов. Вопрос применения к неплатежеспособному предприятию ликвидационных, восстановительных или предупредительных процедур вызывает много споров. По мнению некоторых специалистов, признание предприятия банкротом создает остроту и болезненность ситуации не только для кредиторов, но и для самого должника, в большинстве случаев заинтересованного в спасении своего дела, защите имущества, на базе которого функционировало предприятие. Поэтому все эти факторы обусловливают потребности в восстановлении финансовой устойчивости предприятия и оздоровления его функционирования через проведение различных санационных мероприятий [1, с.47-51].

По мнению других специалистов, государственная финансовая поддержка неплатежеспособных предприятий недопустима, поскольку противоречит принципу конкуренции в хозяйственном обороте [2, с.16].

По нашему мнению, в отношении неплатежеспособных предприятий просто необходимо применять восстановительные и предупредительные меры в силу того, что, во-первых, в гражданском обороте остается большой объем невыполненных обязательств; во-вторых, зачастую банкротство является фиктивным или преднамеренным (криминальным); в-третьих, действия уполномоченных лиц (органов) в рамках процедур банкротства нередко являются неправомерными, направленными на уклонения от необходимости выполнения денежных обязательств и связаны с выводом оставшихся активов в интересах отдельных кредиторов.

Проведение восстановительных и предупредительных мероприятий в отношении предприятий - должников позволяет, прежде всего, минимизировать серьезный ущерб и лицам, непосредственно осуществляющим предпринимательскую деятельность, и интересам государства в виде не поступивших в бюджеты всех уровней налогов и сборов и страховых взносов в государственные внебюджетные социальные фонды. Восстановительные и предупредительные мероприятия в отношении предприятия-должника позволяют избежать роста социальной напряженности вследствие сокращения рабочих мест. Восстановительные и предупредительные мероприятия просто необходимы в отношении предприятий стратегического назначения, градо-и поселкообразующих. Помощь отдельным хозяйствующим субъектам не нарушает механизмы саморегуляции рыночной экономики, ее конкурентные основы, а обеспечивает экономическую безопасность в рамках гибкой системы государственного регулирования рыночного типа.

В настоящий момент чрезвычайно значимым представляется повышение эффективности функционирования механизма несостоятельности (банкротства) предприятий, которое должно быть направлено на то, чтобы в процессе процедур несостоятельности (банкротства):

- существенная часть денежных средств, полученных от реализации имущества должника, шла на погашение требований кредиторов, а не на выплату вознаграждения арбитражным управляющим и обслуживающим их консультантам;

- повышалась эффективность контроля саморегулируемых организаций арбитражных управляющих за арбитражными управляющими, а также контроля налоговых органов за саморегулируемыми организациями арбитражных управляющих;

- обеспечена достаточная квалификация арбитражных управляющих, и при этом подготовка арбитражных управляющих не носила формальный характер;
- было эффективным взаимодействие органов, обеспечивающих процедуры несостоятельности (банкротства) предприятий, а также проведение восстановительных и предупредительных мероприятий;
- продолжалась реализация последовательной политики органов законодательной, судебной и исполнительной власти государства по обеспечению законности и эффективности проведения процедур банкротства предприятий.

Список использованной литературы:

1. Карелина С.А. Механизм предупреждения несостоятельности (банкротства): миф или реальность действующего законодательства? / С.А. Карелина // Предпринимательское право. – 2013. - № 3. – С.47-51.
2. Ткачев В.Н. Институт несостоятельности (банкротства) как элемент комплекса мер по обеспечению экономической безопасности хозяйствующих субъектов / В.Н. Ткачев // Гражданское право. – 2012. - № 6. – С.13-17.
3. Экономическая безопасность: Производство – Финансы – Банки / Под ред. В.К. Сенчагова – М.: ЗАО «Финстатинформ», 1998 – 621 с.
4. Федеральный арбитражный суд Уральского федерального округа [Электронный ресурс] [сайт]. – URL: http://www.arbitr.ru /as/pract/post_plenum / 102002.html (дата обращения 14.03.2015).
5. Федеральный арбитражный суд Тюменской области [Электронный ресурс] [сайт]. – URL: http://www.arbitr.ru /as/pract/post_plenum / 102002.html (дата обращения 14.03.2015).
6. Постановление Пленума Высшего арбитражного суда Российской Федерации № 97 от 25 декабря 2013 г. [Электронный ресурс] Высший арбитражный суд Российской Федерации [сайт]. – URL: http://www.arbitr.ru /as/pract/post_plenum / 102002.html (дата обращения 14.03.2015).
7. Кутепова М. «Умри по новым правилам». [Электронный ресурс] Российское информационное агентство [сайт]. – URL: http: //www.ura.ru/print /articles /1036263975.html (дата обращения 14.03.2015).

© Н.Г. Медведева, 2015

УДК 65.01

Мельникова Тамара Ивановна,
канд. экон. наук,
профессор СИУ РАНХиГС,
г. Новосибирск, РФ
E-mail: t.i.melnikova@gmail.com

РОЛЬ ПРЕПОДАВАТЕЛЯ В РАЗВИТИИ ЛИДЕРСКИХ КАЧЕСТВ ФИНАНСОВЫХ МЕНЕДЖЕРОВ В УСЛОВИЯХ ГЛОБАЛЬНЫХ ПЕРЕМЕН

Актуальность темы обусловлена, во-первых, новыми требованиями к финансовому менеджеру в условиях непрерывных изменений внешней и внутренней среды организаций; во-вторых, потребностью в развитии лидерских качеств будущих финансовых менеджеров

в процессе их подготовки; в-третьих, пониманием сущности лидерства и освоением новых ролей лидера самим преподавателем.

Проблемы многих руководителей российских предприятий обусловлены неумением прогнозировать последствия принимаемых решений в условиях изменений во внешней среде. Опыт показывает, что уровень понимания реальности руководителей не очень успешных компаний ориентирован не на адаптацию, а на реагирование на происходящие события.

К компетенциям финансового директора в условиях глобальных изменений относят, в числе основных, и формирование способности к переменам внутри финансовой службы и за ее пределами; определение направления развития и разъяснение общего видения [3, с. 21-28].

В современных условиях руководители организаций, в том числе, финансовые менеджеры, заботятся о том, чтобы методы управления не отставали от изменяющейся среды. Однако, этого недостаточно, поскольку никакие перемены невозможны без трансформации личности. Глубинным переменам всегда сопутствует процесс обучения и развития.

В процессе подготовки финансовых менеджеров в российских вузах основное внимание делается на теоретических концепциях и методах анализа, а не на развитии лидерских качеств [4, с. 198].

Для преподавателя финансового менеджмента в условиях глобальных перемен становятся актуальными три вида компетенций:

- понимание сущности лидерства и новых ролей лидера;
- применение концепций лидерства и интерпретация новых ролей лидера применительно к деятельности финансового менеджера;
- помощь в развитии лидерских качеств, готовности работать в условиях неопределенности будущих финансовых менеджеров, в процессе подготовки специалистов в вузе [5, с. 46-48].

В отличие от традиционного представления о харизматическом лидере в условиях глобальных изменений актуальным и жизненно важным для руководителей, в том числе, финансовых менеджеров, становится развитие новых ролей лидера: проектировщика, учителя и слуги [1, с. 11-21].

Роль проектировщика заключается в умении формировать и согласовывать, цели и разрабатывать политику и стратегии организации. Для этого необходимо владеть системным мышлением: понимание взаимосвязей, процессов, закономерностей и выявление причин наблюдаемых устойчивых моделей.

Роль лидера-учителя - в том, чтобы в процессе совместной деятельности помогать людям перестраивать свое мировоззрение, учиться не только реагировать на события, но и создавать системные структуры управления.

Роль слуги состоит в служении людям, которыми он руководит, миссии и ценностям организации, которые он разделяет.

Выполнение этих ролей, на наш взгляд, актуально также и для преподавателя, воспитывающего новых лидеров в финансовом управлении. В условиях глобальных перемен, смены парадигмы финансового менеджмента необходимо развитие компетенций и лидерских качеств самого преподавателя. Осознание собственной роли как лидера потенциально является мощным факторов повышения качества подготовки финансовых менеджеров. Лидерство преподавателя проявляется в смене ментальных моделей студентов, направленных на проектирование, управление и инновации, избавление от шаблонов.

В традиционных программах подготовки финансовых менеджеров не уделялось внимания развитию лидерских качеств будущих руководителей. Парадокс обучения будущих руководителей – в недооценке (или даже игнорировании) работы с ментальными моделями студентов.

Преподаватель может быть ролевой моделью для будущих руководителей. Для преподавателя, как и для руководителя, важно освоение новых ролей лидера.

Как лидер-проектировщик он формирует требования к финансовому менеджеру в условиях глобальных перемен. Проявление этой лидерской роли заключается в умении ставить новые цели в обучении финансовых менеджеров, корректировать и адаптировать содержание программ в соответствии с изменением парадигмы финансовой науки и инноваций в управлении. Он также демонстрирует понимание новых финансовых технологий и возможностей их применения.

Как лидер-учитель, он учится сам и несет ответственность за воспитание поколения руководителей; выявляет ментальные модели и помогает их перестраивать, «увидеть мир другими глазами».

Особую ценность для воспитания будущих финансовых управляющих представляет умение преподавателя выявлять и различать три уровня ментальных моделей:

понимание реальности на уровне событий (реагирование),

на уровне устойчивых моделей поведения (адаптация),

на уровне выявления причин изменения устойчивых моделей (созидание).

Роль лидера-слуги проявляется в служении высокой идее воспитания личности будущих лидеров и создании климата открытости и доверия [2. с. 194-195]. Такие преподаватели сами открыты для дискуссий, всегда доступны для консультирования, активно применяют в учебном процессе кейс-стади для развития навыков командной работы и принятия коллективных решений, помогает студентам развивать навыки коммуникации и публичных выступлений. Своим служением, честным и заинтересованным отношением к делу преподаватель способствует развитию ответственности и у студентов.

Преподаватели, являющиеся лидерами и выполняющие новые лидерские роли, вносят особо значимый вклад в развитие будущих руководителей.

Для подготовки к работе в условиях глобальных изменений важно формирование системного созидательного мышления, терпимость к противоречиям собственного мышления и к другим подходам и ценностям.

Список использованной литературы:

1. Сенге Питер М., Клейнер Арт, Робертс Ш., Росс Р.Б., Рот Дж., Смит Б.Дж. Танец перемен: новые проблемы самообучающихся организаций / Пер. с англ. – М.: ЗАО «Олимп-Бизнес», 2003.- 624 с.

2. Франсес Хессельбейн, Маршалл Голдсмит, Айан Сомервилл.- Лидерство без границ. – М.: Альпина Паблишер, 2001. – 315 с.

3. Брег С. Настольная книга финансового директора. – М.: Альпина Бизнес Букс, 2005. – 532 с.

4. Мельникова Т.И. Компетенции финансового менеджера. – «Философия образования» - 2011, № 6 (39).- С. 197-204.

5. Мельникова Т.И. Инновационный подход к развитию лидерских качеств финансовых менеджеров. - Материалы международной научно-практической конференции «Современные проблемы и пути их решения в науке, транспорте, производстве и образовании».- Том 16.– Одесса, 2009. – С.46-48.

© Т.И.Мельникова, 2015

УДК 336

Ненюк Екатерина Владимировна
Студентка Финуниверситета при Правительстве Российской Федерации
Научный руководитель Фрумина С.В.
e-mail: 27041874@mail.ru

ЭКОНОМИКА РОССИИ: КАК ВЕРНУТЬ ВЫСОКИЕ ТЕМПЫ РОСТА

С 2012 года в России прослеживается тенденция снижения уровня экономического роста, а сложившаяся геополитическая ситуация и валютный кризис конца 2014 года усугубили ситуацию, приведя к отрицательным прогнозам роста экономики (Всемирный банк ухудшил прогноз динамики ВВП в России в 2015 году более чем в 3 раза – с 0,7% до 2,9% спада ВВП). Проанализируем причины возникшего замедления роста ВВП России с позиции общеизвестных теоретических концепций и сложившейся в Российской Федерации экономической ситуации.

В первую очередь отметим, что снижение темпов роста экономики началось задолго до обострения геополитической ситуации. Среднегодовой уровень экономического роста в России с 2006 по 2012 год составил 4,3%, несмотря на влияние экономического спада 2009 года, тогда как средний уровень роста в 2013 году оказался на уровне всего 1,3% [2]. По мнению Председателя Правительства РФ, Д.А. Медведева, «наблюдаемое сейчас торможение российской экономики обусловлено прежде всего внутренними проблемами нашего развития, теми структурными и институциональными ограничениями, которые не дают нам выйти на принципиально новый уровень развития… это то, что вслед за Барри Эйхенгрином называют ловушкой среднего уровня доходов» [3].

В мировой практике под понятием «ловушки средних доходов» понимают теорию, согласно которой при достижении определенного уровня ВВП на душу населения (16740 долл. США) развивающиеся страны сталкиваются со структурными ограничениями роста, имеющими долгосрочный характер и требующими изменение экономической модели развития [1].

Основным фактором, свидетельствующим о попадании России в «ловушку среднего уровня доходов», является резкое снижение совокупной производительности факторов производства (TFP) — эффективности использования капитала и трудовых ресурсов (так, производительность труда снизилась за 2003-2012 годы на 3,64% [4], а доходы населения за тот же период возросли на 446,22 % [5]). В качестве дополнительного фактора можно выделить сокращение притока трудовых ресурсов и капитала (отток капитала по данным Банка России за 2013 год составил 62,7 млрд долл. США [9]). Источники роста в ориентированной на сырьевую ренту экономике оказались исчерпаны вместе с окончанием роста цен на нефть. В сложившейся ситуации институциональные ограничения не позволили возникнуть новым источникам роста. Иным доказательством развития российской экономики по модели ловушки среднего дохода является снижение темпов роста ВВП с 2012 по 2013 годы на 69,8% [2], тогда как согласно международным исследованиям данного феномена средний уровень замедления экономики после попадания страны в ловушку среднего дохода составляет примерно 62% [1]. Более того, замедление темпов экономического роста в России совпало с увеличением уровня ВВП на душу населения до 16016 долл. США [6], что сравнимо со средним уровнем подушевого ВВП (16740 долл. США [1]) в других странах, при котором они попадали в ловушку средних доходов (Чехия (1997 г.), Венгрия (2004 г.) и Польша (2008 г.).

Ключевой путь выхода из «ловушки среднего дохода» является переход от экстенсивного типа развития экономики к интенсивному, что подразумевает под собой как можно более рациональное использование имеющихся в стране природных, трудовых и капитальных ресурсов, а также институциональные преобразования.

Реализация данного плана предполагает поэтапный процесс преобразований. Во-первых, рост государственных и частных инвестиций в среднее и высшее образование, повышающих уровень человеческого капитала в национальной экономике и способствующий росту производительности труда (85% российских руководителей частично или крайне обеспокоены нехваткой квалифицированных кадров и считают это угрозой экономической и политической стабильности [8]). Во-вторых, улучшение инвестиционного климата путем реформирования законодательства по образцу стран с развитым финансовым рынком и дерегулирования ряда отраслей экономики, позволяющее увеличить приток капитала в экономику и снизить издержки предпринимательской деятельности. В связи с последними экономическими событиями в стране данный этап должен включать в себя снижение ключевой ставки, которая в декабре 2014 годы была установлена на уровне 17% в целях избавления от ажиотажа на валютном рынке. Действующую ставку можно сравнить с химиотерапией, которая убивает не только больные, но и здоровые клетки, однако дает экономике шанс на жизнь. Максимальный срок, который она «протянет» с такой ставкой, аналитики ограничивают тремя месяцами. Дальше идут необратимые последствия замедления экономики, поскольку кредиты для бизнеса становятся слишком дорогими.

С начала 2015 года в Росии увеличились налоги и страховые взносы – выросла не ставка, но налогооблагаемая база. Введен новый торговый сбор. К сожалению, многие меры, которые вводит правительство, не пересматривая старых решений, пслужили ухудшению положения бизнеса. Поэтому в качестве дополнительной меры развития российской экономики следует выделить необходимость снижения налоговой нагрузки на бизнес.

Заключительным этапом должно стать наращивание вложений в исследования и разработки (R&D), позволяющее нарастить долю производства продуктов с высокой добавочной стоимостью и диверсифицировать экономику (инновациями занимаются не более 8,9% российских предприятий, тогда как в Восточной Европе этот показатель достигает 30%, а Западной Европе — 50% [7]).

Таким образом, замедление темпов роста российской экономики, связанное с развитием по модели ловушки среднего дохода и сложившейся геополитической обстановкой, обусловливает необходимость принятия экстренных мер, способных восстановить темпы роста российской экономики и вывести ее на траекторию устойчивого роста.

Список использованной литературы:

1. Eichengreen B., Donghyun Park D. and Shin K. When Fast Growing Economies Slow Down: International Evidence and Implications for China // NBER Working Paper No. 16919, March 2011

2. V Гайдаровский форум: Выступление Дмитрия Медведева // Правительство РФ URL: http://government.ru/news/9741

3. Валовой внутренний продукт с 1995 по 2013 гг.// Федеральная служба государственной статистики URL: http://www.gks.ru/ wps/wcm/connect/ rosstat_main/ rosstat/ru/ statistics/accounts/#.

4. Динамика производительности труда в экономике Российской Федерации с 2003 по 2012 гг.// Федеральная служба государственной статистики URL: http://www.gks.ru/ free_doc/ new_site/vvp/pr-tru.xls (дата обращения: 20.01.2015)

5. Динамика среднедушевых доходов населения по Российской Федерации с 1970 по 2012 гг. // Федеральная служба государственной статистики URL: http://www.gks.ru/ free_doc/ new_site/ population/urov/urov_11g.htm
6. Кувшинкова О. Россия как Греция // Ведомости №87 (3349), 22.05.2013.
7. Потеряет ли Россия свой инновационный потенциал? // Институт статистических исследований и экономики знаний (ИСИЭЗ) URL: http://issek.hse.ru/press/98079968.html
8. Рост без ускорения: Российский выпуск 17-го Ежегодного опроса руководителей крупнейших компаний мира // PwC URL: https://www.pwc.ru/ en_RU/ ru/ceo-survey/ assets/ 17th-ceo-survey-russia-rus.pdf

© Е.В. Ненюк, 2015

УДК 336

Тарасова Валерия Андреевна, студентка ЮЗГУ, 4 курс
Белоусова Светлана Николаевна, к.э.н., доцент ЮЗГУ
г.Курск, Российская Федерация

НАПРАВЛЕНИЯ СОВЕРШЕНСТВОВАНИЯ ТРАНСПОРТНОГО НАЛОГООБЛОЖЕНИЯ В РФ

Транспортный налог является региональным и введён в действие с 1 января 2003 года взамен налога с владельцев транспортных средств, регулируемого Законом РФ от 18 октября 1991 года № 1759-1 « О дорожных фондах в Российской организации», и налога на водно-воздушные транспортные средства, регулируемого Законом РФ от 9 декабря 1991 года № 2003-1 « О налогах на имущество физических лиц».

Рисунок 1 – Современная модель транспортного налогообложения

Исходя из регионального статуса транспортного налога, он вводится в действие законами субъектов Российской Федерации в соответствии с положениями Налогового кодекса РФ и подлежит стопроцентному зачислению в региональный бюджет [1, с. 186].

На основании отчёта №5 – ТН « Отчет о налоговой базе и структуре начислений по транспортному налогу» проанализируем в таблице 1 структуру и динамику налогоплательщиков в РФ.

Таблица 1 – Количество налогоплательщиков транспортного налога в РФ За 2011-2013 гг.

Показатели	2011 год		2012 год		2013 год		Отклонение		Темп роста, %	
	Тыс.ед.	%	Тыс.ед.	%	Тыс.ед.	%	12от11	13от12	12/11	13/12
Юридические лица	445,9	1,44	447,3	1,36	453,1	1,34	1,4	5,8	100,3	101,3
Физические лица	30585,7	98,56	32353,1	98,64	33259,9	98,66	1767,4	906,8	105,8	102,8
Всего налогоплательщиков	31031,6	100	32800,4	100	33713,0	100	1768,8	912,6	105,7	102,8

По данным таблицы 1 видно, что количество налогоплательщиков как юридических лиц, так и физических лиц возрастает в исследуемом периоде: юридических на 7,2 тыс.ед., а физических на 2674,2 тыс.ед. Ежегодный прирост налогоплательщиков составил 2-5%.

На основании отчета № 1 – НМ « Отчет о начислении и поступлении налогов, сборов и иных обязательных платежей в бюджетную систему Российской Федерации» проанализируем собираемость ТН.

Таблица 2 – Собираемость ТН в РФ за 2011-2013 гг.

Показатели	2011 год	2012 год	2013 год
Начислено ТН, млн.руб	86719,5	111609,5	122324,5
Поступило ТН, млн.руб	83202,4	90163,7	106132,7
Собираемость, %	95,9	80,8	86,7

По данным таблицы 2 видно, что собираемость ТН низкая, и в исследуемом периоде снижается с 95,9 % в 2011 году до 86,7 % в 2013 году. Снижение уровня собираемости налогов приводит к уменьшению обеспеченности собственными налоговыми доходами бюджетов [2, с.78].

Проведённый анализ показал, что транспортный налог в РФ не в полном объёме выполняет свою фискальную функцию, поэтому в последние годы остро стоит вопрос о его реформировании, и на наш взгляд серьёзное реформирование должно произойти в плане предоставления налоговых льгот налогоплательщиком. В таблице 3 нами проанализированы суммы ТН и суммы налоговых льгот в России за 3 года.

Таблица 3 – Сумма начисленного ТН и налоговых льгот
по физическим и юридическим лицам

Показатели	2011 год		2012 год		2013 год		Отклонение, млн.руб		Темп роста, %	
	Млн.руб	%	Млн.руб	%	Млн.руб	%	12 к 11	13 к 12	12 к 11	13 к 12
1.Сумма налога, подлежащего уплате в бюджет, в т.ч:	105397,7	100	117770,1	100	132113,1	100	12372,4	14343,0	111,7	112,2
1.1по юр.лицам	21712,9	20,6	23627,7	20,06	25360,2	19,2	1914,8	1732,5	108,8	107,3
1.2 по физ.лицам	83684,8	79,4	94142,3	79,94	106752,8	80,8	10457,5	12610,5	112,5	113,4
2.Сумма налога не поступающая, в связи с предост. налог.льгот, в т.ч.:	6896,4	100	7742,7	100	8202,1	100	846,3	459,4	112,3	105,9
2.1 по юр.лицам	1483,1	21,5	1421,6	18,4	1411,3	17,2	-61,5	-10,3	95,9	99,3
2.2 по физ.лицам	5413,3	78,5	6321,1	81,6	6790.8	82,8	907,8	469,7	116,8	107,4

По данным таблицы 3 видно, что в исследуемом периоде наблюдается тенденция роста суммы ТН на 26,7 млрд.руб., с 105,4 млрд.руб. в 2011 г. до 132,1 млрд.руб. в 2013 году. Наряду с ростом сумм налоговых поступлений увеличивается и сумма налога не поступившего, в связи с предоставлением льгот на 1,3 млрд.руб., с 6,9 млрд.руб. в 2011 г. до 8,2 млрд. руб. в 2013 году. Наибольшая часть льгот приходится на физические лица – 78-82 %.

Рисунок 2 – Соотношение суммы налога, подлежащей уплате в бюджет и суммы налога не поступающей, в связи с предоставлением налоговых льгот

На наш взгляд регионам РФ следует пересмотреть установленные льготы по ТН для физических лиц с целью соблюдения принципа справедливости в налогообложении и повышения финансовой самостоятельности региональных бюджетов.

Список использованной литературы:

1.Налоговое консультирование: теория и практика: учеб.пособие / Л.В.Севрюкова, Т.Ю.Ткачева, Л.В.Афанасьева; .Юго-Зап. гос. Университет. Курск, 2011. 244

2.Перспективные направления регулирования налоговых источников доходной части местных бюджетов. Белоусова С.Н. Известия Юго-Западного государственного университета. Серия: Экономика. Социология. Менеджмент. 2014. №3. с.74-79.

3.Официальный сайт ФНС - nalog.ru

© В.А.Тарасова, С.Н.Белоусова, 2015

УДК 339.138

Усынин Юрий Вячеславович,
магистр II курса ЮУрГУ
Лычагина Ирина Николаевна
канд. пед. наук, доцент ЮУрГУ,
г. Челябинск, РФ
e-mail: lych-i@inbox.ru

К ВОПРОСУ ПРОДВИЖЕНИЯ СПОРТИВНЫХ САЙТОВ СРЕДСТВАМИ СВЯЗЕЙ С ОБЩЕСВЕННОСТЬЮ

Интегрированные маркетинговые коммуникации являются необходимым условием долгосрочного развития бизнеса, ибо без коммуникаций рвется главное звено всей цепи рыночного взаимодействия – связь с общественным мнением. Продвижение сайта тождественно продвижению бизнеса. Чтобы заявить о своих товарах/услугах необходимо продвигать сайт в сети Интернет для целевой аудитории. Для качественной раскрутки сайта

используются различные методы и технологии: поисковая оптимизация, продвижение сайта в поисковых системах, контекстная реклама, размещение статей, организация внешних и внутренних ссылок, партизанский маркетинг и многое другое [1].

Благодаря интернету стало возможным продавать товары покупателям в любой точке мира без посредников. Эта идея явилась рычагом, вытеснившим из бизнеса туристических агентов, универсальные магазины и газеты, и одновременно предоставившим простым обывателям возможность для конкуренции. Хорошая идея в одночасье обрела силу и потенциал для роста. Такие проекты, как Amazon и eBay, стали компаниями с миллиардным оборотом. Сегодня любая информация по любой тематике может быть найдена в считанные минуты из любой точки: из дома, офиса, машины или с пляжа [2].

Несмотря на сложную экономическую ситуацию в стране, интернет-сайты продолжают активно развиваться, особенно если они тематические, и главной их задачей является привлечение читателей, а не продажи. Это в полной мере относится к спортивным сайтам.

Современные болельщики помнят времена, когда любителей спорта в нашей стране черпали информацию из ежедневных спортивных газет. Однако интернет быстро вошёл в спортивную журналистику, кардинально изменив эту сферу. Теперь болельщикам не нужно ждать утра следующего дня, чтобы узнать подробности спортивных событий. Скорость подачи материалов о том или ином матче, гонке, событии стала важнейшим фактором успеха спортивного сайта, ведь не найдя интересующей информации на одном сайте, болельщик легко может уйти на сайт конкурента. Фактор скорости возрастает во время проведения крупнейших спортивных соревнований, таких как Олимпийские игры и чемпионаты мира по футболу. Крупнейшие спортивные газеты страны – «Спорт-Эксперсс» и «Советский спорт» – также делают ставку на развитие сайта и наполнения его информацией, в том числе из ежедневной газеты. Для тех же спортивный сайтов, которые не имеют печатной формы выпуска, задача популяризации издания именно в интернет-пространстве становится жизненно важным делом, поскольку отсутствие печатной формы выпуска лишает их дополнительной возможности для прибыли.

Анализ спортивных сайтов показал, что они находятся примерно на одном конкурентном уровне по таким параметрам, как качество статей, тематическое разнообразие, количество и скорость подачи материалов. Поэтому возникает необходимо отстройки от конкурентов, поиска других возможностей развития сайта и привлечения читателей. Каковы пути решения данной задачи?

Во-первых, необходимо удержать внимание читателя, впервые попавшего на сайт. Это возможно с помощью размещения актуальных, эксклюзивных материалов, большего охвата видов спорта для привлечения болельщиков. Так поступают наиболее популярные иностранные и российские сайты, причем отечественные представители практически на равных состязаются с зарубежными медиа-гигантами.

Во-вторых, для привлечения читателей необходимо приглашать к сотрудничеству сильных и известных журналистов, что упирается в финансовые возможности, поскольку, чем более известен журналист, тем больше средств потребуется для оплаты его труда. Однако такое сотрудничество является взаимовыгодным, поскольку кроме высокого мастерства в написании текстов у таких журналистов есть и другие конкурентные преимущества. Прежде всего, это наличие своей аудитории «поклонников», которым нравятся их тексты, и они будут читать их независимо от того, в каком СМИ они публикуются. Кроме того, у таких авторов много связей и знакомых в мире большого спорта, благодаря чему они могут получать эксклюзивные комментарии и интервью от известных персон, которые могут отказать другим безвестным журналистам. Такое

интервью, особенно во время крупного спортивного события, является большой удачей для любого СМИ.

Современным трендом в западных СМИ является приглашение в спортивную журналистику бывших звёзд спорта, несмотря на то, что их услуги обходятся очень дорого.

В-третьих, необходимо повышать эффективность рекламы спортивных сайтов. Сегодняшняя практика часто сводится размещению рекламы на щитах, расположенных по периметру поля на футбольных матчах, на бортах хоккейной площадки и т.д. Преимущество такой рекламы в относительно низкой стоимости по сравнению с теле- или радиорекламой. Однако в этом случае на цену может кардинально повлиять престижность соревнования, в рамках которого проходит матч, а также конкретная направленность на целевую аудиторию – спортивных болельщиков. Для сравнения, в США во время популярных спортивных событий рекламу можно увидеть практически повсюду, даже аналитические спортивные передачи в перерывах игры могут называться по имени того или иного спонсора, например, Visa Halftime Show, Verizon Halftime Show, Toyota Halftime Report. То же касается аналогичных программ по окончании трансляций, имеющих уже других спонсоров с мировым именем.

В-четвертых, хорошим инструментом продвижения сайта является организация и вручение различных премий отличившимся игрокам. Этот опыт был перенят с Запада: банк Barclays уже много лет награждает лучшего игрока и тренера английской футбольной Премьер-лиги по итогам месяца. Награда так и называется – Barclays Player of the Month и Barclays Manager of the Month.

В нашей стране так работает сайт Чемпионат.com, который награждает лучших игроков месяца в Континентальной хоккейной лиге и российской футбольной Премьер-лиге. Вручение проходит перед очередной игрой, а потому пришедшие на матч болельщики становятся свидетелями события. Кроме того, об этом пишут официальные сайты команд, игроки которых получили награду, информация сопровождается многочисленными фото. На наградах непременно присутствует логотип компании, организовавшей ее вручение. Все это повышает известность организатора премии.

В-пятых, важным фактором привлечения новых читателей является предоставляемая возможность самим участвовать в процессе наполнения сайтов информацией, что привлекает многих любителей спорта. Российский спортивный сайт Sports.ru одним из первых таким образом расширил количество статей и привлек своих читателей к созданию собственных материалов. Такое сотрудничество взаимовыгодно: читатели могут стать непосредственными участниками информационного процесса, а сайт на безвозмездной основе наполняется разнообразными текстами на самую разную тематику. Реализовать эту идею взялись и на сайте старейшей российской спортивной газеты «Советский спорт».

В числе прочих способов привлечения отметим организацию онлайн конференций с участием известных комментаторов и журналистов; открытие блога на сайте известным спортсменом; наличие форума или иной площадки обсуждения событий из мира спорта. Отдельного внимания заслуживает опыт американских спортивных сайтов (телесети ESPN или profootballfocus.com), которые делают часть сайта закрытой. Полная информация становится доступной читателям, оплатившим подписку. Для реализации этого метода сайту необходима либо культовая персона, за материалы которой люди готовы платить, либо спортивная статистика, недоступная на других ресурсах.

Для повышения эффективности работы спортивного сайта, его материалы должны быть релевантны информационным потребностям читателей, учитывать интересы жителей каждой страны. В интернете можно найти определённые ресурсы, предоставляющие информацию. В их числе сервер www.monitoring.ru, на котором периодически публикуются

отчеты о составе пользовательской среды российского сегмента Всемирной сети; американский сайт Cyber Atlas, содержащий результаты аналитических исследований зарубежного интернета [3].

Подводя итоги отметим, что способы привлечения и удержания новых читателей разнообразны. Одни требуют финансовых вложений, другие основываются на интересных идеях. Количество посетителей и просмотренных ими страниц – главный показатель успешности любого спортивного сайта, а соответственно и заработка от размещаемой на нём рекламы. Очевидно, что у российских спортивных интернет-изданий большой потенциал для развития.

Список использованной литературы:

1. И.Н. Лычагина. Связи с общественностью коммерческого предприятия в условиях новых информационных и социально-экономических реалий / Лычагина И.Н. // Торгово-экономическое проблемы регионального бизнес-пространства: сборник материалов VIII Международной научно-практической конференции / Ужно-Уральский гос. ун-т. – Челябинск: Изд. центр ЮУрГУ, 2010. – С. 146–148.

2. М. Стелзнер. Контент-маркетинг. Новые методы привлечения клиентов в эпоху Интернета / Стелзен, М. – М.: Издательство Манн, Иванов и Фербер, 2012. – 163 с.

3. В. Холмогоров. Интернет-маркетинг. Краткий курс / Холмогоров, В. – 2-е издание. – СПб: Издательский дом «Питер», 2002. – 136 с.

© И.Н. Лычагина , 2015
© Ю.В. Усынин, 2015

УДК 338.45

Финько Светлана Станиславовна
Соискатель Тольяттинского Государственного Университета
г.Тольятти, РФ.
SS.Finko@mail.ru

ОЦЕНКА ЭФФЕКТИВНОСТИ РЕАЛИЗАЦИИ СТРАТЕГИИ УПРАВЛЕНИЯ ПРЕДПРИЯТИЕМ МАШИНОСТРОИТЕЛЬНОЙ ОТРАСЛИ С ПРИМЕНЕНИЕМ ЭКОНОМЕТРИЧЕСКОГО МОДЕЛИРОВАНИЯ

В последние десятилетия одним из наиболее быстро развивающихся направлений экономической науки является математическое моделирование экономических процессов, которое связано прежде всего с широкой компьютеризацией управленческой и производственной деятельности

Целью данного моделирования является оценка адекватности и эффективности стратегии управления предприятием на основании выделения предприятий с относительно одинаковой связью, а также силой этой связи между приростом инвестиций в основной капитал и приростом финансового результата или стоимости предприятия.

Исследование решает следующие задачи:

- построение модели взаимосвязи прироста инвестиций в основной капитал и объемов финансовых результатов региональных предприятий;

- выявление группы предприятий с так называемой «неадекватной стратегией управления», где прирост инвестиций в основной капитал и прирост финансового результата находятся в обратной корреляционной связи;
- группировка предприятий по степени эффективности инвестиционных вложений и выявление предприятий, где инвестиции по ряду причин используются неэффективно (не достигается должный экономический эффект от их вложений в экономику предприятия).

Математическую модель для определения эффективности реализации стратегии управления предприятием можно представить в виде:

$$Y_t = a + bX_t$$

где Y_t – прирост финансового результата, a – свободный член, b – коэффициент регрессии, X_t – прирост инвестиций в основной капитал на предприятии, t – номер исследуемого предприятия.

Оценка качества модели производится на основании следующих величин: R^2 – коэффициент детерминации, F – вычисленное значение критерия Фишера. Коэффициент детерминации – доля общей дисперсии, объясненной уравнением регрессии [25]. Чем ближе R к 1 (или 100%), тем точнее уравнение регрессии соответствует исходным данным.

К основным показателям предлагаемой математической модели отнесены следующие:
- доля инвестиций, %;
- валовое накопление основного капитала, млн.руб.
- инвестиции в основной капитал на душу населения, руб.;
- индекс физического объема инвестиций в основной капитал, %;
- инвестиции в основной капитал в фактических ценах, млн.руб.;
- доля инвестиций в активную часть основных фондов (машины, оборудование, транспортные средства), %.

При проведении оценки результативности стратегии машиностроительных предприятий Самарской области показатели рассматриваются по состоянию на 2013 г.

С использованием графического метода для выбора вида математической функции, каждому исследуемому предприятию были построены поля корреляции с эмпирической линией регрессии. Данные по приросту инвестиций в основной капитал и приросту финансового результата машиностроительных предприятий основываются на данных финансовой отчетности предприятия.

В результате вычисления коэффициентов корреляции по исследуемым предприятиям машиностроительной отрасли Самарской области была выявлена достаточно сильная зависимость (r > 0,70) между приростом инвестиций в основной капитал и приростом финансового результата в целом по всем предприятиям и по каждому предприятию в отдельности (таблица 1.).

Таблица 1. - Сравнительные данные коэффициента корреляции прироста инвестиций и финансового результата по предприятиям машиностроительного комплекса Самарского региона

Предприятие	Значение коэффициента корреляции, 2000-2013 г.	Значение коэффициента корреляции, 1999-2006г.
Предприятия в целом	0,806	0,607
СОЭЗ-Автодеталь	0,793	0,730
Самарское КБ машиностроение	0,764	0,218
ООО «Инрол-СТС»	0,631	0,619

ЗАО ТД «Самараснабподшипник»	0,646	0,317
ЭнергоТехМаш (Жигулевск)	0,627	0,603
ООО «ВолгаСтандарт»	0,579	0,429
ООО «Корона ТЭК»	0,545	0,812
Средневолжский машиностроительный завод	0,409	0,227
ООО «Средневолжский станкостроительный завод»	0,407	0,565
Автомобильный завод «GM-Avtovaz»	0,334	-0,145
Самарский завод клапанов	0,254	0,060
Средневолжский механический завод	0,148	-0,338

- коэффициент корреляции $0,9<r<1$
- коэффициент корреляции $0,7<r<0,9$
- коэффициент корреляции $0,5<r<0,7$
- коэффициент корреляции $0<r<0,5$
- коэффициент корреляции $r<0$

Значение коэффициента корреляции в целом по Самарскому региону значительно увеличилось с 0,607 до 0,806, несмотря на то, что пять предприятий имеют слабую связь ($r < 0,5$): «GM-Avtovaz», Средневолжский машиностроительный завод, ООО «Средневолжский станкостроительный завод», Самарский завод клапанов и Средневолжский механический завод.

Предприятий с «перегретой» экономикой, где наблюдался бы коэффициент корреляции более 0,9, в Самарском регионе не обнаружено. На двух машиностроительных предприятиях – СОЭЗ-Автодеталь и Самарское КБ машиностроения - выявлена сильная связь (от 0,7 до 0,9), что свидетельствует о целенаправленном выделении средств, направляемых для повышения эффективного развития предприятий. Ранее к этой группе относилось и ООО «Корона ТЭК» (коэффициент корреляции 0,812).

Ранжирование предприятий по наличию и силе связи между приростом инвестиций в основной капитал и приростом финансового результата (на основании значений коэффициента корреляции) в эконометрической модели за 2000-2013 гг. представлено в табл. 2.

Таблица 2.-Ранжирование предприятий по наличию и силе связи между приростом инвестиций в основной капитал и приростом финансового результата (на основании значений коэффициента корреляции) в эконометрической модели, 2000-2013 гг.

Характер связи и характеристика инвестиционной стратегии	Диапазон значений корреляции	Перечень предприятий	Значение коэффициента корреляции
Отрицательная / «враждебная стратегия»	$r<0$	Автомобильный завод «GM-AVTOVAZ»	-0,145
		Средне-Волжский механический завод	-0,338

Слабая / «неадекватная инвестиционная стратегия»	$0<r<0,5$	Самарский завод клапанов	0,254
		Средневолжский машиностроительный завод	0,409
		ООО «Средневолжский станкостроительный завод»	0,408
Средняя стратегия управления	$0,5<r<0,7$	ООО «Инрол-СТС»	0,641
		ЗАО ТД «Самараснабподшипник»	0,647
		ОАО «ЭнергоТехМаш»	0,627
		ООО «Волга Стандарт»	0,549
		ООО «Корона ТЭК»	0,525
Сильная/адекватная стратегия	$0,7<r<0,9$	СОЭЗ-Автодеталь	0,793
		Самарское КБ машиностроения	0,764
Очень сильная/»перегретая» инвестиционная стратегия	$0,9<r<1$		

При осуществлении ранжирования выделение «очень сильной» связи обосновано тем, что для предприятий, где коэффициент корреляции максимально приближен к единице, можно предположить уже существующий, хотя и явно не выраженный «перегрев» экономики предприятия. Данная ситуация опасна тем, что при резких колебаниях рыночной конъюнктуры в ту или иную сторону предприятия с сильной взаимосвязью между приростом инвестиций в основной капитал и приростом финансового результата одними из первых ощутят как положительное, так и отрицательное влияние, что и показал мировой финансовый кризис 2008 года, затронувший нашу страну.

В целом можно отметить дивергенцию в распределении предприятий по группам. Происходит сближение результатов коэффициента корреляции и концентрация предприятий в группах со средней и сильной связью.

Для машиностроительных предприятий Самарской области уравнение регрессии, запишется следующим образом:

$$Y = 6.05 + 0.62X$$

Свободный член уравнения a (6,05%) показывает, что в целом по машиностроительным предприятиям Самарского региона прирост финансового результата произойдет даже при отсутствии прироста инвестиций в основной капитал, т.е. экономический рост в краткосрочном периоде на данных предприятиях возможет без инвестирования в основной капитал, иными словами, имеются иные источники финансирования роста экономики предприятий. Коэффициент регрессии b (около 0,62%) показывает, насколько увеличится прирост финансового результата при увеличении прироста инвестиций на 1%. При $0 < b < 1$ можно говорить о наличии причин, сдерживающих процесс эффективного распределения средств инвестирования. Если прирост инвестиций в основной капитал дает прирост финансового результата менее 1%, то это не приведет к устойчивому экономическому росту предприятий.

Анализ коэффициента (индекса) детерминации R^2 в целом по предприятиям машиностроительной отрасли Самарского региона показывает, что прирост финансового результата на 86,74% объясняется приростом объема инвестиций в основной капитал.

Меняя знаки свободного члена *a* и коэффициента регрессии *b* при переменной, можно выделить четыре группы по данному классификационному признаку (табл. 3).

Данная классификация демонстрирует довольно благоприятную тенденцию в развитии машиностроительных предприятий. В результате текущего эконометрического моделирования (2000-2013 гг.), предприятий, способных попасть в группы «Б», «В», «Г», не оказалось (таблица 3), что является положительным и экономически обоснованным явлением.

Таблица 3.- Группировка предприятий Самарского региона с существенной корреляционной связью в зависимости от знаков коэффициентов уравнения регрессии

Код группы	**Знаки коэффициентов уравнения регрессии**	**Количество предприятий**	**Удельный вес в общем объеме,** %	**Количество предприятий**	**Удельный вес в общем объеме,** %
		1999-2006 гг.		2000-2013 гг.	
А	$a > 0, b > 0$	9	90	10	100
Б	$a < 0, b > 0$	1	10	0	0
В	$a > 0, b < 0$	0	0	0	0
Г	$a < 0, b < 0$	0	0	0	0
Исключено предприятий из выборки из-за слабой и отрицательной корреляции		0		0	

В группе «Г» не было обнаружено предприятий, также как и при раннем моделировании (1996-2006 гг.). Отрицательная величина свободного члена уравнения говорит о том, что прирост финансового результата не возможен без прироста инвестиций в основной капитал. А отрицательная величина коэффициента регрессии b указывает на то, что увеличение инвестиций ведет к уменьшению финансового результата предприятия, т.е. инвестиционная активность предприятия тормозит его экономическое развитие. Эти выводы противоречат друг другу, а второй еще и невозможен для предприятий с устойчивым социально-экономическим развитием.

Группа «А» оказалась самой многочисленной. Для предприятий данной группы (90% и 100% соответственно от числа предприятий с существенной корреляционной связью) прирост финансового результата произойдет в любом случае, даже если объемы инвестиций в основной капитал не будут ежегодно нарастать. Это объяснятся как наличием других факторов, влияющих на прирост финансового результата, так и неким развитием предприятия «по инерции» и существованием временного лага между приростом инвестиций в основной капитал и финансовым результатом. К сожалению, на данный момент предприятия машиностроительной отрасли, способного при приросте инвестиций в 1% дать аналогичный или больший прирост финансового результата, нет.

Дальнейшее методическое развитие выбранного инструмента оценки видится в классификации предприятий группы «А» по абсолютной величине положительного значения коэффициента регрессии b, поскольку именно он оценивает эффективность стратегии управления предприятием с целью обеспечения устойчивости развития. Предлагаем укрупненную группировку предприятий:

- $b > 1\%$ - сверхэффективная стратегия управления;
- $0{,}7\% < b < 1\%$ - высокоэффективная стратегия;

- 0,3% < b < 0,7% - эффективная стратегия;
- b < 0,25% - неэффективная стратегия.

Результаты группировки представлены в таблице 4.

Таблица 4 - Ранжирование предприятий по степени эффективности реализации стратегии управления на основании значений коэффициента регрессии b в эконометрической модели, 2000-2013 гг.

Название предприятия	**Вид уравнения регрессии**	**Значение коэффициента корреляции,** r	**Значение коэффициента детерминации,** R^2, %
1	2	3	4
Предприятия с высокоэффективной стратегией (0,7% < b < 1%)			
Предприятия с эффективной стратегией (0,3%<b <0,7%)			
СОЭЗ-Автодеталь	Y=8,05+0,44X	0,793	62,9
ЗАО ТД «Самараснабподшипник» (СФО)	Y=9,96+0,42X	0,646	41,8
ООО «Корона ТЭК»	Y=7,05+0,42X	0,545	29,7
Самарское КБ машиностроения (СФО)	Y=12,09+0,31X	0,764	58,4
Предприятия с неэффективной стратегией (b <0,3%)			
ООО «ВолгаСтандарт»	Y=13,19+0,27X	0,579	33,6
ЭнергоТехМаш (Жигулевск)	Y=14,92+0,18X	0,627	39,3
ООО «Инрол-СТС»	Y=14,2+0,17X	0,641	41,1

По результатам исследования к сверхэффективной стратегии управления нельзя отнести ни одно машиностроительное предприятие Самарского региона.

Согласно оценке эффективности стратегий управления предприятий с целью обеспечения эффективного развития, к предприятиям, обладающим эффективной стратегией управления, можно отнести СОЭЗ-Автодеталь (+0,44%), ЗАО ТД «Самараснабподшипник» (+0,42%), ООО «Корона ТЭК» (+0,42%), Самарское КБ машиностроения (+0,31%).

В целом, полученные результаты построенной эконометрической модели позволяют сделать вывод о наличии линейной связи между приростом инвестиций в основной капитал и приростом финансового результата как в целом по Самарскому региону, так и по отдельным машиностроительным предприятиям. Предложенная модель экономико-математического моделирования с применением сопутствующих методов кластерного анализа, многомерной средней показала свою эффективность и позволила распределить

объекты исследования по однородным группам в соответствии с поставленными управленческими задачами.

Список используемой литературы:

1. Алекперов В. Ю. Формирование условий и обеспечение устойчивого развития вертикально-интегрированных нефтяных компаний (на примере ОАО «Лукойл») [Текст] : автореф. дис. … д-ра экон. наук: 08.00.05. – М, 1998.– 46 с.
2. Алексеев, Н.С. Проектирование организаций «Эпохи без закономерностей» [Текст] / Н. С. Алексеев.- М.: Менеджмент.– 2000. – №4.– С.41-52.
3. Динкевич, А. Закономерности экономического развития [Текст] / А. Динкевич // Экономист 2001.– №11.– С. 78-81.
4. Корнеев, Д. С. Использование аппарата нейронных сетей для создания модели оценки и управления рисками предприятия [Текст] / Д. С. Корнеев // УБС. – 2007. – № 17. – С. 81-102.

©С.С. Финько,2015

УДК 338.2

Цыплакова Мария Сергеевна,
Кузьмина Дарья Александровна
Студентки ФГОБУ ВПО «Финансовый университет при Правительстве Российской Федерации», г. Москва

ЕГИПЕТ: ИССЛЕДОВАНИЕ ЭКОНОМИЧЕСКИХ ПОКАЗАТЕЛЕЙ, ВЫЯВЛЕНИЕ СЛАБЫХ СТОРОН, РАССМОТРЕНИЕ ВОЗМОЖНЫХ ПУТЕЙ СОВЕРШЕНСТВОВАНИЯ ЭКОНОМИЧЕСКОЙ ПОЛИТИКИ

Для проведения интересующего нас исследования мы использовали систему Bloomberg. Ее возможности позволяют получить информацию как о различных организациях, так и о городах и целых странах. Основной аудиторией пользователей данной системы являются профессиональные участники финансовых рынков.

При анализе экономической ситуации в Египте мы изучили следующие показатели страны (таблица 1):

- инфляция (CPI);
- уровень безработицы (Jobless).

Делая упор на эти показатели, мы рассмотрим возможные причины их столь низкого уровня, а также осуществим поиск управленческих решений, которые будут способствовать их увеличению (табл.1).

Как известно, показатель Consumer Price Index демонстрирует изменение цены на группы потребительских товаров за отчетный период. Так, чем выше уровень инфляции, тем хуже для населения. Исходя из нашей таблицы, можно сказать, что в Египте уровень инфляции составляет 9,7%. Это достаточно высокий показатель, который влияет на потребительскую способность граждан Египта, влечет снижение спроса. Мы предполагаем, что такая ситуация сложилась ввиду политической нестабильности в стране, выражающейся в массовым волнениях, гражданских революциях, вооруженных конфликтах и недовольстве общества. Большую роль сыграли расходы на ликвидацию последствий. Такие явления отрицательно влияют на экономику страны.

Таблица 1.

Основные экономические показатели Египта за 2014 год

	CPI	Jobless
Египет	9.70	12.90

В разделе «Emerging Markets Economic Statistics» системы Bloomberg рассматривается также уровень безработицы (Jobless). В Египте он составляет 12,9%. На наш взгляд, показатель довольно высок, он превышает естественный уровень практически вдвое. Это объясняется тем, что основной сферой деятельности Египта является туризм, а также экспорт нефти и хлопка. Поэтому существует дефицит рабочих мест. В связи с мировой экономической нестабильностью, также сказывающейся на нефтяной отрасли, являющейся профилирующей в Египте, цены на нефть снизились, следовательно, снизилась стоимость услуги по экспорту. Ввиду этого, Египту приходится сокращать трудовые ресурсы. Также, подчеркнем, что желающих отдохнуть на территории жаркой страны не убавилось, однако убавилось количество тех, кто может позволить себе переплатить за тур из-за повышения курса доллара. Таким образом, получаем, что туристическая сфера, в которой занята большая часть населения, стала менее привлекательна, что привело к сокращению работников данной отрасли. Кроме того, основная масса туристов приезжает сюда в период с ранней весны до середины осени. Так, можно прийти к выводу, что безработица в Египте относится к сезонному типу.

Анализируя полученную таблицу, мы выявили экономические проблемы Египта, поэтому далее мы предложим возможные пути их решения.

Стоит отметить, что экономика Египта характеризуется наличием серьезных системных проблем, которые находят выражение в бедности населения, низкой производительности труда, а также в ограничении земельных, водных и финансовых ресурсов. Соответственно, для решения этих проблем необходимо провести всеобъемлющую социально-экономическую реформу, которая, в свою очередь, в дальнейшем стабилизирует ситуацию и направит вектор развития страны в нужное русло.

Важнейшей проблемой Египта является перенаселение, а как следствие, высокий уровень безработицы, что также подтверждается данными из приведенной выше таблицы. В качестве решения возникшей проблемы мы хотим предложить провести социально-экономическую реформу, которая возобновит экономический рост.

Расширение передовых отраслей экономики также может стать решением проблемы. Как уже было сказано, основной род деятельности Египта– туризм и экспорт товаров. Именно поэтому, осуществляя поиск возможных вариантов устранения проблемы, необходимо создавать новые рабочие места в сфере услуг и производства и поддерживать отстающие отрасли производства, благодаря которым удастся достичь экономического равновесия в стране.

Проводя реформы в трудовой сфере, важно помнить о совершенствовании системы образования в стране. Поэтому появляется необходимость привлечения молодых высококвалифицированных кадров, способных модернизировать как какое-либо отдельное производство, так и экономику в целом.

Таким образом, проводя все упомянутые меры по совершенствованию, стране удастся выйти на новый уровень.

Используемые ресурсы:

1) Информационная система “Bloomberg” .

© Д.А.Кузьмина, М.С. Цыплакова, 2015

УДК 338.2

Цыплакова Мария Сергеевна,
Кузьмина Дарья Александровна
Студентки ФГОБУ ВПО «Финансовый университет
при Правительстве Российской Федерации», г. Москва

АНАЛИЗ ОСНОВНЫХ ЭКОНОМИЧЕСКИХ ПОКАЗАТЕЛЕЙ ИЗРАИЛЯ, УСТАНОВЛЕНИЕ ИХ ВЗАИМОСВЯЗИ С ПОЛИТИЧЕСКОЙ ОБСТАНОВКОЙ В СТРАНЕ, ИССЛЕДОВАНИЕ ВОЗМОЖНЫХ ПУТЕЙ РЕШЕНИЯ ПРОБЛЕМ В ОБЛАСТИ ЭКОНОМИКИ

Система Bloomberg — один из двух ведущих поставщиков финансовой информации для профессиональных участников финансовых рынков. Из данного источника можно получить информацию для анализа экономической ситуации какой-либо организации или страны. Используя функцию «EMES» (Emerging Markets Economic Statistics), мы получили данные основных экономических показателей Израиля, а именно – показатель инфляция (CPI), профицит и дефицит (Surplus/Def) и уровень безработицы (Jobless), представленных в таблице 1. Исходя из этого, мы поставили перед собой цель изучить данные показатели, проанализировать причины их изменения и осуществить поиск управленческих решений, способствующих изменению ситуации в лучшую сторону.

Таблица 1.
Основные экономически показатели Израиля на 2014 год

	CPI	Surplus/Def	Jobless
Израиль	-.51	-5.42	6.90

Как известно, показатель Consumer Price Index демонстрирует изменение цены на группы потребительских товаров за отчетный период. Так, чем выше уровень инфляции, тем хуже для населения. Исходя из нашей таблицы, можно сказать, что ситуация в Израиле вполне благоприятная. Согласно данным, CPI в данной стране составляет -0,51%. Этот показатель невелик по своей величине и говорит о стабильной экономической ситуации. Оценивая данный показатель, можно утверждать, что цены на товары снизились, но незначительно. Такое проявление демонстрирует эффективную экономическую политику Израиля, позволяющую ему успешно справляться с внешними и внутренними воздействиями.

Показатель профицита и дефицита (Surplus/Def) говорит об эффективном исполнении бюджета. В Израиле на данный момент дефицит бюджета составляет -5,42%. В нашем представлении такой показатель связан с длительным военным присутствием армии Израиля в близлежащих арабских странах. Это явление не позволяет государству осуществлять равномерное пополнение бюджета страны.

В разделе «Emerging Markets Economic Statistics» системы Bloomberg рассматривается также уровень безработицы (Jobless). Уровень безработицы в Израиле составляет 6,9%. Такое значение является допустимым. По нему можно судить о стабильном экономическом положении страны. Значение показателя уровня естественной безработицы находится в диапазоне 6-7%. Можно утверждать, что в Израиле такое значение складывается лишь из-за тех, кто меняет сферу деятельности. Эта страна обладает большим количеством патентов, зарегистрированных в США. Израиль также занимает ведущие позиции по количеству новых инновационных компаний и различных стартапов. Такой подход способствует

увеличению рабочих мест и привлечению молодежи и не только к различным проявлениям умственных и управленческих навыков. В Израиле на душу населения приходится больше всего ученых и инженеров. Уже в 9 классе каждый израильский школьник имеет возможность подключиться к какому-либо проекту и помогать ему развиваться. Такая программа относится к специальным программам юношеского предпринимательства.Так, становится более ясной причина относительно низкого показателя уровня безработицы – Израиль растит собственные квалифицированные кадры, благодаря которым в дальнейшем экономика страны поддерживается на высоком уровне. И поскольку уже после школы выпускник имеет отличную базу для реализации своих идей и некоторую практику, то уже, вероятно, что он найдет желаемую вакансию или начнет свой стартап.

Анализируя полученную таблицу, мы выявили экономические проблемы в Израиле, поэтому далее мы предложим возможные пути их решения.

Слабой стороной в экономике Израиля является дефицит бюджета. Как известно, решить такую проблему можно несколькими способами: путем дополнительной эмиссии денег, за счет кредитов ЦБ, посредством заимствований у населения и фирм. Мы предлагаем Правительству Израиля повысить налоговые сборы с граждан. Таким образом удастся избежать сторонних кредитов и одновременно пополнить государственную казну.

Список используемых источников:

1) Система Bloomberg; поставщик финансовой информации;

2) http://www.rusventure.ru/ [Электронный ресурс Российской венчурной компании]/ пресс-релиз «Российские менеджеры и ученые изучили управление инновациями в Израиле» от 12.11.2014.

© Д.А.Кузьмина, М.С. Цыплакова, 2015

УДК 334.723

Щербаченко Петр Сергеевич
К.э.н., доцент кафедры «Корпоративное управление»
ФГОБУ ВО «Финансовый университет при Правительстве Российской Федерации»,
г. Москва, РФ, E-mail: aspguu@yandex.ru
Кривцова Марина Константиновна
председатель Научного Студенческого Общества факультета
«Государственное и муниципальное управление»
ФГОБУ ВО «Финансовый университет при Правительстве Российской Федерации»,
г. Москва, РФ, E-mail: marinstar@bk.ru
Подзорова Мария Александровна
заместитель председателя Научного Студенческого Общества факультета
«Государственное и муниципальное управление»
ФГОБУ ВО «Финансовый университет при Правительстве Российской Федерации»,
г. Москва, РФ, E-mail: marusia15@inbox.ru

АНАЛИЗ ПРОБЛЕМ В ОБЛАСТИ РАЗВИТИЯ РОССИЙСКИХ ГОСКОРПОРАЦИЙ

Совершенствование деятельности государственных корпораций должно идти в двух основных направлениях. Первое – повышение прозрачности управления государственным

капиталом в акционерных компаниях; второе – преобразование некоммерческих государственных корпораций в акционерные общества [2, с. 94].

В отношении первого направления отметим следующее. Несмотря на все новации, основным институтом в управлении собственностью государства в корпоративном секторе остается представительство интересов государства в акционерных компаниях государственными служащими, осваивающими недавно принятые требования и нормы. К началу 1999 гг. институт представителей государства в акционерных обществах насчитывал около 2000 государственных чиновников, подавляющее большинство которых составляли сотрудники отраслевых министерств и региональных органов по управлению имуществом. Более 150 представителей государства в акционерных обществах в 1999 г. было заменено. Привлечение же менеджеров из частного сектора долгое время носило единичный характер.

В 2008 г. на основании решений Правительства РФ было избрано 112 профессиональных директоров, а в 2009 г. – 188. В целях дальнейшего повышения качества корпоративного управления в государственных компаниях, в частности, посредством предоставления возможности избрания в состав директоров независимых директоров, требуется проведение целого ряда мероприятий, направленных на законодательное закрепление института независимых директоров и создание прозрачного механизма, обеспечивающего избрание в директорат профессиональных менеджеров высшего звена.

Целью подобных мероприятий является повышение прозрачности и инвестиционной привлекательности государственных корпораций. Это большой резерв повышения эффективности функционирования государственных корпораций [3, с. 227].

Другим резервом является открытие дивидендной политики государственной компании. В настоящее время они пока остаются закрытыми компаниями и не раскрывают своей дивидендной политики.

В рамках реализации механизмов государственно-частного партнерства государству следует скорректировать свою политику в отношении наукоемких секторов экономики. С этой целью следует разработать и принять ряд мер, упорядочивающих взаимодействие научных организаций с государственными корпорациями и регулирующих передачу и коммерциализацию технологий, деятельность государственных научных фондов, функционирование инновационной инфраструктуры, а также создание льгот малому наукоемкому бизнесу.

Одновременно представляется необходимым более четко регламентировать предпринимательскую деятельность, которую могут непосредственно осуществлять государственные корпорации, чтобы максимально эффективно использовать возможности государственного вмешательства в отдельных отраслях для достижения устойчивого роста экономики России на основе активизации высокотехнологичных отраслей и благоприятного взаимодействия государства и бизнеса.

Что касается второго направления совершенствования деятельности государственной корпорации в качестве субъекта рыночной экономики, то необходимо, прежде всего, пересмотреть целесообразность их создания в форме некоммерческих организаций.

Практика показала, что цели этих институтов развития напрямую не связаны с выработкой, проведением и обеспечением реализации заявленной государственной политики. Указанные цели государственных корпораций связаны исключительно с содействием в реализации государственной политики, которое оказывается в первую очередь Правительству РФ, министерствам и ведомствам, а не предприятиям и организациям. Более того, действующие некоммерческие государственные корпорации

пока не заявленных целей не достигли, несмотря на достаточный период функционирования.

Следует также отметить, что крупные государственные корпоративные системы играют определяющую роль в производстве высокотехнологичной продукции в структуре национального ВВП. В настоящее время госкорпорации контролируют около 40% российской экономики. С учетом деятельность всех госкомпаний и ФГУПов они обеспечивают более 50% ВВП. Госкорпорации по праву связывают с ориентацией на формирование инновационной экономики и модернизацией на этой базе отечественной промышленности.

В связи с этим, среди основных проблем в области развития госкорпораций в России следует выделить следующие (рис. 1) [1, с. 103]:

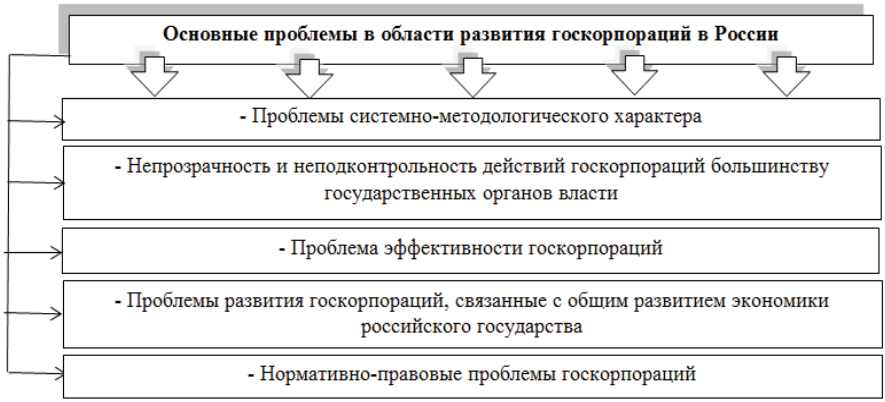

Рис. 1. Основные проблемы развития госкорпораций в России

Таким образом, государственные корпорации как особый институт рыночной экономики России отличается размытостью базовых норм, отсутствием четкого определения прав собственности и критериев эффективности, отсутствием действенных механизмов контроля и предпосылками для возникновения выпадающих доходов федерального бюджета.

Список использованной литературы:

1. Бутова Т.В., Рагулина Ю.М. Особенности зарубежного опыта взаимодействия власти и бизнеса, возможности его использования в России с учетом национальной специфики. // Право и экономики: сборник научных трудов – Вып. 4/ Под ред. Косаренко Н.Н. М., 2011

2. Казак А.Ю., Оганян М.Ш. Российские государственные корпорации: сущность, риски при осуществлении деятельности и пути их минимизации. // Успехи современного естествознания. 2013 №5

3. Пухова М.М., Грынчаров П.К. Госкорпорации в отечественной экономике: специфика деятельности (статья). // Современные корпоративные стратегии и технологии в России: сборник научных статей. Вып. 7 в 3 ч. Часть 2: взаимодействие государства и бизнеса в реализации принципов КСО.–М.: Финансовый университет, 2012

© П.С. Щербаченко, М.К. Кривцова, М.А. Подзорова, 2015

УДК 330

Ярушина Елена Вячеславовна
канд. пед. наук, доцент ЮУрГУ,
г. Челябинск, РФ
E-mail: elena-yarushina@yandex.ru

БИЗНЕС И ЕГО РОЛЬ В РЫНОЧНОЙ ЭКОНОМИКЕ

Одним из важнейших факторов в современном российском обществе, влияющим на все стороны жизни и деятельности человека, является переход к рыночной экономике и впоследствии распространение влияния всеохватности экономики по всем регионам.

Всеохватность относится к одному из основных аспектов современной мировой системы, затрагивающему все стороны жизни общества, включая политику, социальную сферу, экономику и др. Мировое сообщество представляет собой единую систему все государственные структуры в которой находятся во всеобщей взаимосвязи. Исходя из этого положение и судьба любого общества во многом зависит от его места во всемирном разделении труда в мировой системе.

Всеохватность включает в себя позитивные и негативные аспекты. Её положительное влияние связано с эффектом конкуренции, к которой она неизбежно приводит. В современных рыночных условиях резко возрастает роль конкуренции, как силы, вынуждающей компании непрерывно искать новые инструменты и пути повышения конкурентоспособности. Немалую роль при этом играет ещё и возникший мировой экономический кризис, когда предприятия вынуждены искать дополнительные денежные средства для своего дальнейшего существования на рынке. Одним из рычагов, которые влияют на эффективность результатов рыночной экономики является конкуренция между компаниями, выпускающими одинаковые виды продукции. В условиях кризиса когда резко снизилась платежеспособность населения предприятиям важно выпускать качественную продукцию по доступным для большинства потребителей ценам.

Расширение инновационной деятельности предприятий является одним из источников, влияющих на всеохватность. Руководство подобными организациями осуществляют предприниматели, способные на риск и реагирование на различные технические инновации. Рыночная экономика заставляет предпринимательские структуры изменяться с целью выживания в условиях экономического кризиса, развития и получения высоких прибылей. Для решения запланированных задач проводится анализ инновационного процесса, отвечающий за эффективное развитие малого и среднего предпринимательства. Развитие малого и среднего предпринимательства оказывает влияние на экономический рост, наполнение рынка товарами соответствующего качества, на создание новых дополнительных рабочих мест, ускорение научно-технического прогресса, то есть позволяет решать актуальные экономические, социальные и другие проблемы [1, с.5-12].

В любой национальной экономике важно наличие высокоразвитого и эффективного малого предпринимательского сектора. В экономической литературе понятия «предприниматель», малый бизнес», «малое предпринимательство» рассматриваются в тесной взаимосвязи.

Бизнес — это любая деятельность, приносящая доход или другие личные выгоды. В процессе развития предпринимательской деятельности бизнес укрепляет свои позиции, принимает разные формы и виды, при этом основу бизнеса составляет именно малое предприятие.

Малое предприятие – это фирма, не являющаяся лидером в своей области деятельности, собственником является независимый владелец, руководящий небольшим числом подчинённых в сравнении с другими фирмами той же отрасли [2, с. 109]. В структуру микро-предприятий входят один или два собственника и сфера семейного бизнеса. В основном микро-предприятия имеют небольшой капитал, обладают ограниченными возможностями в области бизнес-навыков. Множество подобных предприятий показывают устойчивость малого предпринимательства.

Среднее предприятие – это организация, которой управляет менеджер, контролируемый собственниками-акционерами и характеризуется верхней границей предельных значений, характерных для малого предпринимательства. Для малых предприятий характерно объединение социально-незащищённых групп населения и имеет социальную нагрузку. В связи с этим значение малых предприятий на современном этапе состоит в поддержке попыток слабозащищённых групп населения по выживанию в условиях экономического кризиса.

К функциям малого бизнеса в рыночной экономике относятся: обеспечение восприимчивости экономики к новшествам; создание условий для занятости; соединение экономики в единое целое; формирование в ней конкурентных отношений. Предприятия малого бизнеса являются «соединяющей частью» экономики и создаются там, где малоэффективны другие предприятия, и не обеспечивают индивидуального подхода к клиенту. Сущностью стратегии малого бизнеса является постоянный поиск новых общественных потребностей и приспособление к ним [3, с. 22-27]. Деятельность мелких фирм является важным фактором повышения гибкости экономики. Способность страны приспосабливаться к окружающей обстановке в мировой экономике оценивается по уровню развития малого бизнеса. Мелкие фирмы играют значительную роль в формировании конкурентных отношений. Мелкие независимые производители конкурируют со вспомогательными подразделениями крупнейших концернов и успешно вытесняют их с рынка. Мелкие фирмы характеризуются слабыми позициями по отдельности, а вместе составляют весомую силу, воздействующую на конъюнктуру рынка. Крупные фирмы при отсутствии постоянного конкурентного давления со стороны мелких компаний, повышают цены и не стремятся к улучшению качества собственной продукции Мелкий бизнес препятствует этому, сдерживает тенденцию к застою, характерную для фирм-гигантов.

Малое и среднее предпринимательство характеризуется преимуществами, которые выступают предпосылками значимой роли субъектов малого бизнеса в системе воспроизводства. К ним относятся: восприимчивость к нововведениям, быстрая оборачиваемость средств, высокая оперативность и гибкость в принятии решений, мгновенная адаптация к внешним воздействиям, высокий уровень специализации производства и труда.

Предпринимательство - тип бизнеса, опирающийся на инновационное поведение собственника предприятия, обладающего творческим мышлением, базирующимся на высоком интеллектуальном капитале. Предпринимательство относится к одному из основных элементов экономической жизни общества. Удовлетворение от результатов самостоятельной деятельности, которой свойственны инновации и поиск точки наиболее благоприятных условий приложения сил, у предпринимателей-капиталистов – в целях личной выгоды, у предпринимателей социалистической направленности – в целях удовлетворения интересов общества.

Эти отличительные аспекты в целях у предпринимателей в масштабе различных экономических систем обуславливают особенности развития предпринимательской

деятельности в России в новых социально-экономических условиях. Предпринимательство и бизнес тесно взаимосвязаны между собой. Предпринимательство создаёт предпосылки для функционирования бизнеса и, применяя инновации в функционирующем рынке, изменяет его структуру, даёт возможность возникновения разветвлённой сети сильного бизнеса. Бизнес, применяя внедрённые инновации, способствует появлению сильного разветвлённого бизнеса, который в дальнейшем уравновешивает рынок до следующих внедрений новшеств со стороны предпринимательства. Малый бизнес – это любая экономическая деятельность на малых предприятиях, приносящая прибыль. Таким образом, малый бизнес несмотря на определенные ограничения и недостатки, имеет много преимуществ по сравнению с крупным производством и выполняет несколько функций в современной рыночной экономике, что определяет его место в общей экономическом системе.

В малом бизнесе предприниматель, является главным субъектом рационально соединяющим факторы производства на личной инновационной, рисковой основе под свою экономическую ответственность с целью получения прибавочной стоимости (предпринимательского дохода). Малое предпринимательство включает большую группу мелких собственников, в значительной мере определяющих социально- экономический и в конкретной мере политический уровень развития цивилизованных стран.

Таким образом, бизнес и предпринимательство – это взаимосвязанные структуры, способные оказывать влияние на развитие экономики стран и отдельных регионов. Этого мнения придерживаются многие экономисты, политики и практики, однако по их мнению признание значения предпринимательства до сих пор недооценивается в нашей стране. В связи с этим перед правительством поставлена задача о необходимости изменения приоритетов в социально-экономической политике, суть которой состоит в переходе от экспорта сырья и энергоресурсов к производству и экспорту промышленной продукции. В современной экономической ситуации в связи с введением санкций против России это весьма актуально и является одним из способов улучшения состояния российской экономики. Решение данной проблемы потребует масштабного повышения конкурентоспособности российской промышленной продукции и как следствие развития малого и крупного предпринимательства. Наряду с этим геополитика обостряет сложную экономическую ситуацию в стране, а именно: ослабляет национальную валюту, провоцирует рост цен, снижает доходы населения и увеличивает дефицит бюджета. Рост ВВП сильно упал и практически близок к нулю (0,5 %) по сравнению с прошлым годом (1,3 %). Неблагоприятно развивается нефтегазовый сектор и как следствие ухудшается ситуация в других сферах бизнеса. В настоящее время в российской экономике произошли заметные изменения, а именно девальвация рубля, резкое снижение нефтяных котировок с конца лета 2014 года, санкции со стороны стран Запада, кризис ликвидности у банков и рост ставок по кредитам. Сокращение спроса ожидается и в секторе услуг, так как падение доходов населения приведет к его переориентации. Инвестиционный климат в настоящее время не слишком благоприятен для предпринимателей: госрегулирование ужесточается, а спрос внутри страны снижается.

Существенной проблемой для развития предпринимательства является низкий платёжеспособный спрос, влекущий за собой длительную окупаемость новшеств, риски, связанные с новаторством продукции, и высокие финансово-экономические риски, характерные для неустойчивой экономики, и усиленные слабостью обеспечения экономической деятельности, проявляющуюся в критическом отношении национальных производителей к российским разработкам. Это объясняется тем, что недостаточное финансирование провоцирует научно-исследовательские и конструкторские коллективы

поставлять на рынок «сырые продукты и технологии», что повышает коммерческие риски фирм, принимающих на себя внедрение инноваций. При этом роль предпринимательского сектора в финансировании исследований и разработок относительно невелика. Это связано с нестабильностью социально-экономической ситуации в стране, неразвитостью механизма взаимодействия государства и предпринимательства, несовершенством механизма их регулирования.

Таким образом, процесс становления предпринимательства в России сопровождается серьёзными проблемами, требующими срочного решения в условиях экономического кризиса в стране. Тем не менее, предпринимательство в современных рыночных условиях постепенно становиться заметным экономическим явлением, а сами предприниматели утверждаются в качестве нового для российского общества типа хозяйствующего субъекта.

Список использованной литературы:

1. Щетинин О. Развитие малого бизнеса в России. М.: Сфера, 2008.с. 5-12
2. Юрков С.А. Предпринимательство и нововведения в современных фирмах // Мировая экономика и международные отношения в современных фирмах, 2006. №9. с.109.
3.Шулятьева Н. А. Малый бизнес в условиях рынка. Ж. "Деньги и кредит", 2008, N 9, с.22-27

© Е.В. Ярушина, 2015

УДК 811.111

Александрова Татьяна Анатольевна
канд. филол. наук, доцент СГЮА,
г. Саратов, РФ
E-mail: talexandrova503@yandex.ru

ТЕМАТИЧЕСКАЯ ГРУППА «ПРЕСТУПНЫЙ МИР» В СУБСТАНДАРТНОЙ ЛЕКСИКЕ АФРОАМЕРИКАНСКОГО СОЦИАЛЬНО-ЭТНИЧЕСКОГО ДИАЛЕКТА: ЭМОЦИОНАЛЬНО-ОЦЕНОЧНЫЙ КОМПОНЕНТ

Субстандартная лексика является неотъемлемой частью языка, источником новых слов, т.е. источником обогащения языка. Такого рода лексика, как правило, служит средством самовыражения и отражения среды, в которой живет ее носитель.

Лексика афроамериканского социально-этнического диалекта (далее ААСЭД) сформировалась из многих источников: народного творчества (пословицы, поговорки), церкви, афроамериканской музыки (главным образом, рэп или хип-хоп), криминального мира и др. В настоящее время данное языковое образование, обладая внутриструктурными признаками и собственной сферой функционирования, обслуживает социально – и этнически-детерминированный слой населения США – афроамериканцев, обладающих низким социальным статусом. Большая часть субстандартной лексики ААСЭД является стилистически окрашенной, т.е. имеет устойчивую дополнительную окраску. Именно такая лексика преимущественно используется для передачи оценки, поскольку в ней содержится компонент стилистического значения, способный выражать положительное или отрицательное отношение говорящего к обозначаемому словом предмету или явлению. Эмоциональная окраска возникает в слове вследствие того, что именно само его значение содержит элемент оценки [5, с. 20-25]. Оценочный компонент, объединяясь с эмотивным, отображает национально-культурные особенности субъекта оценивания, тем самым «реализует оценочное отношение языкового коллектива к соотнесенному со словом понятию или предмету по типу хорошо/плохо в диапазоне от «очень хорошо» до «очень плохо» [3, с. 8].

Если рассматривать различные трактовки понятия «тематическая группа» с лингвистической точки зрения, то оно традиционно определяется как «ряд слов, более или менее близко совпадающих по своему основному (стержневому) семантическому содержанию, т.е. по принадлежности к одному и тому же семантическому полю» [1, с. 11]. Уточняя значение данного термина, Ф.П. Филин считает, что к тематической группе можно отнести «объединения слов, основывающиеся не на лексико-семантических связях, а на классификации самих предметов и явлений» [4, с. 231]. Таким образом, значения данных слов не являются взаимосвязанными, и они не зависят друг от друга. К тематической группе могут быть отнесены слова разных частей речи, которые номинируют понятия одной определенной области действительности.

Ущербность общественного положения части афроамериканцев нередко выливается в уродливые формы протеста против личности и общества, что, в свою очередь, сказывается в образовании значительного количества лексических единиц, связанных с преступным миром и его деятельностью в черных гетто. Лексика преступного мира в разных языках, в том числе и в английском, делится на три вида: общеуголовную, тюремную и специализированную [2, с. 65]. Для удобства изучения и анализа эмоционально-оценочной

лексики, освещающей данную сферу жизни афроамериканцев, рассмотрим каждый из этих видов.

Общеуголовная лексика, составляющая, как правило, значительную часть лексики преступного мира, является интегрирующим началом. Она делится на профессиональную и бытовую. Профессиональная лексика связана с преступлениями. В нее входят обозначения:

- преступников: *banger* 'убийца', *booster* 'магазинный вор', *bagman, number banker* 'владелец незаконной лотереи', *number runner* 'агент, собирающий ставки', *hustler* 'мелкий преступник', *second-story man* 'взломщик';

- представителей власти и органов правопорядка: *PO* 'административное лицо, призванное решать вопросы, связанные с условным освобождением заключенных', *po-po, boys in blue, Penelope, Five-O, hook, the Man, oversee, g-smack* 'полиция'. Например, 1. *"dven pack my gatt when I go to see my P.O."* [6]; 2. *"Yeah it was po-po, and that's OPD for those who don't know."* [6]; 3. *"As I ran there were the boys in blue, pointing their guns at my four man crew."* [6]. Как видно из приведенных примеров данные слова и выражения имеют в основном негативные коннотации. Особый интерес здесь также представляют наименования полицейских, реализующие различные оттенки оценочного характера, например, *Big For, robo cop* 'бесчеловечные, жестокие полицейские', *pig* 'полицейский-расист' -*"The pigs are comin' to bust up the fight."* [6];

- орудий преступлений; *Glock (glock), Dillon, chrome, twenty ywo, gat, Nina (neena), chrome, biscuit, nine, ten, double deuce, deuce-five, AK-47, 38*, 'огнестрельное оружие (цифра соответствует калибру или модели)'. Например, 1.*"Don't be frontin' I'll break out my glock."* [6]; 2. *"Made a move for my Dillon; and all I remember the Gangsta Lean was killin'."* [6]; 3. *"Now I gotta follow him home with the chrome."* [6]; 4.*"Twenty two automatic on my person"* [6].

- обычных для любого человека действий, а также правонарушений: *to smoke, to wet* 'убивать', *to pop* 'стрелять', *to tax* 'грабить', *to rat* 'предавать', *to play yourself* 'поддаваться (при игре в карты)', *to dip* 'уходить, покидать', *to cut out* 'сбежать, исчезнуть', *bag up* 'быть задержанным или арестованным', *to bang* 'драться', *to bite* 'воровать', *broady* 'быть избитым', *to play* 'дурачить, обманывать'. Например, 1.*"Right then, I knew I had to smoke his ass."* [6]; 2. *"I'm a pop a cap in him."* [6]; 3.*"Stick up kids are out to tax."* [6]; 4.*"Why did Judas rat to Romans while Jesus slept?"* [6]; 5.*"No friends 'cause you dissed 'em too, no money, no crew, you're through. You played yourself."* [6]; 6. *"Yo, let's dip to the mal.l"* [6]; 7.*"Train a-rollin' at the station / But my babe, she can't be found / Somebody told me she's cut out / To another town."* [7].

К бытовой лексике относятся названия пищи, спиртных напитков и их суррогатов. Например, для обозначения алкоголя в субстандартной лексике ААСЭД используются такие числительные как *40, 64, Eight Ball* (цифра обычно соответствует размеру бутыли в унциях) -"*Used to drink every day, straight 40's to the head."* [6]. *Canned heat*, употребляемое алкоголиками горючее для примуса, сделанное на основе денатурата (*"Canned Heat"* – «консервированное тепло» - это фабричная марка жидкого топлива), стало нарицательным именем для суррогатного кайфа. Глаголы и отглагольные прилагательные называют процессы употребления алкоголя (*poundin, git wasted*) и степень опьянения (*high, nice, ripped, toe up*).

Тюремная лексика связана с реалиями быта. Субстандартная лексика ААСЭД отражает суть пенитенциарной системы, которая в языке афроамериканцев так и называется *'the system'*. Так, для понятия 'тюрьма' используются существительные *pen*, *joint, bid* - 'тюремное заключение' , *chain gang* - 'группа заключенных, скованная одной цепью (обычно на работах вне тюрьмы)', *skid bid* - 'мягкий приговор', *blues* -'тюремная форма', *telephone*

number - 'длительное заключение', *on the outs* - 'выйти из тюрьмы'. Например, *"To all of my peoples in the pens, keep ya head up."* [6].

Специализированную лексику используют различные группы деклассированных элементов. В субстандартной лексике ААСЭД сформировался такой базовый концепт афроамериканского преступного мира, как *'Gangsta'*. Такие слова и выражения, как *set* 'наименование одной из главенствующих банд', *back (bak)* 'иметь поддержку со стороны других гангстеров', *represent* 'член бандитской группировки', *gangsta class, blood, scarface* 'гангстер', *set tripping* 'убийство одного из членов банды', *posse (possee)* 'группа лиц, объединенных одной целью – убить или украсть' , *St. Ides (saint ahdes)* 'сорт пива, предпочитаемый гангстерами' ассоциируются с уличной жизнью, преступностью и урбанизированной культурой черных гетто. Например, 1. *"Baby girl asked me what set am I claiming."* [6]; 2. *"Money's got mad back."* [6]; 3. *"Representin'BrooklynQueens, yo."* [6]. В эту же группу входят специфические имена собственные для разного рода организованных преступных групп черных американцев, например, *the Bloods, the Crips, Macaroni, Folks, Black Killers.*

Как видно из перечисленных примеров, именно данная тематическая группа формирует особый язык и субкультуру в афроамериканском обществе. Именно здесь проявляется двойственный характер функциональных ограничений, накладываемых на словарный состав субстандартной лексики ААСЭД. Такая лексика ограничена в своем образовании и функционировании не только афроамериканским социумом, но и особой криминальной засекреченностью.

Список использованной литературы:

1. Ахманова О.С. Словарь лингвистических терминов, М.: Едиториал УРСС, 1966.
2. Гуров А.И. Профессиональная преступность: Прошлое и настоящее, М.: Юрид. литература, 1990.
3. Ретунская М.С. Английская аксиологическая лексика // Дисс. …д-ра филол. наук, Нижний Новгород, 1998.
4. Филин Ф.П. Очерки по теории языкознания, М.: Наука, **1982.**
5. Шаховский В.И. Типы значений эмотивной лексики // Вопросы языкознания. – 1994. - №1.
6. Atoon P. The Rap Dictionary: сайт. - URL: http://www.rapdict.org/ (дата обращения 29.10. 2014).
7. The Black Word Today: сайт. - URL: http://www.tbwt.com. (дата обращения 29.10. 2014)

© Т.А. Александрова, 2015

УДК 1751

Анищенко Ольга Владимировна
Магистрант, 2 курс МГТУ, г. Магнитогорск, РФ
E-mail: olfonka_91@mail.ru

СФЕРА-ИСТОЧНИК «АРТЕФАКТЫ» В ПРАВОСЛАВНОЙ МЕТАФОРИКЕ

Аннотация: Статья посвящена исследованию артефактных метафор, используемых в современном православном дискурсе. В статье показано, что сфера-источник «артефакты» является активным донором метафорических моделей.

Ключевые слова: когнитивная лингвистика, процесс метафоризации, метафорическое выражение, артефактная метафора.

Метафора в современной когнитивной науке рассматривается в качестве инструмента «освоения» окружающей действительности, формы мышления, основанной на установления ассоциативных связей между разнородными явлениями и предметами, без чего невозможно получения нового знания. Метафора − это не столько украшение речи, сколько ментальная операция, способ познания и категоризации мира, способ мышления [Чудинов, 2007: http]. Клиффорд Гирц в работе «Идеология как культурная система» пишет: «Силу метафоре дает именно взаимодействие между разнородными смыслами, которые она символически сопрягает в целостную концептуальную схему, и успешность, с какой данное сопряжение преодолевает внутреннее сопротивление, обязательно возникающее у всякого, кто воспринимает эту семантическую противоречивость [Гирц, 1998: 38].

Проводимое нами исследование метафорических выражений, встречающихся в речи современников, открыто позиционирующих себя как носителей религиозного (православного) сознания (подтверждением данного факта являются для нас, прямые высказывания типа: *«Я в этой теме не специалист, но как* ***человек верующий*** *могу сказать вот что…»* [Прилепин, 5], позволило обнаружить высокую активность в процессе метафоризации сферы-донора «Артефакты». Причем, и это не явилось для нас неожиданностью, типичной зоной «рождения» этих метафорических выражений является творческий дискурс – речь писателей, художников, представителей киноискусства и священнослужителей как авторов проповеднических текстов. Остановимся на анализе типичных метафорических моделей.

«ЧЕЛОВЕК − это СОСУД» − метафорическая модель основана на апелляции к бытовым артефактам. Рассматриваемая модель с полным на то основанием должна быть отнесена к числу традиционных. Так, в книге Нового завета «Деяния Святых апостолов» можно найти слова Господа о св. апостоле Павле: *он есть Мой избранный сосуд, чтобы возвещать имя Мое перед народами и царями и сынами Израилевыми* (Деян. 9: 15).

В романе З. Прилепина «Обитель» эта модель реализуется посредством метафорического выражения: *«…ты был как дитя среди всех. Как колос, не поспевший, но полный молоком беззлобия – и если приходилось тебе вести себя сурово, то это было не в силу одержимости безрассудной злобой, а в силу разумного сбережения* ***тела*** *своего, которое есть* ***сосуд****, куда помещён дух Божий»* [Прилепин, 6]. Тело человека в идеале есть сосуд для Святого Духа. Однако желание соответствовать идеалу требует от субъекта сознательных усилий (*разумного сбережения*): от человека, от его праведного или неправедного поведения зависит, будет ли обретать Дух Божий в этом теле-сосуде или он заполнится чем-то другим.

Модификацию той же модели представляет уподобление человека глине – глиняному сосуду: *«Как всякий человек, он создан из* ***глины, в которую вдохнули божественный дух.*** *Глина духу сопротивляется, и куда в каждом конкретном случае склонится борьба этих противоположных начал, сказать очень сложно»* [Прилепин, 6]. Этот вариант модели отсылает нас к другому тексту Библии – к мифу о творении человека.

«ЖИЗНЬ − это ВЕРЕТЕНО». Еще одним предметом традиционного славянского быта, к которому апеллирует сознание художника в поиске основы для осмысления жизни человека, становится веретено. В толковом словаре этот предмет определяется как: *«ручное прядильное орудие в виде деревянной палочки с заостренными концами и утолщением посредине»* [МАС]. Установление отношений аналогии является жизнью человека и

вращением веретена призвано актуализировать мысль о жизни как непрерывном процессе, причем – процессе целенаправленном: *«И становится понятно, что можно дальше крутить **веретено жизни**, а ничего не выткется»* [Прилепин, 8]. Как прядение направлено на результат, так и жизнь человеческая имеет цель, достижение которой – в руках «прядущего» нить жизни. Нить нужна, чтобы выткать полотно, но не каждой нити суждено стать частью полотна. Отсюда – не всякое существование может быть признано жизнью.

«БОГ – это ЗЕРКАЛО». Ядром предлагаемой метафоры является идея **отражения**, дающего человеку возможность наблюдать самого себя − малейшие движения собственной души, свои мысли: *«Наши мысли **отразятся** в делах наших. Но прежде наши мысли **отражаются** в одном **великом зеркале**, как и все тончайшие движения душ наших, как и вся природа. **Это зеркало есть Бог.** Даже ещё только зарождающаяся и ещё не оформившаяся мысль **отражается** в **Божественном зеркале**. В духе Божием **отражается** весь дух наш, все мысли наши чувствует дух Божий»* [Сербский, 10].

Чистым зеркалом должно быть сердце монаха: *«Монах − искатель Божественной красоты, но чтобы увидеть Божественную красоту, надо **сердце свое сделать чистым зеркалом,** в котором бы **отразился духовный свет*** [Рафаил, 9]***».*** Познание себя рассматривается как важнейшее условие познания Бога. Обратное тоже верно, ибо созерцая Божественную красоту, человек сам становится прекрасным [Анищенко, 2013: 21] .

Синонимичным вариантом модели может быть признана метафора «ДУША – это ОТПОЛИРОВАННАЯ ПОВЕРХНОСТЬ». Смирение признаётся в православии главной добродетелью. В рамках метафоры душа смиренного человека уподобляется отполированному покрытию, в котором, как в зеркале, отражается скудость и бедность гордой души: *«**Смирение** − это когда послушанием **отполируешь душу. Как полированное покрытие души**. Смиренного человека невозможно оскорбить или обидеть. Никакая мерзость и грязь не удерживаются на этой **полировке**. Совершенно невозможно облить грязью − мгновенно обтекает! Когда общаешься со смиренным человеком − смотришь в эту **полировку**, как в **зеркало,** и видишь собственное духовное убожество»* [Головченко, 1]. Если попытаться установить соотношение между двумя метафорами, можно заключить, что главная цель человека – отполировать свою душу, чтобы увидеть себя и Бога.

Метафоры с «сантехническими» корнями «СВЯЩЕННИК – это РУКОМОЙНИК» и «СВЯЩЕННИК – это УНИТАЗ» не относятся к числу частотных. Однако их уникальность оправдывается абсолютной прозрачностью для современного человека: идея телесной чистоты непосредственно связана с представлением о сантехнических средствах. Священник в результате наделяется «инструментальной» функцией: его задача – способствовать очищению души: «*Ведь **священник,** это тоже **некий «рукомойник».** Через него **омываются** наши грехи в Таинстве Покаяния. Через него произливается нам благодать Божия в Евхаристии и других Таинствах. Источник благодати − Сам Господь Бог. А священник − лишь **«краник»**, служащий на нашу потребу. Если же этот **краник** сломается, то может натворить большую беду. **Его на какое-то время «отключают» («запрещают в служении»), чтобы исправить»*** [Головченко, 2].

При формальном подобии другой вариант «сантехнической» метафоры актуализирует несколько иные смыслы: *«Духовник − как **унитаз.** Не стесняйтесь периодически выливать из души свои помои. А то всё льете лимонад, боясь испачкать **белый фаянс**»* [Головченко,2]. Это весьма неожиданное сравнение, и на первый взгляд может показаться неуместным в православном дискурсе, однако оно очень значимо. Грехи, совершаемые человеком, названы *помоями*, и именно их должен человек выливать периодически из

своей души в *унитаз*, а не лимонад, которым являются слова, произнесенные с целью показаться правильным в глазах духовника. Важной на исповеди является именно честность, а не старательный в подбор эвфемизмов. Смысл служения духовника не в сохранении чистоты белого фаянса, но в помощи человеку грешному и нуждающемуся в освобождении от греха.

«ГРЕХ – это ШТАНГА». Борьба с грехами одновременно главная задача и тяжелый труд, подобный поднятию тяжестей, Бог наделяется функцией помощника человека в этом нелегком деле: *«Представьте себе, что Вам нужно поднять* ***штангу*** *весом в ... 3 тонны! Конечно, это* ***неподъемная тяжесть****. Такую же* ***неподъемную тяжесть*** *составляет и груз нашей, как сказали бы психологи, самости. И* ***Бог поднимет за человека эту штангу гордыни и злости,*** *но протянуть руку человек должен сам»* [Легойда, 4]**.** Гордыня и злость уподоблены штанге невероятным, невозможным для обычного человека весом. Всевышний сам дает человеку силу, но это происходит только в случае сознательного желания человека избавиться от груза.

«ЕВАНГЕЛИЕ – это ИНСТРУКЦИЯ». В повседневной жизни, используя те или иные бытовые приборы, мы сталкиваемся с необходимостью обращения к специальному тексту – инструкции. Своего рода инструкцией становится в представлении наших современников Евангелие: *«Говорят, людям свойственно читать инструкцию по эксплуатации какой-то вещи только после того, как она сломается. Хорошо, если это был китайский плеер. А если бессмертная душа? Господь сделал нам подарок и дал* ***инструкцию по использованию – Евангелие.*** *И так жаль, когда мы, забирая подарок, инструкцию прячем в коробочку и засовываем под шкаф – пусть будет, вдруг что-то сломается...»* [Лавриенко, 3]. Следование заповедям Христа рассматривается как гарант использования дарованной Богом души «по назначению». Однако современный человек зачастую обращается к Евангелию (к Богу) слишком поздно, когда непоправимое уже случилось – душа «сломана». Православие учит человека использовать «инструкцию» раньше – с момента её обретения (Крещения).

Выявленные в ходе исследования современного православного дискурса метафоры, позволяют заключить, что наиболее актуальной в процессе метафорообразования оказывается бытовая часть сферы-источника «Артефакты» - предметы обихода, традиционные (сосуд, веретено, зеркало) или относительно новые (рукомойник, унитаз, инструкция). Опора на бытовую сферу очевидно призвана обеспечить максимальный уровень понимания религиозной концептосферы новообращенного субъекта.

СПИСОК ИСПОЛЬЗУЕМОЙ ЛИТЕРАТУРЫ

1) Анищенко, О.В, Чурилина Л.Н. Источники обновления метафорики современного православного дискурса // «Благословенны первые шаги» / Сб. работ молодых исследователей. Магнитогорск, 2013. С. 4-27

2) Гирц, К. Идеология как культурная система // Новое литературное обозрение. 1998. Вып. № 29. С. 7-38.

3) Чудинов, А. П. Россия в метафорическом зеркале: когнитивное исследование политической метафоры (1991 – 2000) / А.П. Чудинов [Электронный ресурс]. – Режим доступа: http://www.durov.com/linguistics2/chudinov-01.htm#160

Источники

1. Головченко, В. Записки на полях души / В. Головченко // Отрок.Ua. – 2006. - №4
2. Головченко, В. Записки на полях души / В. Головченко // Отрок.Ua. – 2003. - №3
3. Лавриенко, М. Быть сильной / Лавриенко М. // Отрок.Ua. – 2008. - №3

4. Легойда, В. Что мне не нравится в православии / В. Легойда // Фома онлайн. – 1999. – №2
5. Прилепин, З. Либералы знали, что в час икс мы обратимся к Православию. / З. Прилепин // Православие. Ру. – 2014.
6. Прилепин, З. Обитель / З. Прилепин. – М.: АСТ: Редакция Елены Шубиной, 2014. - 746 с.
7. Прилепин, З. Нужны не винтики, а праведники / З. Прилепин //Труд. Ру. – 2007. - № 655.
8. Прилепин, З. Людей нужно иногда оставлять в живых / З. Прилепин //Газета. Ру. – 2012.
9. Рафаил, архимандрит. Стихия безмолвия / Архимандр. Рафаил // Отрок.Ua. – 2003. - №4
10. Сербский, Н. Перед зеркалом / Н. Сербский // Отрок.Ua. – 2008. - №3

©Анищенко О. В.

УДК 81

Тухватулина Светлана Иосифовна
учитель МОУ СОШ №32,
г.Подольск, Московская обл., РФ
E-mail: 32svet@gmail.com

ВЛИЯНИЕ АКТУАЛЬНОГО ЧЛЕНЕНИЯ ПРЕДЛОЖЕНИЯ НА ЕГО СИНТАКСИЧЕСКУЮ СТРУКТУРУ В ПРЕДЛОЖЕНИЯХ ТИПОВОГО ОБРАЗЦА САМОЕ ГЛАВНОЕ – ЗДОРОВЬЕ. – ЗДОРОВЬЕ – САМОЕ ГЛАВНОЕ

В художественной литературе встречаются предложения, вызывающие затруднения при квалификации типов и членов предложения. Однозначная квалификация возможна только в контексте при учёте коммуникативного аспекта предложения, который проявляется в актуальном членении.

Рассмотрим влияние актуального членения предложения на его синтаксическую структуру на примере типового образца предложений *Самое главное-здоровье. – Здоровье - самое главное.*

В.В. Бабайцева указывает на данный тип предложений в монографии «Система членов предложения в русском языке» [2,с. 78-80] и отмечает, что вне контекста предложения типа *Самое главное – здоровье, Лучший подарок – книга* допускают двоякий разбор. Поэтому важно учитывать ту коммуникативную задачу, которую ставит субъект речи.

Проанализируем предложение *Здоровье – самое главное*. Субъект речи (говорящий) сообщает нечто о здоровье, а именно – что оно самое главное. Таким образом, предложение отвечает на вопрос: Что говорится о здоровье? *Здоровье* – это подлежащее, в котором выражена тема, *самое главное* – это сказуемое, в котором выражена рема. Тема представляет собой предмет сообщения, рема – часть высказывания, содержащая то, что сообщается о теме. Подобный анализ предложения не вызывает сомнений, потому что здесь есть актуальное членение предложения, и подлежащее, выраженное существительным, стоит в препозиции по отношению к сказуемому, выраженному также существительным. Маркерами тема-рематического членения предложения выступают

порядок слов и интонация. В предложении *Он никогда и представить себе не мог, что* ***вода /— самое главное, сама основа жизни:*** *важнее хлеба, пороха, Патронов*

[Б. Васильев. Были и небыли. (1988)] сам контекст (другие части сложного предложения, в состав которого входит выделенное) указывает на однозначную квалификацию главных членов предложения, т.к. существительное *вода* является предметом речи.

Помимо основных средств выражения актуального членения предложения в предложениях типа *Здоровье – самое главное* могут быть и дополнительные средства морфологического и синтаксического уровней: частицы, указательные местоимения, вводные слова, второстепенные члены предложения.

Так, в предложении ***Ведь женитьба дело важное,*** *пробный камень всего человека; в ней, как в зеркале, отражается…* [И.С. Тургенев. Гамлет Щигровского уезда (1849)], тема выражена подлежащим *женитьба*, а рема – сказуемым *дело важное*, дополнительным маркером тема-рематического членения предложения является усилительная частица *ведь.* Она выделяет тему предложения. В предложении *Ну, ты даешь, Кыся…* ***Цифры же — самое главное!*** *Что еще говорил Бармен*? [В. Кунин. Кыся (1998-2000)] тему выделяет усилительная частица **же**.

Отрицательная частица *не* также служит дополнительным маркером актуального членения предложения, если она не относится к глаголу*: Все утешали ее как могли: Анютины Глазки говорили, что она всегда останется их милой СеройЗвездочкой; Розы говорили ей,* ***что красота — не самое главное в жизни****(с их стороны это была немалая жертва).* [Б. Заходер. Сказки для людей (1960-1980)].

В качестве маркеров тема-рематического членения предложения в анализируемом типовом образце предложения встречаются вводные слова, выделяющие тему. Рассмотрим, например, предложение ***Конечно, еда — дело важное,*** *— объяснял он Тлям, сидевшим под листом, — но нельзя же из-за еды — тем более из-за крапивы — забывать обо всем на свете*! [Б. Заходер. Сказки для людей (1960-1980)]. Оно содержит ответ на вопрос: Что такое еда? Тема, выраженная подлежащим *еда*, выделена, помимо интонации и порядка слов, вводным словом *конечно.* Как и частицы, вводные слова влияют на смысловую и интонационную цельность предложения, ослабляя её. Одновременно усиливается актуальное членение предложения. Причём вводное слово может находиться как перед темой, так и между темой и ремой, последнее положение ещё более усиливает тема-рематическое членение предложения: *А-а-а, — протянула я, — ясненько…* ***служба,конечно, дело важное*** [Д. Донцова. Уха из золотой рыбки (2004)].

Возможно одновременное присутствие в предложении в качестве дополнительных маркеров актуального членения вводного слова и частиц, относящихся опять к теме. Так, в предложении *Ум тоже нужен, конечно…* ***может быть, ум-то и самое главное.*** [Ф. М. Достоевский. Идиот (1869)] дополнительными маркерами темы являются вводное слово *может быть* и частицы *то, и.*

Второстепенные члены предложения также являются в предложениях рассматриваемого типового образца маркерами тема-рематического членения предложения. Они ослабляют смысловое и интонационное единство предложения, могут находиться перед подлежащим или после него, но в предложении данного типового образца выделяют тему высказывания, входя в её состав. Так, в предложении *Точность для исследователя — самое главное* [Б. Васильев. Не стреляйте в белых лебедей (1973)] в состав темы входит второстепенный член предложения – дополнение: *точность* (для кого?) *для исследователя.*

В предложении *Жизнь — какой-то процесс, и* ***человек в нем — не самое главное.*** [В. Скрипкин. Тинга // «Октябрь», 2002] вместе с второстепенным членом предложения *в нём*

в качестве маркера актуального членения выступает одновременно и отрицательная частица *не*.

В предложении ***Ведь*** *кошмар и безнадёжность* ***— ещё не*** *самое плохое.*

[С. Довлатов. Заповедник (1983)] актуальное членение предложения выражено, наряду с порядком слов и интонацией, частицами *ведь* и *не*, обстоятельством *ещё*.

В предложении *Зоотехник у нас на участке / – старичок значащий* [Кочетов] говорящий сообщает нечто о *зоотехнике у нас на участке(тема)*, а именно – что это *старичок значащий (рема)*. *Зоотехник* – это подлежащее, являющаяся частью темы; *старичок значащий* – сказуемое, в котором выражена рема. Между подлежащим и сказуемым находятся сразу два второстепенных члена предложения – дополнение (*зоотехник* у кого?) и обстоятельственное определение (*зоотехник* где? какой?).

В предложении ***Тебе твое*** *удовольствие* ***—*** *самое главное…* [В. Ф. Панова. Времена года. Из летописей города Энска (1953)] детерминант *тебе* и определение *твое* находятся перед подлежащим и вместе с подлежащим выражают тему высказывания. В предложении *Он думает,* ***что его фонтан — самое главное,*** *ради него и спектакль ставится, и хотел было установить его у самого занавеса, но Антон указывает место возле стены, иначе фонтан будет мешать действующим лицам*. [Н. Дубов. На краю земли 1950)] тему высказывания выделяет маркер тема-рематического членения предложения – несогласованное определение его. В предложении *Я тупо решил,* ***что теперь для нас троих эта книга — самое главное*** *в жизни, и больше ни на что не обратил внимания.* [О.Новикова.

Мужской роман (1999)] второстепенные члены предложения находятся также перед подлежащим и выражают вместе с ним тему высказывания, актуальное членение предложения усиливается указательным местоимением ***эта***.

Актуальное членение предложения оказывает влияние на объём членов предложения. Например, в предложении *Сначала он удивился, но, узнав о причине отъезда, сказал,* ***что прием в партию — дело важное.*** [О.Трояновский. Через годы и расстояния (1997)] субъект речи сообщает нечто не о *приёме*, а о *приёме в партию*, поэтому подлежащее здесь *приём в партию.*

Таким образом, квалификация членов предложения типа *Здоровье – самое главное* не является спорной. Помимо порядка слов и интонации, средствами выражения актуального членения предложения являются частицы, вводные слова, второстепенные члены предложения, указательные местоимения.

Однако, если мы изменим порядок слов в предложении (*Самое главное – здоровье*), то возникает некоторая трудность в определении членов предложения вне контекста, так как слово *здоровье* обозначает субъект логического суждения и является носителем признака, а *самое главное* – это предикат, признак предмета речи, качественно-оценочное слово. В.В.Бабайцева указывает на то, что «в языке есть средства, употребление которых позволяет избежать двойственной квалификации главных членов предложения, - это связочные средства».[2, с. 79]. Действительно, например, в предложении *Считаю,* ***что самое главное — это профессионализм во всем.*** [Л. Смирнова.

Моя любовь (1997)] частица-связка *это* – показатель ремы в актуальном членении предложения и одновременно – показатель сказуемого в синтаксическом членении предложения [1,с. 78-79].

Однозначно квалифицировать главные члены в предложении типа *Самое главное - здоровье* можно в контексте. Рассмотрим предложения: *Денег еще больше будет.* ***Самое главное — стаж.*** *Вот проработаю еще немного, нагоню себе рабочего стажа, тогда никто и не пикнет, кем был мой папа, с рабочим стажем я далеко пойду* [В. П. Беляев.

Старая крепость (1937-1940)]. В них речь идёт о *стаже,* предметом речи является *стаж.* Поэтому, исходя из коммуникативной задачи говорящего, *стаж* – это подлежащее, а *самое главное* – сказуемое, дающее качественно-оценочную характеристику предмету речи. В другом предложении *Раздает подарки, а один у него остается.* ***Лучший подарок — книга.*** [Рустам Арифджанов. Вот ведь, елки-палки! (1997)] предметом речи является *подарок*, поэтому *лучший подарок* – это подлежащее, в котором выражена тема, а *книга* – сказуемое, в котором выражена рема высказывания.

В модели предложения *Самое главное - здоровье* в категориальном значении субстантивированного прилагательного сочетаются значения предмета (категориальное значение существительного) и признака (категориальное значение прилагательного). Значение признака субстантивированного прилагательного указывает на то, чтобы рассматривать такой главный член как сказуемое. Но вместе с тем, компонент с оценочной семантикой всё-таки может быть в отдельных случаях подлежащим при соответствующем коммуникативном задании.

Определить коммуникативное задание предложения в сложных случаях помогают дополнительные средства выражения актуального членения предложения морфологического и синтаксического уровней: второстепенные члены предложения, союзы, лексический повтор, однородные члены предложения. Прежде всего это второстепенные члены предложения, выделяющие тему, выраженную подлежащим. Так, обстоятельственный детерминант *здесь* в предложении ***Здесь самое большое счастье / — сон.*** *Но кто ж его на фронт берет с собою?* [И. Л. Сельвинский. Сон (1942)] является маркером тема-рематического членения высказывания, т.к. в данном предложении содержится ответ на вопрос: Что же является самым большим счастьем здесь, на фронте?

Дополнительным средством выражения тема-рематического членения предложения, помогающим квалифицировать главные члены предложения в рассматриваемой конструкции, является союз *но*. В предложении *Коммерческая хватка у нее имеется,* ***но*** *самое главное / — имидж!* [М. Милованов. Рынок тщеславия (2000)] речь идёт о самом главном, что есть у предмета речи, а именно, имидже. Союз *но* с сопоставительно-противительным значением выделяет тему, выраженную подлежащим *самое главное*. Союз *а* с сопоставительно-противительным значением в предложении *Словом, у шахты было много преимуществ,* ***а*** *самое главное /— тепло …*

[В. Шаламов. О Колыме (1970-1979)] и союз *и* в предложении *Эта пряная нарядная красота…* ***И*** *самое главное /— водоем. Господи!*

[Е. Попов. Водоем (1970-2000)] также выделяют тему высказывания. В предложении ***А*** *самое интересное* ***на Кавказе /—*** *трагический рев ослов.*

[М. Горький. Жизнь Клима Самгина. (1925)] тему высказывания выделяют одновременно сопоставительно-перечислительный союз *а* и синкретичный второстепенный член предложения – обстоятельственное определение *на Кавказе.*

Одним из средств выражения актуального членения предложения является лексический повтор. В предложении *Слишком близко, слишком близко к границе, и* ***авиация****, самое главное* ***— авиация…*** [Константин Симонов. Живые и мертвые (1955-1959)] повторяющееся слово авиация указывает на предмет речи. Интересующее нас предложение отвечает на вопрос: Что говорится в предложении об авиации? Соответственно *авиация* – это подлежащее, в котором выражена тема, а *самое главное* – сказуемое, в котором выражена рема.

В качестве дополнительных маркеров актуального членения предложения выступают однородные члены предложения. В предложении *Наше свидетельство не годится. Там*

ведь самое главное ***— математика, физика.*** *А у нас эти предметы* ***—*** *по верхам…* [А. Рекемчук. Мальчики (1970)] однородные члены являются ремой высказывания.

Таким образом, в предложении типа *Самое главное – здоровье* однозначно квалифицировать главные члены предложения можно только в контексте. Помимо основных средств выражения актуального членения предложения – порядка слов и интонации - в данном типовом образце могут быть дополнительные - второстепенные члены предложения, союзы, лексический повтор, однородные члены предложения, которые помогают определить главные члены предложения, если это затруднительно сделать в контексте.

Список использованной литературы:

1. Бабайцева В.В.Местоимение это и его функциональные омонимы: монография/В.В. Бабайцева. – М:ФЛИНТА:Наука,2014. – 168с.

2. Бабайцева В.В. Система членов предложения в современном русском языке: монография/В.В. Бабайцева. – М.: ФЛИНТА: Наука, 2011. – 496с.

© С.И. Тухватулина, 2015

ЮРИДИЧЕСКИЕ НАУКИ

УДК 342.571 (323.2)

Плотников Андрей Анатольевич
канд.юрид.наук, доцент, зав. кафедрой САФУ им. М.В.Ломоносова,
г.Архангельск, РФ
E-mail: a.plotnikov@narfu.ru
Тетерин Александр Викторович
аспирант САФУ им. М.В.Ломоносова,
г.Архангельск, РФ
E-mail: alexander.teterin@yandex.ru

ОБЩЕСТВЕННЫЕ (ПУБЛИЧНЫЕ) СЛУШАНИЯ КАК ФОРМА ОБЩЕСТВЕННОГО КОНТРОЛЯ И СПОСОБ ПРЕДОТВРАЩЕНИЯ КОНФЛИКТА

Развитию общественных отношений часто сопутствует социальная напряженность. В качестве общей предпосылки напряженности выступает устойчивая и длительное время неразрешаемая ситуация рассогласования между потребностями, интересами, социальными ожиданиями всей массы или значительной части населения и мерой их фактического удовлетворения, приводящая к возникновению конфликтного потенциала. Социальная напряженность является индикатором социального кризиса и возможных конфликтов. Данное явление характеризуется распространением настроений неудовлетворенности существующей ситуацией, снижением доверия к государственной власти, различными формами гражданского протеста. Социальная напряженность формирует некий «фон», на котором развертываются конкретные конфликты [1, с.44].

По мнению А.С. Ахиезера, напряженность может быть конструктивной, выполняющей функцию преодоления социокультурных противоречий. Вектор этой напряженности направлен против дезорганизации, энтропийных процессов. Так, социальная напряженность может мобилизовать массы, усилить позитивные процессы [2, с.145].

П.Г. Горновой полагает, что существует порог социальной напряженности, выше которого она приобретает взрывоопасный характер, то есть становится своеобразной «гремучей смесью», способной взорваться при наличии соответствующих социальных детонаторов [3,с.171].

На основе вышеизложенного чрезвычайно актуальной представляется задача обеспечения соответствующего механизма снятия социальной напряженности, что позволит реализовать положительные стороны социальных противоречий и предотвратить возникновение конфликтных ситуаций.

В качестве такого механизма, призванного обеспечить конструктивное взаимодействие общественности, органов государственной власти и органов местного самоуправления выступает институт общественного контроля.

Формы осуществления общественного контроля определены Федеральным законом от 21 июля 2014 г. N 212-ФЗ «Об основах общественного контроля в Российской Федерации» . Одной из таких форм выступает институт общественных (публичных) слушаний.

В соответствии со статьей 5 указанного Федерального закона под общественными (публичными) слушаниями понимается собрание граждан, организуемое субъектом общественного контроля, а в случаях, предусмотренных законодательством Российской Федерации, органами государственной власти и органами местного самоуправления,

государственными и муниципальными организациями, иными органами и организациями, осуществляющими отдельные публичные полномочия, для обсуждения вопросов, касающихся деятельности указанных органов и организаций и имеющих особую общественную значимость либо затрагивающих права и свободы человека и гражданина, права и законные интересы общественных объединений и иных негосударственных некоммерческих организаций [4]. Закрепленное определение характеризует общественные слушания как значимую форму общественного контроля, посредством которой возможно поддержание содержательного диалога между общественностью, органами государственной власти и органами местного самоуправления.

Правовая основа проведения публичных слушаний довольно обширна и включает в себя, помимо рамочного Федерального закона «Об основах общественного контроля в Российской Федерации», Федеральные законы «Об общих принципах организации местного самоуправления в РФ», «Об общих принципах организации законодательных (представительных) и исполнительных органов государственной власти субъектов Российской Федерации», «О государственной регистрации уставов муниципальных образований», «О защите прав и законных интересов инвесторов на рынке ценных бумаг», Градостроительный и Земельный кодексы Российской Федерации, Законы субъектов Российской Федерации, муниципальные правовые акты.

Однако, зачастую нормативно-правовая основа и правоприменительная практика проведения публичных слушаний нуждаются в совершенствовании.

Так, статья 28 посвящена проведению публичных слушаний и предусматривает случаи обязательного вынесения вопросов для обсуждения на публичных слушаниях [5]. Однако выявленное в процессе слушаний мнение населения носит рекомендательный характер, что вызывает возражения ряда ученых.

М.С. Трофимов указывает, что необходимо внести изменения в статью 28, предусмотрев возможность закрепления в законе соответствующего субъекта РФ или в муниципальном правовом акте случаев обязательного учета мнения населения [6, с.74].

Е.А. Агеева обращает внимание на то, что редакция статьи 25 Федерального закона «Об основах общественного контроля в Российской Федерации» не позволяет говорить о результативности проведения общественных слушаний, так как не содержит указания на обязательность учета сформулированных в итоговом документе предложений и рекомендаций [7, с.94].

Представленные позиции о целесообразности внесения изменений в законодательство представляются обоснованными, так как на публичных слушаниях обсуждаются вопросы, имеющие особую общественную значимость либо затрагивающие права и свободы человека и гражданина, права и законные интересы общественных объединений и иных негосударственных некоммерческих организаций. Поэтому необходимо предусмотреть гарантии учета мнения общественности по данным вопросам.

Кроме того, негативное влияние на эффективность проведения публичных слушаний оказывает финансовое неблагополучие многих муниципальных образований.

Еще одной актуальной проблемой является низкий уровень участия населения в публичных слушаниях. Причинами этого является отсутствие должной информации о публичных слушаниях; невозможность участия населения по причинам занятости, отсутствие надлежащего порядка формирования и состава оргкомитета по проведению публичных слушаний, состава участников и приглашенных лиц, требований к итоговому решению незаинтересованность населения [8, с.81].

Решение проблемы повышения заинтересованности населения, снижения финансовых затрат на распространение информации, привлечения к участию в слушаниях молодежи

возможно с помощью применения информационных технологий. В связи с этим представляется интересной позиция К.Ю. Матрениной, которая предлагает ввести дополнительный механизм проведения электронных публичных слушаний. Механизм заключается в размещении на сайте муниципального образования всей необходимой информации, касающейся проведения публичных слушаний. Гражданам предоставляется возможность заполнить регистрационную форму и направить свое обращение по рассматриваемым вопросам. Полученные таким образом обращения оглашаются на публичных слушаниях [9, с.114].

Применение информационных технологий для проведения публичных слушаний широко распространено в зарубежной практике. В большинстве округов США предусмотрена возможность заполнения регистрационной карты на сайте округа для выражения мнения по вопросам, которые будут рассмотрены на публичных слушаниях [10]. В некоторых округах предусмотрено размещение на сайте видеосъемки прошедших слушаний [11]. Это значительно повышает их гласность и степень информированности населения о рассмотренных вопросах. Заимствование положительного зарубежного опыта будет способствовать повышению эффективности реализации института общественных слушаний.

Большую роль играет также уровень правовой культуры и информированности населения, в связи с чем представляется необходимой разработка информационных материалов, посвященных институту публичных слушаний, реализация образовательных программ для жителей муниципальных образований.

Успешное разрешение организационных, финансовых и правовых проблем проведения публичных слушаний является обязательным условием эффективной реализации данной формы общественного контроля. Надлежащее проведение и учет результатов общественных слушаний позволят снизить социальную напряженность, а выявленные в процессе слушаний противоречия будут выступать средством поиска компромиссного решения потенциально конфликтных вопросов.

Список использованной литературы:

1. Кудрявцев В.Н. Юридическая конфликтология.- М.: Изд-во ИГиП РАН, 1995. – 316 с.
2. Ахиезер А. С. Россия: критика исторического опыта. - М.: Наука,1991.- 309 с.
3. Бузовский И.К. Социальная напряженность и тревожность в контексте диагностики общественных конфликтов // Социология: теории, методы, маркетинг. - 2008. - №3. - С.169 - 176.
4. Об основах общественного контроля в Российской Федерации. Федеральный закон от 21 июля 2014 г. № 212-ФЗ // Собрание законодательства Российской Федерации. - 2014. - № 30. - Ст. 4213.
5. Об общих принципах организации местного самоуправления в Российской Федерации. Федеральный закон от 6 октября 2003 г. № 131-ФЗ // Собрание законодательства Российской Федерации. - 2003. - № 40. - Ст. 3822.
6. Трофимов М.С.Рекомендательный и обязательный характер мнения населения, выявленного органами местного самоуправления на основе проведения публичных слушаний и опросов граждан // Северо-Кавказский юридический вестник. – 2009. - № 1. – С. 70-74.
7. Агеева Е.А. Закон «Об основах общественного контроля в РФ» как регулятор эффективности института гражданского контроля// Социально-гуманитарные знания. - № 9. - 2014. - С.87-97.

8. Козырева Л.Д. Публичные слушания как форма гражданского участия// Грамота. - 2015. - № 1. - С. 80-82.
9. Матренина К.Ю. Электронные публичные слушания как дополнительный механизм проведения публичных слушаний // Вестник Тюменского государственного университета. - 2012. - № 3. - С.112-115.
10. Electronic Public Hearing // Hamilton county. Ohio: [сайт]. URL: http://www.hamilton-co.org/hc/ electronic PublicHearing.asp (дата обращения: 16.03.2015).
11. About Evening Public Hearings //Montgomery county. Maryland: [сайт]. URL: http://www.montgomerycountymd.gov/ccm/eveningpublichearings.html (дата обращения: 16.03.2015).

© А.А. Плотников, А.В. Тетерин, 2015

УДК 343

Филиппова Елена Олеговна
канд. пед. наук, старший преподаватель ОГУ
г. Оренбург, РФ
E-mail: elena56-75@mail.ru

ПРИЧИНЫ НАРУШЕНИЯ УСТАВНЫХ ПРАВИЛ ВЗАИМООТНОШЕНИЙ МЕЖДУ ВОЕННОСЛУЖАЩИМИ

В криминологии всю совокупность факторов, детерминирующих преступность в Вооруженных Силах Российской Федерации, принято делить на три основные группы:

1) общие детерминанты преступности, реализуемые через условия жизни, воспитания, учебы и работы правонарушителей до призыва на военную службу;

2) общие детерминанты преступности, специфично преломляющиеся через армейские условия жизни и быта;

3) сугубо воинские детерминанты преступлений военнослужащих[2, с. 266].

Рассматривая причины исследуемых преступлений, лежащие вне сферы воинских отношений и вытекающие из глобальных социальных процессов и явлений нашего общества, следует отметить, что к этой группе детерминантов традиционно относят социально-экономическую обстановку в обществе, нравственно неблагополучную атмосферу в семьях, недостатки и ошибки в учебно- воспитательной работе дошкольных учреждений и школы, разрыв между уровнем образования и уровнем воспитания, алкоголизм и наркоманию среди отдельной части молодежи, влияние отрицательных группировок подростков в микросреде двора и улицы, правовой нигилизм, рост правовой незащищенности и невоспитанности молодежи, социальную напряженность и др[4, с. 148].

Соглашаясь в целом с указанным перечнем общесоциальных причин нарушений уставных правил взаимоотношений между военнослужащими и принимая во внимание их иные причины, поддающиеся выявлению, мы предлагаем сосредоточить основное внимание на факторах, имеющих наибольшую детерминационную силу, отсутствие или нейтрализация которых привели бы к искоренению или минимизации неуставных отношений военнослужащих.

Причины, вытекающие из недостатков и противоречий социально-экономической сферы жизни нашего общества, играют особую роль в детерминации преступности как в самом обществе, так и в Вооруженных Силах Российской Федерации.

Указанные процессы не могли не отразиться и на среде призывников, разделив их на две группы. Первая - социально защищенные и экономически обеспеченные, вторая - ее противоположность. Представители первой группы могут позволить себе как легитимные способы уклонения от военной службы (например, поступление в вузы, имеющие военные кафедры), так и прямо незаконные (подкуп должностных лиц военкоматов).

Представители же второй, малообеспеченной, группы «вынуждены» идти в армию, так как, с одной стороны, у них нет другой альтернативы, а с другой стороны, для некоторых молодых людей призыв - это едва ли не единственная возможность хотя бы временно «устроить» свою жизнь. Такое положение дел привело к ряду негативных последствий.

Таким образом, следует признать, что в настоящее время на военной службе достаточно часто оказываются малоподготовленные, физически и морально ущербные молодые люди. В результате образуются два взаимообусловленных полюса неуставных отношений - криминогенный и виктимогенный. С одной стороны, духовная и нравственная патология таких военнослужащих позволяет им, не испытывая угрызений совести, издеваться над своими сослуживцами и избивать их, а с другой стороны, физическая и духовная немощь потенциальных жертв является чуть ли не главным фактором их виктимизации.

Следующей группой общесоциальных детерминант неуставных взаимоотношений являются причины, вытекающие из низкой эффективности позитивного идеологического и информационного обеспечения жизни нашего общества.

Идеологическая неопределенность, отсутствие четко выраженных духовных ценностей, идейных ориентиров, политическое безразличие и социальная близорукость - достаточно частые спутники современной молодежи. Одной из главных причин формирования подобных качеств у призывников является низкая эффективность (а иногда и полное отсутствие) позитивного влияния средств массовой информации на формирование общественного мнения об армии и условиях военной службы. Нередко позитивные идеологические и информационные составляющие подготовки молодых людей к службе в армии не просто равны нулю, а имеют откровенно отрицательную направленность.

К аналогичным последствиям приводит и проблема неустойчивости современных российских семей, в основе которой в первую очередь лежит социальное и экономическое неблагополучие. Прямым следствием того, что в подавляющем большинстве неполных семей функции родителя исполняет «мать-одиночка», является наличие у некоторых призывников негативных качеств, вызванных дефицитом мужского воспитательного воздействия и авторитета отца при формировании личности подростка.

В результате новобранцы из неполных семей, как правило, не умеют строить «мужские отношения», отстаивать свои права, проявлять справедливость, великодушие, твердость, настойчивость и конструктивность в отношениях с сослуживцами. Это подтверждается тем фактом, что доля военнослужащих, воспитывавшихся в неполных семьях, в структуре лиц, совершивших рассматриваемые преступления, довольно высока.

Анализируя состояние культурной сферы общественной жизни, следует признать, что в современном российском обществе практически отсутствует единая культурно-нравственная политика. Более того, современная массовая культура, средства массовой информации и кинематограф в абсолютном большинстве случаев не только не способствуют формированию социально-психологических качеств достойного гражданина, но и, наоборот, насаждают идеалы, абсолютно не совместимые со статусом правопослушного гражданина, а иногда даже и просто порядочного человека. Например, культ силы, пропагандируемый современной отечественной и зарубежной «поп-культурой», приводит к отражению в психике молодых людей некоего возвышенного, приключенческого образа «крутого парня», а насилие в большинстве случаев

воспринимается как наиболее простой, эффективный и «уважаемый» способ решения личных проблем[1, с. 8].

Криминологическими исследованиями установлено, что насильственное поведение в большей степени свойственно лицам с низкой культурой. Военнослужащие по призыву в абсолютном своем большинстве не читают ни книг, ни газет, не интересуются культурой и искусством. 27 % военнослужащих по призыву имеют среднее образование, 40 % - неполное профессиональное, 11 % - начальное или неполное среднее. Кроме того, 50 % из них употребляли до призыва спиртное, 8 % - наркотики. Если перед призывом в армию 10 % считали службу своим патриотическим долгом, то при увольнении так считает не более 5 %[3, с. 22]. Безусловно, общий уровень культуры военнослужащих, определяя их мировоззрение, круг интересов, социальных установок, взглядов, убеждений (в том числе криминогенных или антикриминогенных), существенно отражается на характере взаимоотношений между ними.

Следовательно, логично было бы утверждать, что все социальные и социально-психологические детерминанты нарушений уставных правил взаимоотношений военнослужащих (экономические, идеологические, информационные, воспитательные, культурные и др.) обусловлены наличием дефектов правового регулирования некоторых сфер жизни нашего общества.

Список использованной литературы:

1. Иншаков, С.М. Культура и воздействие на преступность / С.М. Иншаков // Преступность и культура. - М., 2009. - С. 8.

2. Криминология: учебник / под ред. И.И. Карпеца, В.Е. Эминова. - М.: Норма, 2009. - С. 266.

3. Певень, Л.В. Готовность к военной службе: проблемы формирования оборонного сознания российской молодежи / Л.В. Певень // Социологические исследования. - 2007. - № 5. - С. 22.

4. Хомяков, А.И. Преступления против порядка подчиненности и воинских уставных отношений: уголовно-правовое и криминологическое исследование // дисс. канд. юрид. наук / А.И. Хомяков. - М., 2002. - С. 148.

© Е.О. Филиппова, 2015

ПЕДАГОГИЧЕСКИЕ НАУКИ

УДК 378.1; 371.3

Добайкин Иван Иванович
студент,
Новокузнецкий филиал-институт
ФГБОУ ВПО «Кемеровский государственный университет»,
г. Новокузнецк, Российская Федерация
Зубанов Владимир Петрович
к. б. н., доцент,
Новокузнецкий филиал-институт
ФГБОУ ВПО «Кемеровский государственный университет»,
г. Новокузнецк, Российская Федерация
Юдинцева Полина Викторовна
студент,
Новокузнецкий филиал-институт
ФГБОУ ВПО «Кемеровский государственный университет»,
г. Новокузнецк, Российская Федерация

НЕКОТОРЫЕ ОСОБЕННОСТИ РЕАЛИЗАЦИИ ИДЕЙ ЗДОРОВЬЕСБЕРЕЖЕНИЯ В ВОСПИТАНИИ

Теория и практика организации занятий по физической культуре разрабатывает и внедряет новые формы организации физического воспитания в системе современного непрерывного образования. К такого рода практике при единстве всех составных целостного педагогического процесса можно отнести такую форму организации педагогического взаимодействия, как «День здоровья».

Остановимся подробнее на качестве и возможностях включения личности будущего педагога по физической культуре к планированию и организации воспитания и досуга обучающихся в структурной дидактической единице, представляющих собой симбиоз праздника и соревнований, именуемый в конкретном случае, – «День здоровья». В структуре организации воспитательной работы будущему педагогу по физической культуре не представляет собой сложности выделить различные направления соревнований и объединить их в чередовании и целеполагании в единую форму.

Сложности начинаются в постановке цели и выделении задач, решаемых с использованием формы «День здоровья», для нивелирования несоответствий в такой практике можно предложить конструктор целеполагания и систематизированный ресурс обоснования выделения тех или иных задач в определенной нами выше воспитательной формы (например, учебные пособия [1, 6], монографию [7]).

Представим один из вариантов нивелирования ошибок целеполагания в рамках изучения и реализации культурологического подхода, при акцентировании внимания на программно-педагогическое обеспечение основ планирования, уточнения и верификации качества современного воспитания в образовательном учреждении, представленного в нашем случае работами [1-8]:

- Учитывая возможности социокультурного пространства и мультисреды, создать условия для позитивного межличностного общения обучающихся и здоровых соревнований в рамках проведения праздника «День здоровья».

- Реализация идей гуманизма и толерантности в решении задач здоровьесбережения и развития личности в структуре проведения праздника «День здоровья».
- Создание условий для осознанного отношения к возможностям саморазвития и самореализации личности обучающегося в структуре организации педагогического взаимодействия.
- Определение потребностей и возможностей обучающихся образовательного учреждения (ООШ, СОШ и пр.) в формировании и сформированности основ культуры здорового образа жизни, реализующей системные представления современного культурно-исторического пространства в решении внутриличностных и мультисредовых противоречий, непосредственно связанных со здоровьем и продуктивным становлениям личности.

Нам будет необходимо в дальнейших работах разработать и представить такой конструктор педагогического (воспитательно-образовательного) целеполагания, возможности которого будут системно решать все потребности (запросы) будущих педагогов по физической культуре в определении и решении задач здоровьесбережения как самого важного и приоритетного направления современного воспитания.

Список использованной литературы:

1. Свинаренко В. Г., Козырева О. А. Научное исследование по педагогике в структуре вузовского и дополнительного образования: учебное пособие для педагогических вузов и системы дополнительного профессионального образования. М. : НИЯУ МИФИ, 2014. 92 с. ISBN 978-5-7262-2006-2.

2. Дорофеев М.В., Дорофеева Н.В., Козырева О.А. Возможность и качество моделирования дефиниций и педагогических средств будущими педагогами по ФК как социально-педагогическая проблема // Гуманитарные научные исследования. 2014. № 12-1 (40). С. 140-143.

3. Зубанов В.П., Руденко Е.Н., Шварцкопф Е.Ю. Некоторые особенности социализации и самореализации подростка в структуре занятий футболом // Психология, социология и педагогика. 2014. № 12 (39). С. 21-23.

4. Дробышев В.В., Похоруков О.Ю. Возможности исследования качества подготовки будущих педагогов по ФК в структуре изучения педагогических дисциплин // Научно-исследовательские публикации. 2014. № 12 (16). С. 5-10.

5. Козырева О.А. Теория и методика воспитания: учеб. пособ. для студ. пед. вузов. Новокузнецк: КузГПА: МОУ ДПО ИПК, 2008.267 с. [+прил. на CD].

6. Козырева О. А. Воспитание как феномен моделирования и практики: монография. Кемерово: КРИПКиПРО, 2010. 410 с. ISBN 978–5–7148–0346–8.

7. Кареев А. А., Козырева О. А., Стройкина Л. В. Качество управления педагогическими процессами в структуре идей здоровьесбережения // Наука XXI века: проблемы и перспективы: матер. II Междун. науч.-практ. конф. (Уфа, 30-31 мая 2014 г.). Уфа: РИО ИЦИПТ, 2014. С. 41-43.

8. Хахалев Н.С., Зубанов В.П., Стройкина Л.В. Некоторые аспекты детерминации категории «воспитание» в моделях педагогики спорта // Наука и современность: сб. статей Междун. научно-практической конференции. Уфа: ОМЕГА САЙНС, 2014. С. 145-148.

© И. И. Добайкин, В. П. Зубанов, П. В. Юдинцева, 2015

УДК 378.1; 371.3

Жафяров Дамир Равильевич, студент,
Новокузнецкий филиал-институт
ФГБОУ ВПО «Кемеровский государственный университет»,
г. Новокузнецк, Российская Федерация
Седова Клавдия Семеновна, к. б. н., доцент,
Новокузнецкий филиал-институт
ФГБОУ ВПО «Кемеровский государственный университет»,
г. Новокузнецк, Российская Федерация
Зубанов Владимир Петрович, к. б. н., доцент,
Новокузнецкий филиал-институт
ФГБОУ ВПО «Кемеровский государственный университет»,
г. Новокузнецк, Российская Федерация

НЕКОТОРЫЕ НЮАНСЫ ВОСПИТАНИЯ ОБУЧАЮЩИХСЯ В ПОСТАНОВКЕ И РЕШЕНИИ ЗАДАЧ ЗДОРОВЬЕСБЕРЕЖЕНИЯ

Специфика реализации идей здоровьесбережения в современной культуре представляет собой уникальный интерес, т.к. все факторы и возможности продуктивного становления личности в базовой детерминации связаны с различными видами здоровья личности, включенной в систему социальных ролей и отношений, институтов и форм сотрудничества, сотворчества и взаимодействия.

Попытаемся выделить направления педагогического взаимодействия, обеспечивающие реализацию идей современного здоровьесбережения в образовательном учреждении:

- планирование и организация воспитательной работы на часах общения и классных часах, являющихся составной частью целостного педагогического процесса, реализуемого образовательным учреждением;
- создание условий для своевременного, социально и личностно обусловленного профессионального самоопределения (имеется в виду качественное решение личностью обучающегося основных противоречий современной профориентологии «хочу – могу – надо – есть»);
- создание условий для формирования творческого начала в ресурсах самоопределения, самовыражения, самореализации, самосовершенствования, саморазвития и пр.;
- обеспечение личности обучающегося различными способами и формами самовыражения в спорте, творчестве, культуре, науке, учебе и пр.;
- формирование потребности в повышении уровня усвоения того или иного предметного знания, осваиваемого в структуре учебных предметов;
- включенность личности обучающегося в определение и решение проблем современного социума (помощь детям-сиротам, детям-инвалидам, престарелым и пр.);
- включенность личности обучающегося в систему возможностей использования социальных сетей и информационно-коммуникационных ресурсов для образования и досуга;
- формирование потребности в самостоятельности, качественном формировании культуры самостоятельной работы личности, сводимой нами в структуре рефлексии к анализу наполнения элементов и блоков моделируемого портфолио обучающегося;
- системная постановка и решение задач и проблем, связанных с распределением и использованием свободного времени обучающегося;
- формирование потребности в гуманно-личностных отношениях и высокой культуре самоорганизации и самореализации личности в различных направлениях социализации и самореализации личности и пр.

Выделенные нами направления педагогического взаимодействия, должны быть обеспечены различными ресурсами профессионально-педагогического знания,

обеспечивающего в своей уникальности и многовариативности реализацию идей современного здоровьесбережения в образовательном учреждении среднего общего, среднего полного, дополнительного образования.

Список использованной литературы:

1. Свинаренко В. Г., Козырева О. А. Научное исследование по педагогике в структуре вузовского и дополнительного образования: учеб. пособ. для пед. вузов и системы ДПО. М.: НИЯУ МИФИ, 2014. 92 с. ISBN 978-5-7262-2006-2.

2. Кривда В. Ю., Козырева О. А., Платоненко А. И. Культура как продукт и ценность здоровьесберегающей педагогики // Технологические обучение школьников и профессиональное образование в России и за рубежом: матер. VIII Междун. науч.-практ. конф.: в 2-х ч. Ч.2. Новокузнецк, 2013. С.139-140.

3. Ерохин Е. Н., Соловьева Е. В., Козырева О. А., Шварцкопф Е. Ю. Специфика и проблемы здоровьесберегающей педагогики и формирования культуры самостоятельной работы педагога // Подготовка конкурентоспособных выпускников профессиональных образовательных учреждений: матер. Междун. науч.-практ. конфер. Новокузнецк, 2012. С.61-69.

4. Коншина Н.С., Золотухина А.А., Дорошенко А.Г., Козырева О.А. Здоровьесберегающая педагогика в новой школе //Наука и молодежь: труды Всеросс. науч. конф. студ., аспир. и мол. уч. Новокузнецк: СибГИУ, 2010. С. 57-60.

5. Острякова С.В., Козырева О.А., Платоненко А.И. Проблемы здоровьесберегающей педагогики и специфика формирования культуры самостоятельной работы будущего педагога по ФК // Педагогическое мастерство (III): матер. Междун. науч. конф. (М., июнь 2013 г.). М.:Буки-Веди, 2013. С.132-134.

6. Кириллов А. Е., Козырева О. А., Похоруков О. Ю. Профессионально-педагогическая культура будущего педагога по ФК в контексте идей здоровьесбережения // Технологические обучение школьников и профессиональное образование в России и за рубежом: матер. VIII Междун. науч.-практ. конфер.: в 2-х ч. Ч.2. Новокузнецк, 2013. С. 137-138.

7. Сыскина Е. А., Козырева О. А., Аляпкина О. И. Идеи современной здоровьесберегающей педагогики и специфика фитнеса // Актуальные задачи педагогики (IV): матер. Междун. науч. конф. (Чита, окт.2013 г.). Чита: Молодой ученый, 2013. С.15-17.

© Д. Р. Жафяров, К. С. Седова, В. П. Зубанов, 2015

УДК 378.1; 371.3

Басалаева Александра Валерьевна, студентка,
Новокузнецкий филиал-институт
ФГБОУ ВПО «Кемеровский государственный университет»,
г. Новокузнецк, Российская Федерация
Зубанов Владимир Петрович, к. б. н., доцент,
Новокузнецкий филиал-институт
ФГБОУ ВПО «Кемеровский государственный университет»,
г. Новокузнецк, Российская Федерация

ВОЗМОЖНОСТИ ДЕТЕРМИНАЦИИ КАТЕГОРИИ «САМОРЕАЛИЗАЦИЯ» В ПРАКТИКЕ ПЕДАГОГИЧЕСКОГО МОДЕЛИРОВАНИЯ

Самореализация как категория педагогики и психологии развития представляет интерес с позиции качественного изменения во внутриличностном развитии, продуктивном

оформлении и верификации решений деятельностно-практической сферы, реализации условий для активного воспроизводства норм культуры, моделей научного знания, практики обогащения социального пространства (ноосферы) различными продуктами интеллектуальной и научно-технического природы.

Самореализация личности – уникальное явление, в структуре которого личный опыт понимания и постановки решения тех или иных проблем предопределяет возможность и состоятельность решения выделенного конгломерата специфических единиц и функций развития и личности, и среды, т.е. цепочки противоречий, определяемых через последовательность «хочу – могу – надо – есть».

Многомерность поиска оптимальных решений подготовки личности в структуре верификации качества профессионально-педагогической деятельности определила выбор педагогических технологий – технологии системно-педагогического моделирования и RP-технологии педагогического взаимодействия, обеспечивающих состоятельность практики описываемого процесса и уникальную возможность оценки продуктивности деятельности и рефлексии в педагогически обусловленных направлениях развития личности [1-8].

Определим понятия «самореализация личности», «самореализация обучающегося», «самореализация педагога по ФК».

Самореализация личности – процесс унифицированного в оценке и способах решения внутриличностных противоречий и субъектно-средовых преобразований объективного конгломерата единиц ноосферы или антропосреды, от качества которых зависит и качество создаваемых продуктов личности и общества в целом.

Самореализация обучающегося – процесс поиска условий и резервов развития личности в определении перспектив и способностей, возможностей и состоятельности практики достижения оптимально высоких результатов, оцениваемых в рамках той или иной культуры и распространяемых в межличностном и межгрупповом взаимодействии.

Самореализация педагога по ФК – процесс определения возможностей продуктивного становления личности в организации и оптимизации условий и нюансов профессионально-педагогической деятельности, системно отображающей все единицы социокультурного пространства в различных направлениях визуализации и детализации возможностей роста (интеллектуального, морально-нравственного, физического потенциала и пр.), реализуемого в системе социальных и профессиональных институтов, выделяющих и решающих определенные функций, тенденции, перспективы той или иной педагогической (профессионально-педагогической) практики.

Система детерминации любой категории уникальна, возможность постановки и решения задач моделирования педагогических средств в решении тех или иных задач объективно выделяет специфические возможности и ограничения в формировании активного, сознательного отношения личности к здоровью, физической культуре и включению личности в процесс оптимизации модели развития и взаимодействия в социуме.

Список использованной литературы:

1. Свинаренко В. Г., Козырева О. А. Научное исследование по педагогике в структуре вузовского и дополнительного образования: учебное пособие для педагогических вузов и системы дополнительного профессионального образования. М. : НИЯУ МИФИ, 2014. 92 с. ISBN 978-5-7262-2006-2.

2. Козырева О.А. Моделирование как средство формирования культуры самостоятельной работы // Профессиональное образование в России и за рубежом. 2010. № 1 (2). С. 101-110.

3. Дорофеев М.В., Дорофеева Н.В., Козырева О.А. Возможность и качество моделирования дефиниций и педагогических средств будущими педагогами по ФК как социально-педагогическая проблема // Гуманитарные научные исследования. 2014. № 12-1 (40). С. 140-143.

4. Козырева О.А. Культура самостоятельной работы педагога: от определения до продуктов самореализации // Современная педагогика. 2014. № 12 (25). С. 97-102.

5. Козырева О.А. Модели формирования культуры самостоятельной работы в структуре профессиональной деятельности // Современная наука. 2010. №3. С. 118-121.

6. Козырева О. А., Гайко М. Е., Горбунова И. А., Седова К. С. Модели формирования и управления культурой самостоятельной работы педагога в условиях непрерывного профессионального образования // Europan Soucial Science Jornal. 2012. № 8. С.83-90.

7. Козырева О. А. Технология системно-педагогического моделирования и качество формирования культуры самостоятельной работы педагогов : теоретический аспект // Europan Soucial Science Jornal. 2014. № 4-1. С. 136-142.

8. Редлих С. М., Козырева О. А. Специфика и результативность формирования культуры самостоятельной работы будущего педагога по ФК как ресурс становления и профессионализма // Педагогическое образование и наука. 2014. №1. С.103-107.

© А. В. Басалаева, В. П. Зубанов, 2015

УДК 378.1; 371.3

Зубанов Владимир Петрович, к. б. н., доцент,
Новокузнецкий филиал-институт
ФГБОУ ВПО «Кемеровский государственный университет»,
г. Новокузнецк, Российская Федерация
Воронова Кристина Вадимовна, студентка,
Новокузнецкий филиал-институт
ФГБОУ ВПО «Кемеровский государственный университет»,
г. Новокузнецк, Российская Федерация

ВОЗМОЖНОСТИ ДЕТЕРМИНАЦИИ КАТЕГОРИИ «ВОСПИТАНИЕ» В ПРАКТИКЕ ПЕДАГОГИЧЕСКОГО МОДЕЛИРОВАНИЯ

Практика педагогического моделирования в ресурсах подготовки будущих педагогов по физической культуре многообразна. Начиная от уточнения и построения словесно-логических моделей, педагог решает множество задач развития и самореализации в контексте тех направлений деятельности [1-8], которые будет самостоятельно осуществлять в структуре выполнения трудовых обязанностей и контракта. Попытаемся уточнить понятие «воспитание», являющееся в системе педагогических наук категорией, т.е. наиболее общим понятием раздела, дисциплины или отрасли научного знания в целом.

Воспитание с точки зрения идей и практики здоровьесбережения – процесс создания и реализации условий позитивного восприятия целостности и уникальности личности, включенной в систему мультисред, располагающий общество и личность к неустанному поиску оптимальных условий сотрудничества и взаимодействия, где социальный опыт с механизмами пополнения, замещения, переработки, обновления, ретрансляции определяется и используется в уникальной практике развития личности и общества, состоятельность которых рассматривается в различных системах отчета и контроля,

главными признаками состоятельности реализуемых моделей является – гуманизм, здоровье, создание востребованных обществом в целом и личностью продуктов культуры, науки, искусства, спорта и пр.

Воспитание с точки зрения идей гуманистического подхода – процесс верификации качества получения, обобщения, систематизации, реконструкции и ретрансляции социального опыта, обеспечивающего формирования внутриличностных механизмов саморазвития и самозащиты, самоутверждения и самореализации, система формируемых приоритетов личности в таком процесс обусловлена идей принятия условий нормального распределения способностей (распределения Гаусса), системно детализирующей возможность разделения общества на условно выделяемые три группы – «о» – одаренные, «н – нормальные», «а» – лица, нуждающиеся в специальных условиях получения образования, в таком понимании гуманизм и учет индивидуальных особенности и есть матрица для создания и распределения продуктов культуры и ноосферы, антропосреды и ведущей деятельности личности, включенной в неустанный поиск возможностей оптимизации качества жизни и взаимодействия в микро-, мезо-, макрогрупповых отношениях.

Воспитание с точки зрения акмепедагогики – ситуативный, целостный, педагогический процесс поиска наивысших форм, методов, средств, педагогических технологий, результатов той или иной деятельности, обеспечивающих общество продуктами высоких достижений и своевременными решениями проблем и противоречий мультисреды, определяющей гуманизм и высокие достижения – базовыми ценностями всех осуществляемых изменений, т.е. изменения касаются и личности, и общества, возможности которых сопоставляются с системой распределения способностей, потребностей, мотивов, целей и ресурсов защиты личности и ноосферы.

Детерминированные определения иллюстрируют мультисредовое многообразие направлений и возможностей построения и уточнения понятийного аппарата педагогической науки. Качество словесно-логических моделей зависит от тезауруса, потребностей и системы формируемых условий стабилизации общества, форм и технологий развития личности, используемых в структурах визуализации и объяснения востребованности продуктов ведущей деятельности и общения.

Список использованной литературы:

1. Свинаренко В. Г., Козырева О. А. Научное исследование по педагогике в структуре вузовского и дополнительного образования : учебное пособие для педагогических вузов и системы дополнительного профессионального образования. М. : НИЯУ МИФИ, 2014. 92 с. ISBN 978-5-7262-2006-2.

2. Козырева О. А., Гайко М. Е., Горбунова И. А., Седова К. С. Модели формирования и управления культурой самостоятельной работы педагога в условиях непрерывного профессионального образования // Europan Soucial Science Jornal. 2012. № 8. С.83-90.

3. Козырева О.А. Технология системно-педагогического моделирования и качество формирования культуры самостоятельной работы педагогов: теоретический аспект // Europan Soucial Science Jornal. 2014. № 4-1. С. 136-142.

4. Козырева О.А. RP-технология педагогического взаимодействия в системе высшего и дополнительного профессионального образования: монография. Новокузнецк: КузГПА: МОУ ДПО ИПК, 2007. 385 с. ISBN 5-85117-239-8.

5. Козырева О. А. Моделирование дефиниций категорий современной педагогики в структуре инновационной деятельности будущего педагога: монография. Новокузнецк: КузГПА: МОУ ДПО ИПК, 2008. 374 с.

6. Козырева О. А. Воспитание как категория педагогики: учебное пособие. – 2-е изд., перераб. и доп. Новокузнецк: КузГПА: МОУ ДПО ИПК, 2008. 115 с. [+ приложение на CD]. ISBN 978–5–85117–357–8.

7. Козырева О. А. Категории психолого-педагогической антропологии: учебное пособие. – 2-е изд., перераб. и доп. Новокузнецк: КузГПА: МОУ ДПО ИПК, 2008. 207 с. [+ приложение на CD]. ISBN 978–5–85117–359–2.

8. Козырева О. А. Профессионально-педагогическая культура как ценность и результат самосовершенствования и педагогического взаимодействия // Педагогическое образование и наука. 2009. №9. С.79-83.

© К. В. Воронова, В. П. Зубанов, 2015

УДК 378.1; 371.3

Зубанов Владимир Петрович, к. б. н., доцент,
Новокузнецкий филиал-институт
ФГБОУ ВПО «Кемеровский государственный университет»,
г. Новокузнецк, Российская Федерация
Подсадник Илья Геннадьевич, студент,
Новокузнецкий филиал-институт
ФГБОУ ВПО «Кемеровский государственный университет»,
г. Новокузнецк, Российская Федерация

ВОЗМОЖНОСТИ ДЕТЕРМИНАЦИИ КАТЕГОРИИ «СОЦИАЛИЗАЦИЯ» В РЕСУРСАХ СОВРЕМЕННОЙ ПЕДАГОГИЧЕСКОЙ МЕТОДОЛОГИИ

Социализация как продукт социальных отношений и процессуальная сторона всех педагогических отношений и приоритетов детерминации и реализации идей гуманизма обусловила выбор поиска моделей накопления социального опыта и опыта деятельности в решении задач и условий развития личности и среды, системно представляющих характеристики и словесно-логические модели категории педагогики «социализация».

Уточним понятие «социализация» в системе современных знаний профессиональной педагогики, предопределяющей выбор возможностей личности в развитии профессионально важных качеств и ценностей, компетенций и моделей познания и преобразования объективного в среде.

Социализация с точки зрения мультисредового подхода – продукт культуры и цивилизации в освоении требований общества различной природы и масштабов детерминации, сохраняющих идеи гуманизма базовыми идеями и общечеловеческим потенциалом развития, предопределяющим успешность личности в общении и взаимодействии, построенном в соответствии с качествами реализуемой деятельности и реально функционирующей культуры.

Социализация с точки зрения дихотомического подхода – процесс накопления социального опыта, природа которого состоит из двух составляющих – 1) теоретические положения социальных институтов и субъектов организации социальных отношений и 2) практико ориентированные возможности усвоения и детализации социального опыта развивающейся личности, в совокупности своей дихотомически объединяющие качество решения противоречий «хочу – могу – надо – есть».

Социализация с точки зрения личностного подхода – процесс поиска оптимальных, максимизированных возможностей развивающегося субъекта общества, предопределяющий формирование общеучебных и частно-предметных знаний, умений, навыков, компетенций, характеризующих уровень развития личности и общества в системе норм культуры, научно-технического прогресса, возможностей сохранения и преумножения духовно-нравственных идеалов и форм сотрудничества, располагающих уникальным потенциалом сохранения и преумножения социального наследия народа, государства, человека в средствах и продуктах ноосферы.

Социализация с точки зрения тезаурусного подхода – процесс приобщения личности к социальным отношениям, возможности создания и распространения продуктов антропосреды, в структуре которых полный набор слов (тезаурус) определяет качество и успешность включения личности в реализуемые социальные и профессиональные способы и формы сотрудничества и взаимодействия, визуализируемые и детализируемые по природе и возможностям в микро-, мезо-, макро- и мегамасштабах.

Социализация с точки зрения эзотерического подхода – механизм самосохранения общества и личности в уникальном конгломерате идей социального становления и функционирования, взаимодействия и продуцирования, самоидентификации и самоутверждения, развития и коррекции эталонов и продуктов общечеловеческой и национально-региональной природы, характеризующих уровень и возможности функционирования микро-, мезо-, макро- и мегасообществ в едином контексте сравнения и верификации состоятельности идей гуманизма и продуктивности личности и общества.

Список использованной литературы:

1. Свинаренко В. Г., Козырева О. А. Научное исследование по педагогике в структуре вузовского и дополнительного образования: учеб. пособ. для пед. вузов и системы ДПО. М.: НИЯУ МИФИ, 2014. 92 с. ISBN 978-5-7262-2006-2.

2. Дорофеев М.В., Дорофеева Н.В., Козырева О.А. Возможность и качество моделирования дефиниций и педагогических средств будущими педагогами по ФК как социально-педагогическая проблема // Гуманитарные научные исследования. 2014. № 12-1 (40). С. 140-143.

3. Паршин Ю.А., Шварцкопф Е.Ю., Козырева О.А. Культура самостоятельной работы педагога по физической культуре и его специфика самореализации // Научно-исследовательские публикации. 2014. № 8 (12). С. 141-145.

4. Козырева О.А. Моделирование как средство формирования культуры самостоятельной работы // Профессиональное образование в России и за рубежом. 2010. № 1 (2). С. 101-110.

5. Козырева О.А. Культура самостоятельной работы как фактор формирования и развития профессионально-педагогической культуры студентов-педагогов и педагогов-психологов // Известия Южного федерального университета. Педагогические науки. 2008. № 3. С. 61-69.

6. Козырева О.А. Некоторые особенности реализации моделей RP-технологии педагогического взаимодействия при изучении разделов педагогики // Омский научный вестник. 2007. № 4 (58). С. 184-187.

7. Корниенко Е.Д., Зубанов В.П., Козырева О.А. Некоторые особенности детерминации категории «социализация» в структуре идей культурологического подхода // Мир на пороге новой эры. Как это будет?: матер Междун. науч.-практ. конф. Саратов, 2014. С. 73-75.

8. Зубанов В.П., Руденко Е.Н., Шварцкопф Е.Ю. Некоторые особенности социализации и самореализации подростка в структуре занятий футболом // Психология, социология и

педагогика. 2014. № 12 [Электронный ресурс]. URL: http:// psychology.snauka.ru/ 2014/12/4050

© И. Г. Подсадник, В. П. Зубанов, 2015

УДК 378.1; 371.3

Кириллов Алексей Евгеньевич
студент,
Новокузнецкий филиал-институт
ФГБОУ ВПО «Кемеровский государственный университет»,
г. Новокузнецк, Российская Федерация
Аксенова Анна Николаевна
к. п. н., доцент,
Новокузнецкий филиал-институт
ФГБОУ ВПО «Кемеровский государственный университет»,
г. Новокузнецк, Российская Федерация
Зубанов Владимир Петрович
к. б. н., доцент,
Новокузнецкий филиал-институт
ФГБОУ ВПО «Кемеровский государственный университет»,
г. Новокузнецк, Российская Федерация

НЕКОТОРЫЕ АСПЕКТЫ МОДЕЛИРОВАНИЯ ФОРМ ВОСПИТАНИЯ В РЕШЕНИИ ЗАДАЧ ЗДОРОВЬЕСБЕРЕЖЕНИЯ

Специфика определения и решения задач современного воспитания не только носит научно-детерминационные аспекты визуализации достижений и возможностей педагогической практики в решении противоречий целостного педагогического процесса [1-7], но и систематические решения задач в удовлетворении потребностей обучающихся и педагогов новыми формами организации воспитательной работы.

Для более качественного решения такого рода задач мы будем использовать трехстадиевую модель развития способности будущего педагога к качественному моделированию форм воспитания в решении задач здоровьесбережения, перечислим три стадии:

1) репродуктивное дублирование форм воспитания в структуре постановки и решения задач современного образовательного пространства;

2) модификация и комбинация известных форм организации воспитания в практике организации воспитания в образовательном учреждении;

3) создание и оттачивание новой формы воспитательной работы в решении противоречий воспитательного процесса в образовательном учреждении или системе социально-педагогических институтов.

Все три стадии будущий педагог по физической культуре проходит в своей профессионально-педагогической практике.

В структуре вузовской подготовки к организации воспитательной работе будущие педагоги по физической культуре доходят до второй стадии – стадии дополнения и комбинации известных форм организации воспитания, данная возможность облегчена

ситуацией определения формы воспитания в структуре визуализации и уточнения элементов плана-конспекта классного часа.

Для решения задач здоровьесбережения в настоящий момент известны такие распространенные формы, как «День здоровья», «Папа, мама, я – дружная семья», «Здоровьесберегающее ассорти», конкурсная программа «Физическая культура и здоровье», «Веселые старты», «А ну-ка, парни», «А ну-ка, девушки», «Молодецкие игры» и пр.

Для разработки новых форм организации воспитания необходимы специальные потребности в решении тех или иных задач современного воспитания. К такой практике можно отнести влияние на здоровье личности различных предметов и продуктов инфокоммуникационных технологий. Здесь имеется в виду, что за компьютером обучающемуся нельзя проводить больше времени, чем установлено, например, для старшеклассника – это 5,5 часа в неделю, а он проводит в среднем за компьютером больше указанного значения времени в день. Отсюда и неразрешимость соблюдения основ здоровьесбережения.

Для формирования потребности в здоровом образе жизни не достаточно обучающемуся знать о вреде чрезмерного использования инфокоммуникаций, необходимо формировать потребность в здоровом, сбалансированном, своевременном питании, смене труда и отдыха, восстановлении организма от интеллектуальных, психоэмоциональных, физических нагрузок и пр.

Список использованной литературы:

1. Свинаренко В.Г., Козырева О.А. Научное исследование по педагогике в структуре вузовского и дополнительного образования: учеб. пособ. для пед. вузов и системы доп. проф. образования. М.: НИЯУ МИФИ, 2014. 92 с.

2. Бурмистров А.А., Шварцкопф Е.Ю., Козырева О.А. Категория «воспитание» в структуре идей здоровьесбережения и современной методологии // Society, culture, personality. Current problems of socio-humanitarian knowledge: of the IV international sc. conf., Febr. Prague: Sociosféra-CZ, 2014. P.105-106.

3. Вяхирева А.В., Студеникина С.А., Козырева О.А. Система принципов педагогического взаимодействия в структуре идей здоровьесберегающей педагогики //Social sciences and public health: theoretical approaches, empirical researches, practical decisions: mater. int. sc. conf. Prague:Sociosféra-CZ,2014.P.60-61.

4. Животов К. С., Козырева О. А. Некоторые особенности детерминации понятий «социализация» и «самореализация» в контексте идей здоровьесберегающей педагогики // Информационная среда и ее особенности на современном этапе развития мировой цивилизации: матер. III Междун. науч.-практ. конфер. Саратов: Издательство ЦПМ «Академия Бизнеса», 2014. С. 54-55.

5. Лебедева И.А., Козырева О.А. Некоторые особенности планирования и организации педагогического взаимодействия в структуре идей здоровьесбережения и продуктивности // Информационная среда и ее особенности на современном этапе развития мировой цивилизации: матер. III Междун. науч.-практ. конфер. Саратов: Изд-во ЦПМ «Академия Бизнеса», 2014. С.59-60.

6. Репин А.В., Козырева О.А., Соловьева Е.В. Культура самостоятельной работы как продукт и ресурс здоровьесберегающей педагогики // Инновационные технологии образования: матер. Всеросс. науч.-практ. конфер.(Бийск, 10–11 окт.2013 г.) Бийск : ФГБОУ ВПО «АГАО», 2013. С. 37-40.

7. Полтинникова Е. В., Козырева О. А. Особенности детерминации системы принципов педагогического взаимодействия в структуре реализации идей здоровьесбережения и гуманизма //Теория и практика образования в современном мире: матер. V Междун. науч. конф. СПб.:Реноме, 2014. С.226-228.

© А. Е. Кириллов, А. Н. Аксенова, В. П. Зубанов, 2015

УДК 378.1; 371.3

Кривда Виталий Юрьевич
студент,
Новокузнецкий филиал-институт
ФГБОУ ВПО «Кемеровский государственный университет»,
г. Новокузнецк, Российская Федерация
Зубанов Владимир Петрович
к. б. н., доцент,
Новокузнецкий филиал-институт
ФГБОУ ВПО «Кемеровский государственный университет»,
г. Новокузнецк, Российская Федерация
Бойкова Ирина Васильевна
аспирант,
Новокузнецкий филиал-институт
ФГБОУ ВПО «Кемеровский государственный университет»,
г. Новокузнецк, Российская Федерация

НЕКОТОРЫЕ ОСОБЕННОСТИ ОПРЕДЕЛЕНИЯ КАЧЕСТВА РЕАЛИЗАЦИИ ИДЕЙ ЗДОРОВЬЕСБЕРЕЖЕНИЯ В ВОСПИТАНИИ ОБУЧАЮЩИХСЯ

Системная постановка задач развития личности определяет перед обществом инновационные ресурсы определения и решения задач и противоречий, в нашем случае сводимых к определению качества реализации идей здоровьесбережения в воспитании обучающихся.

Практика реализации идей здоровьесбережения в воспитании обучающихся будет нами рассматриваться в ресурсах самоидентификации личности и процесса формирования культуры самостоятельной работы личности обучающегося.

Опираясь на работы [1-9], попытаемся выделить направления реализации идей здоровьесбережения в воспитании обучающихся и детерминации основ качества определяемых процессов и явлений.

В структуре качественного формирования потребности здоровьесбережения и здорового образа жизни (ЗОЖ) можно выделить следующие перспективные направления работы:

- активная жизненная позиция к включенности личности в систему занятий физической культурой и спортом;
- формирование потребности в самовыражении и самореализации как основ продуктивного становления личности;
- формирование потребности в рациональном, сбалансированном питании через различные традиционные и инновационные ресурсы культуры (книги, энциклопедии, справочники, страницы сайтов и социальных сетей и пр.);

- формирование и реализацию условий позитивных отношений и общения в социальном и социально-профессиональном объединении по интересам и формам сотрудничества;

- формирование потребности в соревновании и высоких достижениях в выбранной области самореализации и самосовершенствования;

- включение личности обучающегося в различные кружки и секции, непосредственно связанные с физическим и интеллектуальным воспитанием;

- включение личности обучающегося в систему туристических форм досуга и отдыха (в том числе образовательный туризм) и пр.

Качество реализации идей здоровьесбережения в воспитании обучающихся определяется качеством соблюдения норм культуры в постановке и оптимизации условий продуктивного становления личности, т.е. решении противоречий развития личности в модели ведущей деятельности и хобби, что можно измерить с использованием метода анкетирования, метода портфолио, метода наблюдения.

В структуре использования метода анкетирования можно попутно использовать метод регистрации, шкалирования и методы математической статистики, обеспечивающие достоверность объяснения того или иного выделенного явления или феномена, процесса или процедуры, что будет в дальнейшем нами доказано в иллюстрации возможности исследования качества реализации идеи здоровьесбережения на занятии физической культурой.

Список использованной литературы:

1. Свинаренко В.Г., Козырева О.А. Научное исследование по педагогике в структуре вузовского и дополнительного образования: учебное пособие для педагогических вузов и системы дополнительного профессионального образования. М.: НИЯУ МИФИ, 2014. 92 с. ISBN 978-5-7262-2006-2.

2. Козырева О. А. Методология формирования культуры самостоятельной работы педагога и методы ее исследования // Сибирский педагогический журнал. 2011. № 6. С.54-73.

3. Козырева О.А. Феноменологические особенности формирования культуры самостоятельной работы педагога //Вестник СГУ. 2011.№.2(73).С.109-117.

4. Козырева О. А. Технология системно-педагогического моделирования и качество формирования культуры самостоятельной работы педагогов : теоретический аспект // Europan Soucial Science Jornal. 2014. № 4-1. С. 136-142.

5. Макарова Т. В., Кошелев А. А., Козырева О. А. Культура самостоятельной работы обучающегося: типология, модель // Омский научный вестник. 2014. № 3 (129). С. 128-132.

6. Редлих С.М., Козырева О.А. Современные методы продуктивной педагогики и проблема формирования культуры самостоятельной работы педагога //Профессиональное образование в России и за рубежом. 2011. №1(3). С.49-62.

7. Редлих С.М., Козырева О.А. Культура самостоятельной работы учителя как вектор самореализации и самосовершенствования личности в педагогической деятельности //Педагогическое образование и наука. 2011. №11. С.58-65.

8. Редлих С.М., Козырева О.А. Специфика и результативность формирования культуры самостоятельной работы будущего педагога по ФК как ресурс становления и профессионализма // Педагогическое образование и наука. 2014. №1. С.103-107.

9. Зубанов В.П., Руденко Е.Н., Шварцкопф Е.Ю. Некоторые особенности социализации и самореализации подростка в структуре занятий футболом // Психология, социология и педагогика. 2014. № 12 (39). С. 21-23.

© В. Ю. Кривда, В. П. Зубанов, И. В. Бойкова, 2015

УДК 378.1; 371.3

Литвинов Андрей Витальевич, студент,
Новокузнецкий филиал-институт
ФГБОУ ВПО «Кемеровский государственный университет»,
г. Новокузнецк, Российская Федерация
Зубанов Владимир Петрович, к. б. н., доцент,
Новокузнецкий филиал-институт
ФГБОУ ВПО «Кемеровский государственный университет»,
г. Новокузнецк, Российская Федерация
Недзельская Оксана Александровна, студент,
Новокузнецкий филиал-институт
ФГБОУ ВПО «Кемеровский государственный университет»,
г. Новокузнецк, Российская Федерация

ВОЗМОЖНОСТИ ПРЕДМЕТНО-ПЕДАГОГИЧЕСКИХ ПРЕЗЕНТАЦИЙ В СТРУКТУРЕ АНАЛИЗА КАЧЕСТВА СФОРМИРОВАННОСТИ РЕФЛЕКСИИ

В структуре планирования и организации научно-педагогических исследований на факультете физической культуре НФИ КемГУ уделяется большое значение реализации качественной подготовки будущих педагогов по физической культуре к самостоятельной профессионально-педагогической деятельности, в том числе и возможности моделирования предметно-педагогических презентаций [1-8], сводимых нами к таким ее формам, как профессионально-педагогические кейсы будущих педагогов по ФК, презентации классных часов и занятий, подготовка и участие в работе по моделированию портфолио обучающегося и пр.

Остановимся подробнее на вариантах работы со студентами в структуре моделирования профессионально-педагогических кейсов и подготовке к работе с обучающимися в ресурсах моделирования портфолио обучающихся.

Рефлексия как основа определения качества того или иного педагогически модифицируемого процесса – уникальное явление. В структуре анализа сформированности и качества тех или иных достижений используются в современной практике профессионально-педагогические кейсы и портфолио обучающихся.

Определим составные качества рефлексии на примере одной группы студентов-педагогов по физической культуре заочной формы обучения в составе 19 человек.

В структуре определения качества постановки и решения задач педагогической рефлексии были выделены три группы студентов, которые имеют оценки «5», «4» и «3». В распределении оценок «5» – 12 чел., «4» – 2 чел., «3» – 5 чел.

В структуре выполнения требований первого блока рефлексии – рефлексии достижений в спорте справились все 19 человек, в структуре второго блока рефлексии – рефлексии достижений в учебе и науке справилось успешно на «5» – 11 человек, «4» – 8 человек; в структуре третьего блока рефлексии – рефлексии достижений в профессионально-педагогической деятельности все студенты показали высокие достижения в выбранной области анализа результативности педагогической деятельности, где 8 студентов показали профессиональный уровень достижений в структуре описания возможностей и достижений в формировании культуры постановки и решения задач и противоречий развития личности обучающегося, подтвердили различными наградами и стимульным материалом свои достижения в работе с обучающимися на различных этапах профессионально-педагогической подготовки.

Качество моделирования профессионально-педагогических кейсов, как и качество моделирования портфолио обучающегося, – процесс уникальный, возможности которого напрямую связаны с качеством подготовки педагога к выявлению и решению

определенного класса задач профессионального становления, в том числе и задач педагогической рефлексии.

Список использованной литературы:

1. Горбунова И.А., Козырева О.А. Профессионально-педагогический кейс педагога по физической культуре: учеб. пособ. Кемерово: КРИПКиПРО, 2012. 79 с. [+приложение на DVD]. ISBN 978-5-7148-0378-9.

2. Гребенщиков К.Т., Аронова Ю.Ю., Козырева О.А. Педагогические условия моделирования профессионально-педагогических презентаций будущими педагогами по физической культуре // Культура и образование. 2014. №5. URL: http://vestnik-rzi.ru/2014/05/1772

3. Климова О.Н., Козырева О.А., Горбунова И.А. Профессионально-педагогические презентации как ресурс и продукт реализации идей гуманизма в условиях непрерывного профессионального образования // Культура и образование. 2014. № 5. URL: http://vestnik-rzi.ru/2014/05/1779

4. Козырева О. А. Технология системно-педагогического моделирования и качество формирования культуры самостоятельной работы педагогов : теоретический аспект // Europan Soucial Science Jornal. 2014. № 4-1. С. 136-142.

5. Козырева О. А., Гайко М. Е., Горбунова И. А., Седова К. С. Модели формирования и управления культурой самостоятельной работы педагога в условиях непрерывного профессионального образования // Europan Soucial Science Jornal. 2012. № 8. С.83-90.

6. Козирєва О. А., Шварцкопф Е. Ю., Марініч Н. В. Професійно-педагогічні презентації в структурі формування культури самостійної роботи майбутнього педагога // Вісник Луганського національного університету ім. Т.Шевченка. Педагогічні науки. 2013. № 13(272) липень. Ч.III. С.246-255.

7. Редлих С. М., Горбунова И. А., Козырева О. А. Профессионально-педагогический кейс как результат самореализации студента педагогического спуза и вуза // Вісник Луганського національного університету ім. Т.Шевченка. Педагогічні науки. 2013. № 5(264) березень. Ч.II. С.207-216.

8. Свинаренко В. Г., Козырева О. А. Научное исследование по педагогике в структуре вузовского и дополнительного образования: учеб. пособ. для пед. вузов и системы ДПО. М.: НИЯУ МИФИ, 2014. 92 с. ISBN 978-5-7262-2006-2.

© А.В. Литвинов, В. П. Зубанов, О. А. Недзельская, 2015

УДК 378

Мозговая Ольга Владимировна
ст. преподаватель ВПИ (филиал) ВолгГТУ
г. Волжский, РФ
E-mail: mozgovaya.ov@mail.ru

ИСПОЛЬЗОВАНИЕ АУТЕНТИЧНЫХ СРЕДСТВ В ОБУЧЕНИИ ИНОСТРАННОМУ ЯЗЫКУ

В современную эпоху, характеризующуюся глобализацией во всех сферах жизнедеятельности человека, весьма актуальным становится вопрос о языковой подготовке будущих специалистов. Особенно остро этот вопрос стоит перед студентами – выпускниками неязыковых ВУЗов. Будущим специалистам придется иметь дело с иностранными текстами (сопроводительными документами, инструкциями по пользованию, договорами, контрактами, статьями по специальности, письмами,

аннотациями и т.д.), поэтому особое внимание следует обратить на работу с аутентичными материалами.[3]

Аутентичные материалы – это материалы, взятые из оригинальных источников, которые характеризуются естественностью лексического наполнения и грамматических форм.[1]

Под аутентичными материалами подразумеваются подлинные литературные, изобразительные, музыкальные произведения, научные и технические материалы, а также предметы реальной действительности с национально-культурным компонентом.[1] Актуальность использования аутентичных материалов заключается в их высокой информативности и функциональности. Не секрет, что «классический» английский, который мы изучаем в учебных заведения, резко отличается от современного языка, на котором говорят носители. Именно поэтому, многие преподаватели английского языка отходят от практики использования на занятиях исключительно учебного материала и применяют для обучения материалы, взятые из реальной жизни. Выбор аутентичных материалов довольно широк и разнообразен. В этой статье мы рассмотрим методику работы с аутентичным газетным текстом.

Работа с газетной статьей проходит в 3 этапа:

1. Предварительный этап (дотекстовый этап).

На этом этапе студентам можно предложить предугадать содержание статьи. Для этого достаточно просто просмотреть иллюстрации к статье или заголовок, и, не читая статью ответить на вопросы, например: *Where do you think it is happening? Who do you think the person is in the picture? Look at the picture and suggest what the article is about? What is the main idea of the article? и т.д.*

Очень часто перевод газетных заголовков вызывает определенные трудности у студентов. Это связано с тем, что основная цель заголовка в англо-американских газетных статьях заключается в привлечении внимания читателя. Заголовок должен заинтересовать и даже поразить его, и лишь потом заголовок несет информационно-разъяснительную функцию, то есть сообщает читателю краткое содержание данной статьи.

Особенности заголовков в англо-американских газетных статьях:

1. Заголовки, как правило, написаны «телеграфным языком», т.е. с помощью максимально сжатых, предельно лаконичных фраз.
2. В заголовках, как правило, опускаются артикли и личные формы вспомогательного глагола to be.

(The) Russian Athlete (is) Winning (a) Prize.

3. Сообщения о недавних событиях передаются с помощью формы Present Indefinite.
4. Будущее действие часто передается с помощью инфинитива: *Glasgow Dockers to Resume Work.*
5. Нередко в заголовке опускается сказуемое: *Deadlock in Committee*. Или подлежащее отсутствует: *(They) Expect New Economic Depression.*
6. Для придания эмоциональной окраски в общеупотребительную лексику вкрапливаются неологизмы, диалекты, сленг: *cop – policeman, foe – enemy*.
7. Нередко в заголовках происходит сплетение нескольких устойчивых оборотов для достижения определенного стилистического эффекта.

Подводя итоги, можно отметить, что далеко не все заголовки можно перевести, не зная содержания статьи. Нередко требуется предварительное ознакомление с содержанием текста для правильного понимания и перевода заголовка.

2. Ознакомительный этап работы с газетной статьей.

На этом этапе студенты знакомятся с содержанием данной статьи, они читают и переводят ее и проверяют свои предположения. Причем, могут осуществляться различные

виды чтения: ознакомительное, просмотровое, поисковое. Цель работы с газетными текстами – научить студентов читать про себя и извлекать из текста необходимую информацию. Поэтому неправы те преподаватели, которые увлекаются чтением и переводом газетных статей вслух, не давая студентам возможности сосредоточиться на смысловой стороне текста. Однако нельзя полностью исключать чтение вслух при работе с газетным текстом. Например, во время предварительной работы даже рекомендуется читать вслух и переводить отдельные словосочетания, предложения или даже абзацы, которые представляются трудными для понимания.

3. Заключительный этап при работе с газетной статьей.

На этом этапе студентам предлагаются упражнения, направленные на закрепление лексического материала:

1. Найти в статье интернациональные слова.
2. Подобрать к заданным словам антонимы или синонимы.
3. Дать описательную характеристику слова не называя его.
4. Вставить пропущенные слова в текст и т.д.

Упражнения, направленные на понимание основного содержания статьи:

1. Выпиши ключевые предложения из статьи.
2. Найдите в тексте факты, подтверждающие правильность (или неправильность) данного утверждения.
3. Прочитайте данный отрывок и найдите в нем то, что противоречит содержанию текста.
4. Ответьте на вопросы к статье.
5. Закончите предложения: *I agree with the view that… . I'm not sure about… . I'd like to know more about … .*
6. Составьте план данной статьи.
7. Изложи содержание данной статьи по плану:

1. The headline of the article is… .

2. It is written by ….

3. The article runs the material about/ gives the information about/ touches upon the problem/ concerns the problem of/ shows … .

4. The main idea of the article is to show the reader/to let the reader know/ to inform the reader about/ to give the reader a full coverage of the events/ to discuss the problem of … .

5. The author of the article thinks/believes/hopes/ tries to show … .

6. I think that the article is very interesting/ important for … .

Подводя итог, необходимо особо подчеркнуть, что обучение современному иностранному языку возможно лишь при условии использования материалов, взятых из жизни носителей языка и составленных с учетом их речевых норм.

Список использованной литературы:

1. Аутентичный материал на уроках английского языка. [Электронный ресурс]. – Режим доступа: http://wiki.iteach.ru/

2. Как учить английский по газетам и журналам? [Электронный ресурс]. –Режим доступа : http://nikitindima.name/2009/06/23/kak-uchit-anglijskij-po-gazetam-i-zhurnalam/

3. Мозговая О.В., Коренькова О.В. Обучение основам письменного делового общения на иностранном языке в процессе подготовки студентов к профессиональной деятельности// Современные гуманитарные исследования. 2010. - №3. - С.206-207.

© О.В.Мозговая, 2015

УДК 372.881.1

Мозговая Ольга Владимировна
ст. преподаватель ВПИ *(филиал)* ВолгГТУ
Буренина Анастасия Павловна
студентка ВПИ *(филиал)* ВолгГТУ
г. Волжский, РФ
E-mail: mozgovaya.ov@mail.ru

ПРОИСХОЖДЕНИЕ НАЗВАНИЙ УЛИЦ В АНГЛИЙСКОЙ КУЛЬТУРЕ

Изучение иностранного языка неразрывно связано с изучением культуры народа, изучаемого языка и страноведческого материала. При этом страноведческая ценность определяется не только наличием фактической информации о стране изучаемого языка, но и степенью его насыщенности географическими названиями и реалиями. Это помогает лучше понять ментальность другого народа, его культуру, традиции, состав, формирует целостную картину мира. В этом и заключается актуальность нашего исследования.

В этой статье мы рассмотрим историю возникновения названий английских улиц. Первые названия улиц появились в 10 веке. [2] К наиболее древним относятся названия улиц, представляющие собой видовые термины и употребляющиеся без всяких изменений. Этот переход слова из класса имен нарицательных в класс имен собственных чаще всего происходит с сохранением артикля. Так возникли следующие названия улиц: The Ring - кольцо, The Cut - отрезок, пролет, The Grange - ферма с постройками, The Highway - большая дорога и др. Позднее названия улиц стали состоять из 2 частей - индивидуального названия (специфического – «specific») и индикатора типа улицы (обобщенного «generic»).[4]

Что касается первого, индивидуального названия улиц, то он чаще всего носит описательный характер или характер принадлежности. В качестве первого компонента употребляются существительные или прилагательные в функции определения: Long Lane, Broad Street и др. В зависимости от мотивировки, можно выделить 9 основных групп названий улиц:

1. Названия улиц, в которых отражается трудовая деятельность людей: Pottery Lane – переулок в районе Северный Кенсингтон, в котором в начале XIX века жили гончары, производившие черепицу, кирпич, водосточные трубы.
2. Наименования улиц по тем населенным пунктам, к которым они вели. Old Kent Road – буквально «старинная дорога, ведущая в Кент».
3. Наименования улиц по известным внутригородским сооружениям. Например, Great Tower Street – улица в Сити, ведущая к Тауэру.
4. Наименования улиц по старинным вывескам, находившимся на них. Unicorn Passage – название улицы произошло от названия вывески, изображавшей единорога. В средние века такие вывески использовали владельцы гостиниц в знак того, что их постояльцам не угрожает отравление.
5. Наименования улиц по названиям географических объектов. Water Street – *досл.* “улица, ведущая к воде”. До постройки набережной к Темзе вело несколько улиц, имевших это название. Ныне данное название сохранилось только у одной улицы.
6. Наименования улиц по названиям монастырей и церквей. Sent George Street, Sent Martin's Lane, Sent Michael's Alley.
7. Наименования улиц по фамилиям землевладельцев. Bedford Square, Bedford Avenue, Bedford Street возникли на землях, принадлежащих герцогам Бедфордским.

8. Наименования улиц в честь монархов и выдающихся личностей. Victoria Street, Victoria Road получили свое название в честь королевы Виктории.

9. Так называемые «говорящие» наименования улиц. Paradise Row – «райская улица».

В названии улицы также могут быть указаны названия сторон света: **East** (восток), **West** (запад), **North** (север), **South** (юг), а также их промежуточные части: **NW** (North-East – северо-запад), **NE** (North-East – северо-восток), **SW** (South-West – юго-запад), **SE** (South-East – юго-восток). Особенно это характерно для больших городов. [4]

Естественно, в современном городе часто возникают несоответствия между историческими названиями улиц и современными реалиями жизни. Так, например, в Эдинбурге часть города называется New Town (новый город), хотя построена она был в 17 веке или название улицы **Canal Street** (дословно «улица Канала») в Нью-Йорке. Канала там давно уже нет, а название осталось. Что касается второго элемента названия улиц, «generic» -обобщенное название типа улиц, то тут англичане не поскупились на термины. Нижеприведённый список демонстрирует наиболее часто употребляемые формы в наименованиях местных улиц:

street – просто улица, например Baker street,

avenue - широкая улица, обсаженная деревьями, проспект, авеню, улица, например Boston Avenue ,

lane - переулок, например Park Lane,

drive - проезд, например Oak Drive,

way или *road* – шоссе, дорога , например Queen's Way,

alley – аллея, например River Alley,

row – переулок, ряд, например Meat Row,

path – путь, тропинка, например известный Thames Path,

walk – проход, аллея, например Broad Walk,

*crescen*t – (полу)месяц, так иногда называют кривые, изогнутые улицы, например Newport Crescent,

approach – подход, обычно к станции, например Junction Approach и др.

Одним из самых ранних форм является термин «street». Он берет свое начало от римского *via strata* – "мощеная дорога". С уходом римлян было забыто искусство мощения дорог, однако слово street осталось и приобрело новое значение – "дорога между домами". Термин «road» связан с глаголом to ride – "ездить верхом". В средние века он относился к дорогам, по которым ездили всадники. Следует отметить, что в центральных районах Лондона (в Сити, в районе Вестминстера) почти нет названий улиц, имеющих в качестве второго элемента слово road. А на окраинах города такие названия встречаются намного чаще, чем наименования, имеющие в качестве второго элемента слово street. Термином «lane» в средневековом Лондоне обозначалась улица, которая была недостаточно широка для того, чтобы на ней разъехались две груженые повозки. Термины «hill» и «rise» употребляются в названиях улиц, сбегающих по склонам какой-либо возвышенности. Улицы, расположенные в низменных местах, имеют в качестве второго элемента названия слово «vale». В наименованиях улиц встречаются термины «yard» и «court», которые исторически означали примерно одно и то же – огороженное открытое пространство при гостинице или постоялом дворе. При этом слово court, ассоциирующееся с королевским двором (royal court), употребляется в названиях улиц чаще, чем слово yard. Затем в качестве второго элемента названий улиц стали употребляться слова «circus» – круг; площадь, «place» – площадь; улица, «terrace» – непрерывный ряд домов вдоль улицы, «close» – закуток, тупик и другие.

Из всего вышесказанного видно, что названия улиц в английском языке очень разнообразны и разнотипны. Они отражают определенную историческую эпоху, помогают проследить историю развития города и являются ценным источником лингвистической и страноведческой информации.

Список использованной литературы:

1. Артемова А.Ф., Легнович О.А. Географические названия Великобритании. // Иностранные языки в школе. 2010 год. № 10 стр. 60 - 67

2. Блох М.Я., Семёнова Т.Н. Имена личные в парадигматике, синтагматике и прагматике. М., 2001

3. Ермолович Д.И. Имена собственные на стыке языков и культур: заимствование и передача имён собственных с точки зрения лингвистики и теории перевода. М.: Р.Валент, 2001

4. Название улиц в английском языке. [Электронный ресурс]. – Режим доступа: http://greatstudy.ru/nazvaniya-ulic-v-anglijskom-yazyke/

© О.В.Мозговая, А. Буренина 2015

УДК 378.14

Муртазина Ляля Раисовна, канд. пед. наук**,**
с.н.с. Института истории им. Ш.Марджани АН РТ,
г.Казань, РТ
lyalyamur@mail.ru

ВЫСШЕЕ ОБРАЗОВАНИЕ НА РОДНОМ ЯЗЫКЕ В РЕСПУБЛИКЕ ТАТАРСТАН (1990-2015 гг.)

Одним из основных и необходимых элементов возрождения непрерывной системы татарского просвещения является высшее образование на родном языке. Взаимосвязанность между элементами системы так важна и необходима, что без татарской общеобразовательной школы невозможно функционирование высшей школы, и наоборот, именно школа и готовит абитуриентов для вузов с татарскими группами. Однако глобальные преобразования и реформы, проведенные в последнее десятилетие в этой сфере (возможность сдачи ЕГЭ только на русском языке, отмена национально-регионального компонента, оптимизация) сыграли отрицательную роль на развитии системы национального образования татар.

Проблема возрождения татарской высшей школы как наиболее важной ступени в развитии татарского просвещения рассматривалась в марте 1991 года на специальном семинаре «Высшее образование на родном языке» (руководитель профессор КГМИ Г.Улумбеков). Проблемы, поднятые на этом семинаре, стали основой для создания Казанского комитета «Магариф» («Образование»), который занимался в первую очередь именно вопросами создания научно-технической базы татарской высшей школы. Однако и до этого, еще в конце 1989 года проблема затрагивалась деятелями татарской интеллегенции, организовавших общественное движение под названием «Татарский общественный центр». Всемирный конгресс татар, созданный в 1992 году, рассматривал проблему в рамках организации Татарского национального университета (ТНУ, ТУ) – методического центра для всех вузов, преподающих на двух государственных языках РТ –

русском и татарском. Закон РТ «О государственных языках РТ и других языках в РТ» (1992) являлся базой для создания ТУ. Однако, несмотря на усилия татарской интеллигенции и широкой общественности, проблема не была осуществлена. Татарский гуманитарный институт, рассматриваемый как база под Университет, в 2005 году был присоединен к Казанскому государственному педагогическому институту, который получил название «Татарский государственный гуманитарно-педагогический университет» (ТГГПУ). Вопрос открытия ТУ был снят с повестки дня.

В течение десятилетия в РТ было разработано несколько вариантов Концепции развития татарского просвещения, все они рассматривают высшую школу на родном языке обязательным звеном системы. Созрела потребность создания концептуальных основ высшего образования на татарском языке. Первая попытка на этом пути была сделана преподавателями Казанской сельско-хозяйственной академии [1, с. 38]. Более зрелым, с научной точки зрения и теоретически обоснованным вариантом является проект Концепции, предложенный учеными КГАСУ В.Ш.Фатхуллиным, Р.А.Шакирзяновым и А.И.Нарбековым [2], которые считают, что цели татарской высшей школы намного шире существующей системы высшего образования, так как она подразумевает не только усвоение знаний и навыков, получение профессии, но и подготовку кадров, хорошо владеющих татарским языком на профессиональном уровне, также усовершенствование знаний второго государственного – русского языка, иностранных языков и современных технологий для включения в мировую систему высшего образования [3, с.10]. Сторонники возрождения высшего образования на татарском языке придерживаются мнения, что основная цель обучения на родном языке заключается, в первую очередь, в воспитании национальной элиты Татарстана. Такая позиция была основной и в концепции ТУ.

Высшее образование на татарском языке имеет уникальную историю. В начале 20-х годов XX века начали организоваться вузы, базой для которых стали существовавшие в городе училища (например, Политехнический институт был создан в 1919 году на основе Политехнического училища). С 1922 года в вузах вводится преподавание и на татарском языке. Одним из первых в это направление включается Политехнический институт (КИСИ), где создается возможность сдачи вступительных экзаменов и обучения на родном языке. Именно в этом институте открывается и первая татарская группа. В 20-30-х годах были подготовлены и изданы учебники по многим точным и техническим дисциплинам (физике, теоретической механике, автомобилестроению, геодезии и т.д.) [4]. Однако, в связи с политикой в стране, направленной на преследование и уничтожение элиты, представителей интеллегенции, татарской в том числе, со второй половины 30-х годов работа была приостановлена. Возможность возобновления обучения на татарском языке появилась только в начале 90-х годов. Но, к сожалению, в силу разных причин высшая школа в полной мере не смогла стать тем важным элементом в непрерывной системе национального образования, о котором котором говорилось в начале 90-х гг.

Идея создания Национального университета так и не была осуществлена. Перемены, произошедшие в последнее десятилетие в области российского образования, отразились и на деятельности вузов РТ. С 2005 года число татарских групп стало уменьшаться, в некоторых вузах преподавание на родном языке и вовсе прекратилось. На сегодняшний день возможность получения высшего образования в РТ сохраняется не во всех вузах. В КГАСУ (бывший КИСИ) на строительном факультете продолжается подготовка кадров на татарском языке, но уже лишь в пределах одной группы. Преподавание же предметов гуманитарного цикла на родном языке наблюдается в К(П)ФУ. Татарский язык как государственный язык РТ изучается во всех вузах республики.

Список использованной литературы

1. Юлдашев А.К. Наши задачи // Проблемы преподавания в вузах на татарском языке. Казань, 1998. С 38 - 40. / на татар. яз.

2. Концепция высшего образования на татарском языке // Наука и язык. – 1999. - №1. – С. 10-15.

3. Фатхуллин В.Ш., Шакирзянов Р.А., Нарбеков А.И. На пути разработки концепции высшего образования на татрском языке // Языковая ситуация в РТ: состояние и перспективы. Часть 2. – Казань: 1999. – С. 9-12.

4. Муртазина Л.Р. Некоторые особенности преподавания предметов естественно-математического цикла в вузах на татарском языке (1990 – 2005 гг.) // Современные проблемы науки и образования. – 2012. – № 3; URL: www.science-education.ru/ 103-6516 (дата обращения: 24.03.2015)

© Л.Р.Муртазина, 2015

УДК 371

Никонова Виктория Максимовна
студентка 5 курса СФ БашГУ,
Ибрагимова Резеда Эльбрусовна
канд. пед. наук, доцент СФ БашГУ,
г. Стерлитамак, РФ
E-mail: vikusnyanamber1@mail.ru

ПРОЕКТНЫЕ ЗАДАЧИ НА ЗАНЯТИЯХ ПО ЛИТЕРАТУРНОМУ ЧТЕНИЮ

Задачей современной начальной школы является привитие обучающимся двух групп умений. Речь идет, во-первых, об универсальных учебных действиях, составляющих основу умения учиться: навыках решения творческих задач и навыках поиска, анализа и интерпретации информации. Во-вторых, формирование у детей мотивации к обучению, помощь им в самоорганизации и саморазвитии. В современном динамично развивающемся информационном обществе нужны, действительно, не столько знания, сколько умение добывать их и умение самостоятельно добытые знания применять во всевозможных ситуациях. Эти задачи позволяет успешно решать проектная деятельность [2].

Образовательный проект – это форма организации работы, предусматривающая комплексный характер деятельности его участников по получению образовательной продукции за определённый промежуток времени. Навыки проектирования необходимы в любой деятельности, каждый день и всю жизнь [1].

Проектные задачи в начальной школе имеют целый ряд достоинств. Можно выделить несколько групп умений, на которые проектная деятельность оказывает наибольшее влияние:

– исследовательские (генерировать идеи, выбирать лучшее решение);

– социального взаимодействия (сотрудничать в процессе учебной деятельности, оказывать помощь товарищам и принимать их помощь, следить за ходом совместной работы и направлять её в нужное русло);

– оценочные (оценивать ход, результат деятельности);

– информационные (самостоятельно осуществлять поиск нужной информации, выявлять, какой информации или каких умений не достаёт);

– презентационные (выступать перед аудиторией; отвечать на незапланированные вопросы; использовать различные средства наглядности; демонстрировать артистические возможности);

– рефлексивные («Чему я научился? Чему мне необходимо научиться?», адекватно выбирать свою роль в коллективном деле);

– менеджерские (проектировать процесс; планировать деятельность, время, ресурсы; принимать решение; распределять обязанности при выполнении коллективного дела) [2].

2015 год в России объявлен Годом литературы, что позволяет активно включать младших школьников к выполнению проектных задач по произведениям художественной литературы.

Покажем опыт реализации проектной задачи «Тимуровцы», посвященный книге-юбиляру «Тимур и его команда» Аркадия Петровича Гайдара.

Цели проекта:

1. Изготовление детьми альбома «Тимуровцы».

2. Формирование навыков осознанного заинтересованного чтения, интереса к авторскому творчеству.

Задачи проекта:

1. Формировать интерес к творчеству писателя А. Гайдара.

2. Продолжить формирование библиографических умений.

3. Развивать творческие способности: интересно излагать свою мысль.

Оборудование: книга «Тимур и его команда»; иллюстрации; материалы, собранные детьми.

Во внеурочное время школьники знакомятся с отрывком из произведения А. Гайдара «Тимур его команда». После прочтения ребятам было предложено разделиться в три команды, каждая из которых получила свое задание. Первой команде – подготовить и представить краткую биографию А. Гайдара. Второй команде – подготовить сообщение о тимуровцах (кто такие тимуровцы, чем они занимаются). Третьей команде – найти рассказ об А. Гайдаре (из книги Б. Емельянова «Рассказы о Гайдаре») и творчески его пересказать.

На следующем внеурочном занятии дети представляли выполненную работу. Затем на этом же занятии каждой команде было предложено завести альбом и назвать его «Тимуровцы», а также оформить его. На первых страницах дети рассказывают о писателе А. Гайдаре, интересные факты о нем, пишут о том, кто такие тимуровцы. На этом же занятии школьникам была предоставлена возможность посмотреть отрывок из фильма «Тимур и его команда».

На последующую внеурочную деятельность детям было предложено:

1) прочитать (перечитать, посмотреть фильм) «Тимур и его команда» и принести книгу на следующее занятие;

2) в течение недели фиксировать свои добрые дела, а затем, на последующем внеурочном мероприятии вместе с командой отобрать лучшие из них и написать о них в своем альбоме.

На следующем занятии школьникам описывали (рисовали) образ Тимура в альбоме и писали сочинение на тему: «Как я могу помочь ветерану?».

На последнем занятии состоялась презентация проектов (альбомов).

В процессе выполнения проекта у детей формировались такие компетенции, как информационная, познавательная, коммуникативная, ценностно-смысловая, компетенция личностного самосовершенствования.

Наблюдения за младшими школьниками показывают, что метод проектов помогает развить самостоятельность и умение учиться, развивать воображение, творческое мышление, память, интеллект, а также поддерживать хорошие отношения как между учителем и учениками, так и между собой.

Список использованной литературы:

1. Брыкова О.В., Громова Т.В. Проектная деятельность в учебном процессе. – М.: Чистые пруды, 2006. – 32 с.

2. Вознюк Д.Р. Проектная деятельность обучающихся в начальной школе / Информация и образование: границы коммуникаций. – 2013. – № 5. – С. 287-289.

© В.М. Никонова, Р.Э. Ибрагимова, 2015

УДК 371.398:78 (075.8)

Орлова Татьяна Сергеевна
Аспирант кафедры
Теории, истории музыки и музыкальных инструментов
Волгоградский государственный социально-педагогический университет
Г. Волгоград, Российская Федерация
E-mail: orloav.tanya@yandex.ru

МЕТОДИЧЕСКОЕ ОБЕСПЕЧЕНИЕ РЕАЛИЗАЦИИ ЖАНРОВОГО ПОДХОДА В УЧЕБНОМ ПРОЦЕССЕ В ДМШ

Совершенствование современной системы образования в нашей стране предполагает формирование целостной, всесторонне развитой личности, активно проявляющей не только творческие способности в искусстве, но и обладающей развитым мышлением, умением самостоятельно применять приобретенные знания в различных сферах деятельности.

В этом процессе формирования личности огромное значение имеет художественное, и, в частности, дополнительное музыкальное образование, развивающее общую культуру ребенка, расширяющее систему знаний о музыкальном искусстве, формирующее ценностные ориентации, а также целостную картину мира, способствующую его дальнейшей самореализации. По словам отечественного ученого - музыковеда И. Глебова, «...каждый, кто хоть немного ощутил в какой-либо сфере искусства радость творчества, будет в состоянии воспринимать и ценить все хорошее, что делается в этой сфере, и с большей интенсивностью, чем тот, кто только пассивно воспринимает» [5,с. 149.]

Своеобразие учебного процесса в Детских музыкальных школах, как образовательных учреждениях дополнительного образования детей, где происходит, с одной стороны, личностно-творческое развитие учащихся и, с другой стороны, - подготовка наиболее одаренных из них к будущей профессии, обусловлено прежде всего, ролью самой музыки, выступающей не только как объект восприятия и познания, но и как фактор личностного развития учащихся. При этом, различные формы общения с музыкальным искусством, множество межпредметных связей и взаимовлияний, пронизывающих весь учебный процесс, обеспечивают единство содержания музыкального образования в ДМШ.

Одной из проблем, стоящих перед педагогикой дополнительного образования, является проблема восприятия музыкальных произведений различных жанров [1]. Знания о

музыкальных жанрах представляют собой важнейшую область в современной музыкальной педагогике и в музыковедении и необходимы в процессе изучения всех дисциплин (не только музыкально – теоретических и музыкально - исторических, но и музыкально – исполнительских).

Иными словами, освоение эмоционально-образной и содержательной природы музыкального искусства на основе реализации жанрового подхода является принципиально важной.

Реализация жанрового подхода в ДМШ понимается нами, прежде всего, как процесс всестороннего целенаправленного развития личности учащихся, в ходе которого активизируются творческий потенциал, мышление, способности детей. Согласно исследованиям Н. А. Дмитриевой, «речь идет не только о том непосредственном воспитательном воздействии, которое оказывает искусство, а и о выработке эстетической восприимчивости, эстетического отношения к миру в широком смысле этого слова» [10,с. 7—8].

По словам ученого, эстетика, философа, педагога В.А. Разумного, который проанализировал и обосновал процесс эстетического воспитания, «суть эстетического воспитания в активном, целенаправленном формировании и совершенствовании систем эстетических потребностей личности, той сферы ее духовной жизни, которую обобщенно принято называть эстетической культурой» [20, с. 27]. В этом процессе ученый выявил связь между эстетическим воспитанием и переживанием, оставляющим глубокий след в психике личности.

Отечественные психологи (Л.С. Выготский, Рубинштейн, П.В. Симонов и др.) связывают переживание с внутренним опытом личности и ее эмоциональным миром, которые и формируют отношение человека к окружающей действительности, а возникновение эмоций в жизни человека - с потребностью, т.е. стремлением к необходимой цели, на достижении которой сосредоточена его деятельность. «В переживаниях внешний мир и личность существуют в неразрывном единстве, в них человек как бы определяет свою внутреннюю глубочайшую сущность через окружающую его действительность, через внешний мир» [11, с.120]. По словам психолога Симонова, «эмоция возникает где-то между потребностью и действием для ее удовлетворения» [23, с.36].

Выявляя связь и взаимозависимость между потребностями и последующей деятельностью человека, С. Л. Рубинштейн говорил о том, что потребности человека побуждали и побуждают его к деятельности [21].

Согласно исследованиям А. Н. Леонтьева, именно потребности лежат в основе любой деятельности человека и представляют собой один из важнейших критериев развития личности, неся в себе программу этого развития. А. Н. Леонтьев определяет потребность как субъективное переживание нужды в чём – либо [11].

А. В. Петровский выявил у человека особую потребность – быть личностью, которая удовлетворяется в процессе деятельности. Потребность как психологическое состояние приводит человека к размышлению и переживанию, что вызывает стремление к деятельности [18]. Аналогичной позиции придерживался П. Симонов, считая причиной возникновения эмоций противоречия между потребностями человека и обстоятельствами, возникающими на пути осуществления действий, связанных с удовлетворением потребностей [23].

Учитывая вышесказанное, основываясь на теории целостного педагогического процесса (В.С. Ильин, В.В. Краевский, А.М. Саранов, Н.К. Сергеев), деятельностном подходе к организации педагогического процесса (А.Н. Леонтьев, П.Я. Гальперин), идеях личностно ориентированного подхода в образовании (В.В. Сериков, Е.А. Крюкова), а также на

исследованиях в области психологии (С. Л. Рубинштейн, А.Н. Леонтьев, А.В. Петровский, Симонов и др.) и музыкальной педагогики (Э.Б. Абдуллин, И.В. Арановская, Ю.Б. Алиев, Е.В. Николаева, А.И. Николаева и др.), мы пришли к выводу, что реализация жанрового подхода в учебном процессе в ДМШ должна проходить поэтапно. Что касается выявления этапов реализации жанрового подхода в ДМШ, то здесь мы придерживаемся позиции эстетика, философа, педагога В. А. Разумного и считаем, что основой конструируемого процесса должен выступать механизм: потребность – переживание – действие: «потребность, порожденная деятельностью человека, ощущается и осознается им как переживание. Это эстетическое переживание «не успокаивается» до тех пор, пока потребность не будет удовлетворена действием. Действие же не прекращается до тех пор, пока есть потребность. Итак, потребность — переживание — действие — вот, на наш взгляд, наиболее убедительная формула, позволяющая понять путь эстетического воспитания» [20, с.28]. На основании выбранного механизма, нами были выделены следующие педагогически целесообразные этапы реализации жанрового подхода в учебном процессе в ДМШ:

1. Мотивационно – потребностный
2. Рефлексивно – оценочный
3. Деятельностно - творческий

Мотивационно – потребностный этап связан, прежде всего, с появлением у учащихся в ДМШ определённых потребностей:

- Потребность в обучении музыке
- Потребность в приобретении новых знаний о музыке
- Потребность в восприятии новой информации о музыкальном искусстве
- Потребность в расширении опыта музыкального восприятия
- Потребность в музыкальной деятельности

Рефлексивно – оценочный этап связан с готовностью и желанием учащихся в ДМШ оценивать новую информацию, и предполагает выражение личного отношения к ней. Специфика учебной деятельности в ДМШ обусловлена тесным общением и работой с музыкальными произведениями различных жанров, а также с текстами культуры. Переживание для учащихся в ДМШ появляется не только в результате восприятия музыкальных произведений различных жанров; оно представляет собой переработку произведений музыкальной культуры и выражение собственного отношения к ним, собственную трактовку. Данный этап предполагает осмысление, переработку учебно-музыкальной деятельности учащихся.

Переживание, внутренняя работа учащихся в ДМШ реализуются в форме побуждения к учебно-музыкальной деятельности, с которой связан деятельностно – творческий этап**.** На данном этапе учащиеся в ДМШ могут не только воспринимать и выражать собственное отношение к тем или иным явлениям музыкального искусства, к различным музыкальным жанрам, но и в собственной учебно – музыкальной и музыкально - творческой деятельности реализовать личностное отношение к изучаемым жанрам и явлениям музыкального искусства.

Учитывая вышесказанное, возникает необходимость подбора таких методических основ музыкально - образовательного процесса, которые способствовали бы наиболее эффективной реализации жанрового подхода в учебном процессе в ДМШ. Следует подчеркнуть, что в музыкальной педагогике достаточно широко представлены принципы и методы реализации целостного музыкально – образовательного процесса, в то время, как в области дополнительного образования детей данная проблема пока не исследована основательно. В системе общего музыкального образования давно теоретически

разработана и апробирована на практике система принципов и методов, которые позволяют целостно развивать личность учащихся. Что касается дополнительного музыкального образования, то, в силу своей специфики, оно является органической частью как системы профессионального, так и общего музыкального образования, и призвано решать, кроме профессиональных задач, еще и задачи общеобразовательные. Таким образом, специфика учебного процесса в учебных учреждениях дополнительного образования детей обусловливает дифференциацию методов обучения. Поэтому все рассмотренные ниже методики разделяются рядом известных педагогов – музыкантов (Э.Б. Абдуллин, Алиев Ю.Б., А.И. Николаева, В.И. Горлинский и др.) на общие (связанные с общепедагогическим аспектом музыкально-образовательного процесса) и специальные (отражающие специфику профессионального и дополнительного образования). Данные группы методик были адаптированы нами применительно к специфике дополнительного музыкального образования детей с учетом наиболее эффективных в реализации жанрового подхода в учебном процессе в ДМШ. (Отметим, что впервые методики, применяемые в системе профессионального музыкального образования были систематизированы и апробированы на практике известным исследователем в области профессионального музыкального образования Е.Р. Сизовой).

Основной целью **первого этапа** (мотивационно - потребностного) является усиление мотивации к обучению, появление личной заинтересованности учащихся к новым музыкальным знаниям. Применительно к реализации жанрового подхода в учебном процессе в ДМШ выделим следующие общепедагогические методы:

- игровые (игровое проектирование, разыгрывание ролей и др. виды игр), которые направлены на формирование навыков сотрудничества и взаимодействия между учащимися в процессе изучения различных музыкальных жанров, способствуя усилению мотивации к обучению, формируя способность быть субъектом – равноправным участником коммуникативного процесса, развивая у учащихся мышление, эмпатийность, толерантность.

- метод проектов (проектирование способов действия), который представляет собой один из способов формирования у учащихся в ДМШ (в большей степени – старших классов) практических умений и навыков на активной основе, учитывая личную заинтересованность учащихся при изучении музыкальных жанров. Т.е. учащиеся должны быть поставлены в такие условия, при которых обеспечивается развитие познавательных навыков и умений самостоятельно работать в разных формах занятий.

- дискуссии, метод-кейсов Э. Ф. Зеера, которые позволяют учащимся приобретать навыки ясного изложения собственных мыслей и обосновать свою точку зрения при ознакомлении с музыкальными жанрами, а также учиться принимать самостоятельные решения, т.е. развивать технику общения со сверстниками и преподавателями.

- метод проблемной диалогической беседы (М.Д. Корноухов), в ходе которой происходит активизация творческого потенциала и личной заинтересованности учащихся, необходимых для осмысления того или иного музыкального жанра;

Что касается специальных методик, то, применительно к реализации жанрового подхода в учебном процессе в ДМШ, на мотивационно – потребностном этапе наиболее эффективным будет использование литературных, сказочных сюжетов, живописных произведений, цветовых комплексов, абстрактных символов (Е.Р. Сизова, С.И. Науменко), поскольку, посредством эмоционально-образного восприятия у учащихся будут совершенствоваться музыкально-слуховые представления, связанные с определенными музыкальными жанрами [16, с. 121 - 123.] Согласно исследованиям Е.Р. Сизовой, в

работе с детьми музыкальные образы часто находят выражение в рисунках, то есть принимают визуальный вид [22].

Наглядные методы (к которым методам относятся: иллюстрирование, показ материала) являются одними из важнейших в организации целостного музыкально - педагогического процесса [24]. Наглядные методы используются для формирования навыков в области теории и истории музыки (прежде всего, прослушивание произведений, видеоматериалы, «живое исполнение»), способствующие развитию навыков восприятия музыкальных произведений различных жанров. Наглядность применительно к жанровому подходу обеспечивается опорой на живое звучание музыки, на ее исполнение, проявляющееся в педагогическом показе либо на музыкальном инструменте (в классе основного музыкального инструмента), либо вокально (в классе вокальных дисциплин), а также в прослушивании и видеопросмотре различных концертных выступлений, в подробном теоретическом анализе записей, и, в конечном итоге, в рефлексии над собственным исполнением.

К наглядным методам относятся и различные наглядные пособия (графическое линейное изображение движения мелодии с фиксацией относительной высоты звуков, подкрепляющее слуховые представления зрительными; схематичное изображение формы выбранного жанра и т.д.) [6]. Следует отметить, что наглядные пособия применяются, в основном, в методике преподавания музыкально - теоретических дисциплин, главным образом, на начальных этапах обучения.

- написание рефератов по избранной теме позволяет учащимся (прежде всего, в старших классах) пополнять свои знания о том или ином музыкальном жанре.

- беседы о музыкальных жанрах (преимущественно, в курсе теоретических дисциплин) дают возможность учащимся пополнить свои теоретические знания о музыкальных жанрах, условиях их бытования.

Полезным с методической точки зрения является прослушивание музыкальных произведений разных жанров в комплексе с представлением визуальных структурно-графических моделей сочинений, что облегчает восприятие их композиционного строения, помогает охватить архитектонику музыкального целого, отметить формообразующие средства и средства музыкальной выразительности в целом.

Начинать изучение жанров рекомендуется с получения теоретических сведений о данной категории: её содержании, значении, сферах проявления, структуре и разновидностях. Специфика жанра проявляется через ряд характерных, только ему присущих признаков - типичных композиционных и языковых средств, объединенных в целостную систему.

Так, музыкальный жанр, знакомый учащимся в качестве трех первичных жанров - песенного, танцевального и маршевого в их различных разновидностях, осознается на данном этапе как понятие, характеризующее виды музыкального творчества в связи с их происхождением, условиями бытования и восприятия. С данной позиции представляется возможным ознакомление с понятием «жанр» в смежных видах искусства (например, в живописи, в зависимости от функции и предмета изображения различают портрет, натюрморт, пейзаж и др.).

Второй этап (рефлексивно - оценочный) направлен, прежде всего, на накопление музыкальных знаний, становление и развитие музыкального восприятия учащихся, развитие эмпатийности и толерантности, умение задуматься над собственной учебно-музыкальной деятельностью, проанализировать и оценить ее, а также на развитие музыкального мышления и аналитических навыков, которое осуществляется, в основном, на музыкально-теоретических дисциплинах.

Одной из задач данного этапа является формирование у учащихся умения анализировать музыкальные произведения с позиций выявления жанровой специфики. Для этого необходимо научить определять основные приметы жанра, вычленяя их из музыкальной ткани, давать характеристику жанровых атрибутов и оценивать жанровое соответствие средств музыкальной выразительности.

В качестве общих методов на рефлексивно – оценочном этапе наиболее эффективными будут следующие:

- методы, связанные с активизацией развития эмоционально - речевых умений учащихся, позволяющие характеризовать музыкальные произведения разных жанров. Так, можно предложить учащимся подобрать прилагательные, наречия, глаголы, с помощью которых передается характер музыкального произведения того или иного жанра, а также охарактеризовать средства музыкальной выразительности, определить их роль в создании музыкального образа; создать сюжетно-психологические характеристики к музыкальным произведениям различных жанров (Г.В. Байбикова).

Особое значение на рефлексивно – оценочном этапе реализации жанрового подхода в учебном процессе в ДМШ имеют методы, направленные на расширение диапазона эстетических эмоций, словаря настроений (использование словаря эстетических эмоций В. Г. Ражникова, насчитывающий более 500 признаков характера звучания).

- «полихудожественный» метод (Б. П. Юсов) или «метод межхудожественных ассоциаций» (Л. А. Рапацкая), позволяет развивать у учащихся умение соотносить жанры в музыкальном искусстве с жанрами в других видах искусства; данный метод направлен на развитие ассоциативного мышления, овладение широким кругом общехудожественных знаний*;*

- методы контроля и самоконтроля за эффективностью учебно-музыкальной деятельности, методы проверки и оценки знаний, умений и навыков учащихся – устный опрос, контрольные работы, проверка домашних заданий – для накопления и закрепления знаний музыкальных произведений различных жанров в соответствии с программными требованиями.

В качестве специальных методов наиболее эффективными будут следующие.

Согласно исследованиям Е.Р. Сизовой, эффективным методом, способствующим формированию навыков критической оценки собственного поведения и качества труда, является сравнение, когда учащиеся имеют возможность сравнивать работу друг друга в учебном процессе (на занятиях, либо в ходе выступлений). Исследователь подчеркивает, что способность к наблюдению и размышлению, анализу развиваются в таких условиях весьма эффективно. Что касается ансамблевой деятельности, то в данном виде творчества у учащихся появляется ответственность за партнера, желание сотрудничать, активизируется готовность наблюдать не только за своими действиями, но и действиями и поведением другого, т.е. в учебном процессе в ДМШ это весьма продуктивный метод, развивающий у учащихся рефлексивные навыки.

- для активизации рефлексивно-оценочной деятельности учащихся в учебном процессе в ДМШ необходимо использовать видео- и аудиозаписи музыкальных сочинений разных жанров (как профессионалов, так и учащихся). Данный вид методик более всего соответствует учебному процессу в исполнительских классах.

Говоря об исполнительских методиках, необходимо отметить, что значительное внимание в них уделяется вопросам развития личности ученика, а именно - обогащению его музыкального кругозора, расширению музыкальной эрудиции, а также формированию ценностных ориентаций. Многие известные педагоги-музыканты (Н.Г.Рубинштейн, Г.Г.Нейгауз, С.Е.Фейнберг и др.) использовали для этой цели исполнительский и

музыковедческий анализ изучаемого музыкального произведения, сопровождающийся яркой и эмоциональной иллюстрацией музыки с применением разнообразных ассоциаций, сравнений и других словесных приемов, призванных заинтересовать и увлечь ребенка изучаемой музыкой.

- представление учебного музыкального материала в синтезе звукового и визуального рядов, которое дает возможность учащимся прослушивать музыкальные произведения разных жанров в комплексе с демонстрацией образцов визуальных искусств (живописных полотен, архитектурных сооружений). Представление музыкальных жанров в звукозрительном синтезе позволяет учащимся воспринимать звуковой и визуальный контекст того или иного музыкального жанра, чем обеспечивает более глубокое восприятие, а также естественное и логичное понимание информации, закодированной в музыкальном произведении. (целесообразно применять в курсах музыкально - теоретических дисциплин).

- методика Е.В. Назайкинского «Слуховая экспертиза» и методика Б. Клега, П. Бич «Музыкальный образ», которая позволят выявить способность учащихся к пониманию художественного образа в музыкальных произведениях разных жанров.

- задания, направленные на понимание семантики музыкального языка (на основе методики Е.В. Назайкинского «Сравнительная стилевая характеристика»), а также задания на выявление у учащихся в ДМШ способности к жанровому анализу музыкальных произведений (на основе методики Е. В. Назайкинского) позволяют не только активизировать слуховое внимание учащихся, но и способствуют воспитанию культуры «жанрового слышания», формирования умений слышать отдельные элементы музыкальной ткани и всю фактуру в целом, ощущать движение метроритма, чувствовать временную организацию музыки, т.е. выразительные средства музыки, характерные для того или иного жанра. Вместе с освоением теоретических знаний на рефлексивно – оценочном этапе реализации жанрового подхода в учебном процессе в ДМШ важнейшей задачей является формирование слуховых жанровых представлений и накопление «слухового багажа» из музыки различных жанров. Решению этих задач способствует применение фонохрестоматий (прослушивание), а также чтение с листа и разбор музыкальных произведений разных жанров или их фрагментов. Данные формы работы направлены на практическое освоение жанровой специфики в наиболее доступных для учебного процесса в ДМШ видах музыкальной деятельности - таких, как слушание и исполнительство, обеспечивающие непосредственное восприятие музыкального жанра и способствующие обогащению музыкального материала, репрезентирующего тот или иной жанр.

На данном этапе также целесообразно использовать метод жанровой атрибуции, (Д.Е. Чиркина) основанный на слушательской деятельности, который подразумевает различение на слух содержательных, образных и языковых компонентов музыкального жанра, в результате чего обеспечивается его узнавание. Применение данного метода направлено на решение задачи распознавания элементов жанра на слух, накопление слушательского опыта, что способствует в итоге формированию адекватности восприятия музыкальных произведений разных жанров. Данный метод реализуется посредством конструктивных (на уроках сольфеджио) и художественно-творческих (на уроках музыкальной литературы, музыкального инструмента, ансамбля и хора) заданий [25]. Как отмечает исследователь Е.Р. Сизова, «несмотря на достаточно активную постановку проблемы развития личности в педагогическом наследии музыкантов-исполнителей XIX-XX веков, в современном музыкальном обучении вопросам воспитания художественной культуры музыканта, формирования интеллектуального потенциала, системы ценностей уделяется явно

недостаточно внимания» [22, с. 260]. Ученый говорит о том, что в настоящее время в педагогике музыкального образования ведущее место занимает активизация профессионально-игровых способностей учащихся, в ходе которой обогащение общеэстетическими представлениями происходит достаточно медленно. При этом вопросы педагогического общения, а также общения и взаимодействия между учащимися и преподавателями в процессе учебно-музыкальной деятельности также рассматриваются в контексте узкопредметной исполнительской, либо музыкально-теоретической (музыкально-исторической) подготовки, где основной акцент сделан на взаимодействии преподавателя и учащихся, а также адекватной реализации исполнительских замыслов. Вместе с тем, выдающийся фортепианный педагог Г.Г.Нейгауз писал, что «в музыкальной деятельности качества пианиста должны определяться в следующем порядке: первое — человек, второе — художник, третье - музыкант, четвертое — пианист. Однако в реальной практике часто бывает наоборот: пианист - музыкант - художник - человек [17, с. 50].

Для третьего этапа (деятельностно - творческого) характерно наличие индивидуальной творческой ориентации учащихся, ярко выраженное чувство нового, стремление к исследовательской деятельности, самостоятельность, гибкость ума, развитое мышление, умение в творческих видах учебно – музыкальной деятельности воплотить полученные знания, умения и навыки на основе жанрового подхода.

Из общих методов на данном этапе наиболее эффективными будут следующие:

- конкурс на лучший жанровый анализ музыкального произведения (публичное выступление учащихся – в старших классах), включающий исполнение музыкального произведения определенного жанра; музыковедческий анализ, включающий сведения о композиторе, характеристику эпохи, характеристику жанра; музыкально-теоретический анализ, подразумевающий характеристику эмоционально-образного содержания, формы произведения, средств музыкальной выразительности;

Опыт самостоятельного ворчества предполагает выработку не только ярких художественных представлений в сознании учащихся, но и умение свободно оперировать средствами музыкальной выразительности (творческое моделирование, которое предполагает сочинение музыкальных образцов по заданным жанровым моделям.

- комплексный анализ на основе интеграции культурологических, музыковедческих и специальных исполнительских знаний, дающий возможность изучать музыкальные жанры в широком художественном контексте, устанавливать междисциплинарные связи (в старших классах); - диалогические и коллективные формы взаимодействия учащихся - участников музыкально - образовательного процесса, которые основаны на обмене мнениями, выработке общей художественной позиции, что способствует повышению культуры вербального общения и овладению средствами социальной коммуникации;

При выполнении музыкально - творческих заданий на воссоздание жанровой модели внимание учащихся акцентируется, прежде всего, на типичных чертах какого - либо жанра. По данным жанровым признакам выполняется творческий этюд.

- урок-конференция, как правило, становится своеобразным итогом изучения определенного музыкального жанра, его задачей является представление дополнительной информации по изученному жанру, организация коллективных дискуссий учащихся и преподавателей по обсуждаемым проблемам (Г.В. Байбикова)

- урок - семинар, в ходе которого преподаватель обеспечивает учащихся необходимым материалом, а также обозначает основной круг вопросов, а самостоятельный поиск ответов на них позволяет сэкономить урочное время и оптимизировать процесс освоения нового материала (в старших классах).

- «Бинарный» урок, являющийся одной из форм интерактивного обучения, позволяющей связать теоретическое освоение жанра во взаимосвязи с практикой, является, представляющий вариант реализации единой целевой направленности разных предметов [22]. Суть данной формы занятия заключается в сочетании в рамках одного урока элементов, форм работы разных дисциплин и объединении усилий нескольких педагогов. Например, урок специального фортепиано, на котором разучивается новое произведение какого-либо жанра, можно объединить с музыкальной литературой. При этом педагог-теоретик должен осветить общие вопросы жанра, очертить его исторические рамки, раскрыть эстетические предпосылки, проанализировать характерные элементы стиля в произведении, а преподаватель специального фортепиано, в свою очередь, подчеркнет особенности исполнительской техники, продемонстрирует и отработает конкретные приемы стилевой интерпретации. Вместе же педагоги могут подобрать дополнительный слуховой и наглядный материал, способствующий формированию ассоциаций и стилевых параллелей.

По мнению Е.Р. Сизовой, бинарный урок сделает обучение целостным и системным, «проиллюстрирует» универсальность категории жанра в различных видах искусства и даст возможность проявить знания и умения, связанные с жанровой природой музыкального искусства, в нескольких видах деятельности. Кроме того, данная технология способствует развитию сотрудничества педагогов, являющегося важным фактором эффективности реализации жанрового подхода в учебном процессе в ДМШ.

Из специальных методик наиболее эффективными будут следующие. - Творческие формы работы. Для учащихся это могут быть не только выступления в концертных мероприятиях (как сольно, в составе ансамбля, оркестра и т.п., так и в качестве руководителя ансамбля, оркестра, хора, ведущего творческого мероприятия, участника конференции, открытого урока и т.д. – для старших классов). Иными словами, речь идет о сольной, либо коллективной музыкально - творческой деятельности.

- участие в музыкально - исполнительских и музыкально – теоретических (музыкально - исторических) конкурсах разного статуса (от зонального и городского до Всероссийского и Международного уровня) предполагает не только наличие сформировавшихся профессиональных навыков и умений у учащихся, но и развитие таких личностных качеств, как артистизм, уверенность с своих силах, умение четко высказать и аргументировать свою точку зрения;

Участие в творческих мероприятиях позволяет не только совершенствовать профессиональные знания и умения учащихся, но и развивать коммуникативную культуру, навыки профессионального общения, межличностного взаимодействия. Например, для ясного выражения своих исполнительских намерений музыканту необходимы личные качества общительности, коммуникабельности, навыки вербального и невербального общения.

Таким образом, в итоге описания практических этапов реализации жанрового подхода в учебном процессе в ДМШ и использования педагогически адекватных им методов, можно сделать следующие выводы:

1. Основой процесса реализации жанрового подхода в учебном процессе в ДМШ, прежде всего, должно стать единое понимание содержания, структуры жанра и принципов его освоения на всех предметах ДМШ, а также принципиальный подход к изучению любого материала с жанровых позиций.

2. В реализации жанрового подхода необходимо соблюдать логическую последовательность этапов от теории к практике, от конструктивных упражнений к творческим заданиям.

3. Одним из важнейших условий организации реализации жанрового подхода в учебном процессе в ДМШ является взаимосвязь всех видов музыкальной деятельности на всех предметах исполнительского и теоретического цикла: при обучении игре на музыкальном инструменте или вокалу не следует ограничиваться лишь исполнительской деятельностью, включая слушательскую и аналитическую, а в процесс изучения музыкально - теоретических и музыкально - исторических дисциплин, в свою очередь, следует вводить элементы исполнительства.

4. В реализации жанрового подхода в учебном процессе в ДМШ необходимо основное внимание уделять активным методам обучения, творческим формам работы, коллективным формам взаимодействия участников музыкально - образовательного процесса, направленным на повышение культуры вербального общения учащихся и овладение ими средствами коммуникации; комплексным аналитическим заданиям, осуществляющим синтез знаний и междисциплинарную интеграцию; аудиовизуальным формам музыкального восприятия.

Именно подобное комплексное сочетание видов учебно – музыкальной деятельности и методов обучения, будет способствовать наиболее эффективной реализации жанрового подхода в учебном процессе в ДМШ.

Список использованной литературы

1. Адекватность музыкального восприятия как педагогическая проблема / Арановская И.В. Музыковедение. 2004. №1. С. 43.
2. Арчажникова Л.Г. Профессия - учитель музыки / Арчажникова Л.Г.. - М.: Просвещение, 1984. - 112 с.
3. Божович Л.И. Избранные психологические труды: проблемы формирования личности/ Л.И.Божович. - М.: Междунар. пед.акад., 1995. — 209 с;
4. БочкаревЛ.Л. Психология музыкальной деятельности / Л.Л.Бочкарев. — М.: Ин-т психологии РАН, 1997. - 352 с. 81. ;
5. Вопросы музыки в школе. Сб. Л.: Музыка, 1926, стр. 149.
6. Вопросы методики воспитания слуха / отв. ред. А.Л.Островский. - Л.: Музыка, 1967. - 135 с. 108 - 135
7. Выготский Л.С. Психология искусства / Л.С.Выготский. - 3-е изд. — М.: Искусство, 1986. - 516 с., с. 279
8. Выготский, Л.С. Педагогическая психология / Л.С. Выготский. - М.: Педагогика, 1991.- 480с., С. 120
9. Горлинский В.И. Музыкальное образование как процесс: реалии времени, тенденции, прогнозы, перспективы: Автореф. дис. … д-ра пед. наук. М., 2003.
10. Дмитриева Я. А. Вопросы эстетического воспитания М.., «Музыка», 1956.
11. Леонтьев, А.Н. Деятельность. Сознание. Личность / А.Н. Леонтьев. - М.: Политиздат, 1975. - 304 с.
12. Медушевский В.В. О содержании понятия «адекватное восприятие» / В.В.Медушевский // Восприятие музыки: сб. ст. / ред.-сост. В.Н.Максимов. — М.: Музыка, 1980. - С. 141 – 156
13. Музыкальное искусство и развитие личности / Арановская И.В. Известия Волгоградского государственного педагогического университета. 2008. № 8. С. 124-130.
14. Музыкознание и музыкальное образование: Взаимообусловленность и взаимодействие / Арановская И.В.Известия Волгоградского государственного педагогического университета. 2011. № 8 (62). С. 191-195.

15. Назайкинский Е. В. Музыкальное восприятие как проблема музыкознания // Восприятие музыки. — М., 1980, с.91.

16. Науменко С.И. Формирование музыкальности - одна из проблем музыкального воспитания / С.И.Науменко // Развитие музыкального слуха, певческого голоса и музыкально-творческих способностей учащихся общеобразовательной школы: сб. тез. VI науч. конф. /АПН СССР. - М.,1982. - С. 121 - 123.

17. Нейгауз Г.Г. Размышления, воспоминания, дневники. Избранные статьи. Письма к родителям / Г.Г.Нейгауз. - М.: Сов. композитор, 1982. - 528 с. 50

18. Петровский, В.А. Личность. Деятельность. Коллектив / В.А. Петровский. - М.: Политиздат, 1982. - 255 с.)

19. Ражников В.Г. Три принципа новой педагогики в музыкальном обучении / В.Г. Ражников // Вопросы психологии. - 1988. - 31. - с.33-

20. Разумный В. А. Эстетическое воспитание: сущность, формы, методы. М., Мысль, 1969. – 190с.

21. Рубинштейн С. Л. Основы общей психологии. СПб., Питер, 2007. – 714с.

22. Сизова, Е.Р. Профессиональная подготовка специалистов в системе классического музыкального образования: дис. … д-ра пед. наук : 13.00.08 / Сизова Елена Равильевна.- М., 2008, 450с.

23. Симонов, П.В. Темперамент. Характер. Личность / П.В. Симонов, П.Н. Ершов.-М.: Наука, 1984.- 161 С..,С.36

24. Столяренко Л.Д., Столяренко В.Е., Психология и педагогика для технических вузов, Ростов-на- Дону, «Феникс» 2004г.

25. Чиркина Д.В. РАЗВИТИЕ СТИЛЕВОГО СЛУХА У УЧАЩИХСЯ СТАРШИХ КЛАССОВ ДЕТСКОЙ ШКОЛЫ ИСКУССТВ: дис. …канд. пед. наук : 13.00.02 / Чиркина Дарья Владимировна. – Челябинск, 2012г., 212с.

26. Эстетическое развитие будущего педагога-музыканта в современной системе высшего образования / Арановская И.В.диссертация на соискание ученой степени доктора педагогических наук / Волгоград, 2002.

© Т.С. Орлова, 2015

УДК 378.1; 371.3

Петрушенко Владимир Сергеевич, студент, Новокузнецкий филиал-институт ФГБОУ ВПО «Кемеровский государственный университет», г. Новокузнецк, Российская Федерация

Зубанов Владимир Петрович, к. б. н., доцент, Новокузнецкий филиал-институт ФГБОУ ВПО «Кемеровский государственный университет», г. Новокузнецк, Российская Федерация

Зауэр Наталья Геннадьевна, старший преподаватель, Новокузнецкий филиал-институт ФГБОУ ВПО «Кемеровский государственный университет», г. Новокузнецк, Российская Федерация

ПРЕЗЕНТАЦИЯ «Я – ПРОФЕССИОНАЛ» В СТРУКТУРЕ ИЗУЧЕНИЯ КУРСА «ВВЕДЕНИЕ В ПЕДАГОГИЧЕСКУЮ ДЕЯТЕЛЬНОСТЬ»

Курс «Введение в педагогическую деятельность» – один из самых первых дидактических курсов, определяющих спектр решаемых задач и проблем, непосредственно связанных с

выполнением трудовых функций педагога по физической культуре. В структуре продуктивного изучения курса «Введение в педагогическую деятельность» будущие педагоги используют основы педагогической рефлексии и предметно-педагогических презентаций в определении результатов личной практики самоанализа сформированности уровня достижений в спорте и направлений и возможностей самореализации в будущей педагогической деятельности. Данная работа сводится к моделированию и защите презентации «Я – профессионал», где будущий педагог по физической культуре в оптимальном режиме изложения раскрывает все (с его точки зрения) важные моменты в профессиональном становлении личности [1-8].

Качество моделирования презентации «Я – профессионал» зависит от следующих особенностей профессионального самоопределения и профессионального становления личности будущего педагога по физической культуре:

- сформированности мотивов ведущей деятельности, уровня притязаний, самооценки личности педагога по физической культуре;
- общей и коммуникативной культуры будущего педагога по физической культуре;
- успешности личности в поиске новых форм и ресурсов самодетерминации и самосовершенствования;
- взаимоотношений между педагогом, исследующим качество подготовки студента, и студентом, защищающим презентацию;
- качества принятия идей продуктивного становления личности педагога в различных направлениях развития и взаимодействия личности и общества;
- системы поощрения и значимости выполняемых работ в структуре оценки возможности личности определять и решать задачи профессионального самоопределения и спортивного совершенствования;
- сформированности умений сворачивать и разворачивать, структурировать и детализировать информацию и т.д.

В модели троекратной проверки качества моделированной презентации «Я – профессионал» можно получить все работы высокого качества. Система поощрения такой практики может быть закреплена организацией внутрифакультетских конференций, проводимых в качестве итога формирования культуры самостоятельной работы и профессионально-педагогической культуры будущего педагога по физической культуре, в структуре которой выделяется не одно направление оценки результативности моделируемых презентаций и, как следствие, не одна тройка наград (дипломы I, II, III степени). Презентация «Я – профессионал» является уникальным ресурсом профессиональной рефлексии и определенной базой в формировании потребности визуализации личных достижений, что будет востребовано в следующей моделируемой презентации «профессионально-педагогический кейс».

Список использованной литературы:

1. Коваленко К. А., Козырева О. А. Предметно-педагогическая презентация «Я – профессионал» как ресурс личностного становления педагога по ФК // Россия и ВТО: новые вызовы и перспективы: матер. Междун. науч.-практ. конфер. студ. и молод. уч. Ч.2. Новокузнецк: НГООО «Знание», 2013. С.98-100.

2. Петрушенко В.С., Кириенко С.А., Козырева О.А. Моделирование презентации «Я – профессионал» будущими педагогами по ФК как ресурс и условие становления и самосовершенствования //Development of the creative potential of a person and society: mat. int. sc. conf. Prague : Sociosféra-CZ, 2014. P.194-195.

3. Козырева О.А. Корпоративная культура педагога как условие и продукт управления качеством подготовки кадров в образовательном учреждении // Современная педагогика. 2014. № 9 (22). С. 62-73.

4. Козырева О.А. Культура самостоятельной работы педагога: от определения до продуктов самореализации // Современная педагогика. 2014. №12(25). С. 97-102.

5. Дробышев В.В., Похоруков О.Ю. Возможности исследования качества подготовки будущих педагогов по ФК в структуре изучения педагогических дисциплин // Научно-исследовательские публикации. 2014. № 12 (16). С. 5-10.

6. Зубанов В.П., Меркушева Э.А., Бармашов А.Г. Некоторые аспекты изучения курса «Биомеханика и спортивная метрология» в структуре вузовской подготовки будущих педагогов по физической культуре // Психология, социология и педагогика. 2015. № 1. URL: http://psychology.snauka.ru/2015/01/4336

7. Зубанов В.П., Михайлов А.Н., Стройкина Л.В. Качество и возможности изучения курса «Введение в педагогическую деятельность» в структуре подготовки будущих педагогов по физической культуре // Современная педагогика. 2015. № 1. URL: http://pedagogika.snauka.ru/2015/01/3351

8. Козырева О. А., Маринич Н. В., Зауэр Е. О. Некоторые особенности продуктивного изучения курса «Введение в педагогическую деятельность» будущими педагогами по ФК // Development of the creative potential of a person and society: mat. int. sc. conf. Prague: Sociosféra-CZ, 2014. P. 192-193.

© В. С. Петрушенко, В. П. Зубанов, Н. Г. Зауэр, 2015

УДК 37.02

Ращикулина Елена Николаевна
докт. пед. наук, профессор МГТУ им. Носова,
г. Магнитогорск, РФ, E-mail: El.Rashchikulina@gmail.com

ЛОГИКО-ГНОСЕОЛОГИЧЕСКИЕ ОСОБЕННОСТИ ФОРМИРОВАНИЯ НАУЧНЫХ ПОНЯТИЙ В УЧЕБНОМ ПОЗНАНИИ

Познание – сложный, многоплановый, вариативный процесс движения к сущности вещей путем постижения их явлений. Овладение понятиями связано с активной мыслительной деятельностью учащихся, выполнением таких мыслительных операций как анализ и синтез, сравнение и сопоставление, абстрагирование и обобщение. Как в научном, так и в учебном познании формирование и развитие понятий представляет собой сложный и противоречивый процесс.

Анализируя различные способы формирования научных понятий (Д.Н.Богоявленский, В.В.Давыдов, Л.В.Занков, Е.Н.Кабанова-Меллер, Н.А.Менчинская, А.В.Усова, М.Н.Шардаков и др.), остановимся на теории поэтапного формирования умственных действий П.Я.Гальперина, концепции формирования теоретических знаний В.В. Давыдова, этапах формирования понятий М.Н.Шардакова.

Согласно теории П.Я.Гальперина, процесс формирования понятий (умственных действия), осуществляется по этапам:

- Формирование мотивационной основы действия (отношения субъекта к целям, задачам предстоящего действия).

- Составление схемы ориентировочной основы действия (в виде пространственной схемы, модели).
- Формирование действия в материальной форме (с опорой на схему).
- Громкая социализованная речь (отпадает необходимость пользоваться схемой)
- Формирование действия во внешней речи про себя.
- Речевой процесс уходит в умственный план [2, с. 236-277].

Определяя в качестве центрального пункта процесса образования понятий функциональное употребление знака, П.Я.Гальперин подчеркивает, что содержание понятия (признаки, функции) обязательно должно быть выделено и отделено от вещей в виде пространственной схемы или модели, выражающей отношения объектов, которые соответствуют этому понятию. Схема или модель всегда стоит между предметом и понятием, без ее построения, по мысли Гальперна, процесс формирования полноценных понятий у детей невозможен.

Теория развивающего обучения В.В.Давыдова направлена на развитие «разумно-теоретического» мышления учащихся с учетом восхождения мысли от абстрактного к конкретному. Автор предлагает следующие логико-психологические положения:

Усвоение знаний, носящих общий и абстрактный характер, предшествует знакомству учащихся с более частными и конкретными знаниями.

Знания усваиваются учащимися в процессе анализа условий их происхождения, благодаря которым они становятся необходимыми.

При выявлении предметных источников тех или иных знаний учащиеся должны уметь, прежде всего, обнаруживать в учебном материале генетически исходное, существенное, всеобщее отношение, определяющее содержание и структуру объекта данных знаний.

Это отношение учащиеся воспроизводят в особых предметных, графических или буквенных моделях, позволяющих изучать его свойства в чистом виде.

Учащиеся должны уметь конкретизировать генетически исходное, всеобщее отношение изучаемого объекта в системе частных знаний о нем, удерживаемых в таком единстве, которое обеспечивает мысленные переходы от частного к всеобщему и обратно.

Учащиеся должны уметь переходить от выполнения действий в умственном плане к выполнению их во внешнем и обратно [1, с. 276].

М.Н.Шардаков справедливо отмечает, что изучать закономерности формирования понятий следует путем «выявления соотношений их словесно-понятийной, образной и практически-действенной мыслительной деятельности. М.Н.Шардаков предлагает осуществлять формирование понятий по следующим этапам:

1. Организация наблюдения единичных предметов или явлений;

2.Обогащение наблюдений. С этой целью организуется наблюдение детьми возможно большего количества разнообразных предметов и явлений, относящихся к изучаемому понятию;

3.Выделение общих существенных признаков изучаемых предметов и явлений. Этот мыслительный процесс происходит при помощи абстрагирования и анализа отдельных признаков предметов и явлений, отношений между ними, сравнения исходных признаков и связей, их синтезирования и обобщения;

4.Уточнение. Здесь необходимо пользуясь сравнением, отличить изучаемые понятия от родственных или сходных;

5.Определение понятий. В определении указывается: а) К какому роду принадлежит данный предмет (явление, свойство), б) каковы его отличительные признаки;

6. Упражнения по практическому применению понятий и проверка их усвоения;

7. Расширение и углубление понятий [3, с. 214-215].

В условиях существования различных точек зрения на способы формирования и развития понятий, мы придерживаемся рекомендации А.В.Усовой [4] о том, что способ формирования понятий, последовательность чередования этапов должны определяться в зависимости от содержания формируемого понятия, уровня общего развития учащихся, их предшествующего опыта, имеющейся у них понятийной базы, уровня познавательных способностей, воображения и т.д. Главное, на наш взгляд, чтобы процесс формирования понятий имел своей целью не сумму знаний (результат деятельности), а развитие методологии познавательной деятельности (процесса деятельности), ориентировал на самостоятельный поиск путей к сущности предметов, явлений.

Список использованной литературы:

1. Давыдов, В. В. Теория развивающего обучения / В. В. Давыдов. – М. : ИНТОР, 1996.
2. Гальперин, П. Я. Психология мышления и учения о поэтапном формировании умственных действий / П. Я. Гальперин // Исследование мышления в советской психологии. – М. : Наука, 1966.
3. Шардаков, М. Н. Мышление школьника / М.Н. Шардаков. – М.: Учпедгиз МП РСФСР, 1963.
4. Усова, А. В. Психолого-дидактические основы формирования у учащихся научных понятий / А. В. Усова. – Челябинск : ЧГПИ, 1986.

©Е.Н. Ращикулина, 2015

УДК 378.1; 371.3

Репин Александр Викторович, студент,
Новокузнецкий филиал-институт
ФГБОУ ВПО «Кемеровский государственный университет»,
г. Новокузнецк, Российская Федерация
Зубанов Владимир Петрович, к. б. н., доцент,
Новокузнецкий филиал-институт
ФГБОУ ВПО «Кемеровский государственный университет»,
г. Новокузнецк, Российская Федерация
Карпова Татьяна Викторовна, старший преподаватель,
Новокузнецкий филиал-институт
ФГБОУ ВПО «Кемеровский государственный университет»,
г. Новокузнецк, Российская Федерация

ВОЗМОЖНОСТИ МОДЕЛИРОВАНИЯ ПРОФЕССИОНАЛЬНО-ПЕДАГОГИЧЕСКОГО КЕЙСА КАК ПРОФЕССИОНАЛЬНО-ПЕДАГОГИЧЕСКАЯ ПРОБЛЕМА

Качество моделирования профессионально-педагогических кейсов будущими педагогами по физической культуре является уникальной, ситуативно решаемой профессионально-педагогической задачей и проблемой современного профессионально-педагогического поиска оптимальных возможностей самоидентификации и самодетерминации личности педагога.

В ряде научных публикаций [1-6] описаны различные особенности моделирования и оценки профессионально-педагогических кейсов педагогов по физической культуре. В системе формируемых компетенций и возможностей личности педагога по физической культуре в решении задач саморазвития и самореализации профессионально-

педагогический кейс будет представлять в нашей ситуации трехблочную структуру, где 1) достижения в спорте, 2) достижения в науке и учебе, 3) достижения в педагогической деятельности.

Профессионально-педагогический кейс может быть выполнен с использованием программного обеспечения (Microsoft Word, Microsoft PowerPoint, Microsoft Publisher и пр.).

Оценка качества моделирования профессионально-педагогических кейсов (ППК) будущих педагогов по физической культуре сводится к следующим компонентам профессионально-педагогического совершенствования, саморазвития и самореализации:

- целостное восприятие идеи педагогической рефлексии в теории и практике оценки личностных достижений в профессиональной деятельности;
- наполнение презентации различными подтверждающими документами и описанием качества выполняемых работ, непосредственно связанных с данным видом деятельности и достигнутой высотой в сформированности тех или иных форм и видов педагогического сотрудничества, оценки и взаимооценки;
- выделение и пропаганда здорового образа жизни в целостной картине иллюстраций в ППК;
- формирование потребности в высоких достижениях у всех субъектов воспитательно-образовательного пространства, просматривающих презентацию ППК;
- доказательство единства всех трех выделяемых направлений самореализации педагога по физической культуре в их уникальном определении и объяснении, оценке и взаимосвязи, системно детализирующих уникальность личности и специфику построения модели акместановления и самореализации педагога;
- возможность дополнения ППК и гибкость моделируемой конструкции, где все виды воспитания системно определяют результативность создаваемого и модифицируемого продукта;
- объективность, логичность, последовательность, тщательность, кропотливое и достаточное описание, системность восприятия и отражения объектов и продуктов самореализации личности, качество и креативность в описании и визуализации всех объектов моделируемого ППК и пр.

Все выделенные компоненты профессионально-педагогического совершенствования, саморазвития и самореализации могут быть свернуты и представлены другими составляющими оценки создаваемого продукта.

Список использованной литературы:

1. Горбунова И. А., Козырева О. А. Профессионально-педагогический кейс педагога по физической культуре : учебное пособие. – Кемерово : изд-во КРИПКиПРО, 2012. 79 с. [+приложение на DVD]. ISBN 978-5-7148-0378-9.

2. Редлих С. М., Горбунова И. А., Козырева О. А. Профессионально-педагогический кейс как результат самореализации студента педагогического спуза и вуза // Вісник Луганського національного університету ім. Т. Шевченка. Педагогічні науки. 2013. № 5 (264) березень. Ч.II. С.207-216.

3. Козырева О. А., Зубанов В. П., Горбунова И. А. Продуктивность моделирования профессионально-педагогических кейсов будущими педагогами по ФК в условиях непрерывного профессионального образования // Проблемы и перспективы развития образования: матер. V Междун. науч. конф. (Пермь, март 2014 г.). Пермь: Меркурий, 2014. С. 207-210.

4. Козырева О. А., Шварцкопф Е. Ю., Елясова А. А. Моделирование профессионально-педагогического кейса будущими педагогами по ФК в оптимизации ресурсов рефлексии

профессионально-педагогической деятельности // Научно-исследовательские публикации. 2014. № 12(16). С. 11-16.

5. Козырева О. А., Кулешов С. В., Шварцкопф Е. Ю. Некоторые особенности использования технологии системно-педагогического моделирования в структуре моделирования профессионально-педагогических кейсов педагогов по ФК // Инновации в науке: сборник статей студентов, аспирантов, молодых ученых и преподавателей. Уфа: Аэтерна, 2014. С. 27-30.

6. Кириенко С. А., Воробьев Е. Н., Козырева О. А. Профессионально-педагогический кейс будущего тренера по хоккею: определение и модели // Инновационный вектор развития науки: матер. III Междун. науч.-практ. конфер. (Уфа, 25 сент. 2014 г.). Уфа: Аэтерна, 2014. С.174-175.

© А. В. Репин, В. П. Зубанов, Т. В. Карпова, 2015

УДК 372.8

Садыкова Фидалия Фаритовна,
студентка 5 курса факультета педагогики и психологии
Стерлитамакский филиал Башкирского государственного университета
E-mail: fidaliya.sad-6825@yandex.ru
Научный руководитель:
Ибрагимова Р.Э.,
к.п.н., доцент кафедры теории и методики начального образования
Стерлитамакский филиал Башкирского государственного университета
Г. Стерлитамак, Российская Федерация

ФОРМИРОВАНИЕ У МЛАДШИХ ШКОЛЬНИКОВ ПУНКТУАЦИОННЫХ УМЕНИЙ

В начальных классах закладываются основы важнейших учебных навыков по русскому языку, в том числе и пунктуационных. Пунктуационная грамотность, наряду с орфографической, является одной из характеристик правильной письменной речи.

Учебный предмет «русский язык» в начальной школе представлен как совокупность понятий, правил, сведений, взаимодействующих между собой. Это предполагает внимание к значению и функциям всех языковых единиц. В частности, пунктуационные правила рассматриваются одновременно с изучением синтаксиса - раздела лингвистики, изучающего грамматический строй языка, словосочетание и предложение. Способность различать в устной речи предложения по цели высказывания, по эмоциональной окраске, слышать в чужой речи и передавать в собственной интонацию перечисления, противопоставления – условия успешного овладения пунктограммами в объеме начальной школы. Младшие школьники, только начинающие знакомиться с языковыми понятиями, таких знаний еще не имеют, поэтому и испытывают определенные трудности в усвоении пунктограмм.

В своем исследовании мы исходили из того, что знание типичных пунктуационных ошибок позволит организовать как коррекционную работу, так и работу по их предупреждению.

В опытно-экспериментальной работе нами выявлены трудности учащихся 4 класса как в постановке восклицательного и вопросительного знаков препинания в конце предложения,

так и в постановке запятых в предложениях с однородными членами. Единичные ошибки наблюдались и в нарушении границ предложений в сочинениях и изложениях. Как известно, названные умения составляют базовый уровень достижения планируемых результатов выпускников начальной школы.

Синтаксис сложного предложения, предложения с прямой речью и способы их оформления в письменной речи не входят в содержание начальной языковой подготовки. Но в творческих работах младшие школьники широко используют названные синтаксические конструкции, что требует расширения знаний о соответствующих им пунктуационных нормах.

Формирование пунктуационных умений младших школьников мы вели с учетом интонационного, смыслового и синтаксического принципов русской пунктуации, в соответствии с которыми были разработаны три группы упражнений. Приведем примеры.

Первая группа упражнений направлена на совершенствование умений выразительного чтения (соблюдение правильной интонации, логического ударения и т.п.) с учетом интонационного принципа. Примером такого упражнения является интонационный диктант с графической записью текста.

Задание: передать с помощью знаков препинания интонацию предложений.

Между стволов промелькнула белка. Куда она скрылась? Где ее домик? Кругом стоит тишина. Хорошо осенью в лесу! А сколько грибов! Но что это? Паучок уцепился за воздушную паутинку и летит.

Отработке выразительности чтения помогают также чтение диалогов по ролям, инсценировка отрывков из художественных произведений.

Вторая группа упражнений связана с усвоением синтаксических единиц «словосочетание», «предложение» и «текст».

Задание: спиши, разделяя текст на предложении.

Наступила осень в зелёной листве деревьев появились жёлтые пряди ярко краснеют гроздья рябины а сколько грибов появилось в лесу очень хороши стройные подберезовики и нарядные подосиновики

Третья группа упражнений направлена на исправление пунктуационных ошибок с учетом смыслового принципа.

Задание - игра «Не нарушай границу!»: найди и исправь пунктуационные ошибки.

Сегодня пасмурный день в клетке. Загрустила канарейка. Выглянуло солнце с веселым криком. Бегут ребята к реке. В реке рыба на бугре. Мычит корова в конуре. Собака лает на заборе. Поет птичка.

Результаты опытно-экспериментальной работы свидетельствуют о сформированности таких умений, как видеть знаки препинания в письменной речи, слышать и воспроизводить разные типы интонаций, создавать собственные высказывания и передавать их содержание на письме с помощью знаков препинания, опираясь на смысл, интонацию и структуру. Названные группы упражнений способствуют формированию у младших школьников представлений о пунктуации как об одном из средств оформления высказывания в письменной форме.

Список использованной литературы:

1. Соловейчик М.С. Русский язык в начальных классах. – М., 1993. - С. 206-207.

2. Целикова М.П. Игровые пунктуационные упражнения на материале простых и сложных предложений. // Начальная школа. – 1995. – № 3. – С. 26-30.

©Садыкова Ф. Ф.

УДК 37.035.2

Сушкова Ольга Валериевна
ЧГУ, 3 курс
г.Череповец, РФ
E-mail: olyasushkowa@yandex.ru

ФОРМИРОВАНИЕ КОММУНИКАТИВНЫХ УУД У МЛАДШИХ ШКОЛЬНИКОВ НА УРОКАХ ТЕХНОЛОГИИ

В младшем школьном возрасте происходит формирование личности, которое включает: умение дисциплинировать себя, организовывать как личную, так и групповую деятельность, понимание ценности сотрудничества, общения, отношений в совместной деятельности. От того, насколько легко ребенок будет общаться с окружающими его людьми, налаживать контакт, зависит его дальнейшая судьба и место в жизни.

Проблема развития общения сверстников младшего школьного возраста сравнительно молодая, но быстро развивающаяся область возрастной психологии. Ее родоначальником был Ж. Пиаже. Именно он в 30-х годах привлек внимание детских психологов к сверстнику, как необходимому условию социального и психологического развития ребенка. [2, с.34].

В рамках ФГОС НОО выделяются универсальные учебные действия (УУД), в число которых входят коммуникативные УУД как компонент метапредметных результатов обучения. Это обусловлено возрастанием требований к коммуникационному взаимодействию и толерантности членов поликультурного общества и свободе личностного выбора [1, с. 4].

К сожалению, сегодня круг общения школьников ограничен. Современный темп жизни не позволяет родителем уделять достаточное время детям. Дефицит человеческого общения восполняется виртуальным общением посредством компьютера. Поэтому, коммуникативные универсальные учебные действия должны быть сформированы именно в школе.

Уроки технологии способствуют формированию личности, которая в общественной жизни, в межличностном общении способна правильно воспринимать информацию, отстаивать свою точку зрения и считаться с мнением других. Спецификой предмета «Технология» является предметно-практическая деятельность, которая дает широкие возможности для формирования коммуникативных УУД.

Коммуникативные УУД - это совокупность осознанных способов действий учащегося, реализующих способность правильно строить свое поведение, управлять им в соответствии с задачами общения. Коммуникативные умения по структуре являются сложными умениями высокого уровня; они включают простейшие (элементарные) умения [3, с. 3].

Согласно ФГОС, коммуникативная сторона развития считается одной из приоритетных задач школьного образования. Коммуникативные действия обеспечивают социальную компетентность и учет позиции других людей; умение слушать и вступать в диалог; участвовать в коллективном обсуждении проблем; интегрироваться в группу сверстников и строить продуктивное взаимодействие и сотрудничество со сверстниками и взрослыми. [1, с. 53].

Одной из форм организации развивающей среды является урок. Урок технологии может стать опорным для формирования системы универсальных учебных действий в начальной школе.

Преимущества предмета «Технология» по сравнению с остальными определяются возможностью организации совместной продуктивной деятельности, формирования коммуникативных действий и навыков работы в группе, позволяют добиваться максимально четкого отображения в речи детей состава полной ориентировочной основы выполняемых действий, как по ходу выполнения, так и после (рефлексия действий и способов). Выполнение заданий позволяет систематически практиковать работу в парах и микрогруппах, стимулируя выработку умения совместно планировать, договариваться и распределять функции в ходе выполнения задания, осуществлять взаимопомощь и взаимный контроль. [1, с.139]

Главное при формировании коммуникативных УУД на уроках технологии — видеть в сотрудничестве и дискуссиях учеников не помеху, а необходимый этап выработки детьми своей коммуникативной компетентности. Поэтому еще одно решающее условие успешного формирования коммуникативных действий — овладение учителями методиками организации в классе учебного сотрудничества (учитель — ученик, ученик — ученик).

Для повышения уровня сформированности коммуникативных УУД младших школьников на уроках технологии мы предлагаем использовать следующие виды работы: использование групповых методов работы на уроке; систематическая презентация на уроке учащимися выполненных работ; систематическое выполнение учащимися совместных проектов.

Такие виды работы позволяют сформировать коммуникативные УУД, а именно учат работать в группе, взаимодействовать друг с другом, прислушиваться к чужому мнению и распределять роли.

Таким образом, изучение характера общения школьников друг с другом, социальных потребностей, формирование умения выражать себя (презентовать) перед одноклассниками позволяет учителю целенаправленно организовать процесс общения школьников друг с другом и наладить конструктивный диалог с классом, группой или отдельным ее членом, а урок технологии является опорным для формирования коммуникативных УУД.

Список использованной литературы:

1) Асмолов А.Г. и др. Как проектировать универсальные учебные действия в начальной школе: от действия к мысли: пособие для учителя /А.Г. Асмолов, Г.В. Бурменская, И.А. Володарская и др.; под ред. А.Г. Асмолова. — М.: Просвещение, 2008. — 151 с.

2) Педагогический словарь: учеб. пособие для студ. высш. учеб. Заведений/Под ред. В. И. Загвязинского, А. Ф. Закировой. М.:Академия, 2008. – 352 с.

3) Селевко Г.К. Энциклопедия образовательных технологий: В 2 т. Т.2. М.: НИИ школьных технологий, 2006. - 816 с.

© О.В. Сушкова, 2015

УДК 376.640.34

Шмакова Евгения Васильевна., к.п.н,
помощник руководителя областного духовно-патриотического
Центра «Арское» г.Ульяновска; доцент кафедры ППОиСД УлГУ;
педагог дополнительного образования МБОУ ДОД ЦДТ №2 г.Ульяновск, Россия.

ДУХОВНО-НРАВСТВЕННОЕ И ПАТРИОТИЧЕСКОЕ ВОСПИТАНИЕ МОЛОДЕЖИ В ГОРОДЕ УЛЬЯНОВСКЕ ПОСРЕДСТВОМ СОЗДАНИЯ ТВОРЧЕСКИХ СОЮЗОВ

Духовно-нравственное развитие и воспитание обучающихся, содержание их деятельности должны раскрывать перед ними их возможное будущее. В условиях изоляции мира детства и

виртуальной зрелости детей их собственное будущее превратилось в реальную проблему: они его недостаточно осознают, потому что мало действуют, нередко «застревают» в пространстве собственных переживаний, компьютерных игр, телевидения, индустрии развлечений, проживают чужую жизнь, умаляя при этом свою собственную. Важным условием духовно-нравственного развития и полноценного социального созревания является соблюдение равновесия между самоценностью детства и своевременной социализацией. Первое раскрывает для человека его внутренний идеальный мир, второе — внешний, реальный. Соединение внутреннего и внешнего миров происходит через осознание и усвоение ребёнком моральных норм, поддерживающих, с одной стороны, нравственное здоровье личности, с другой — бесконфликтное, конструктивное взаимодействие человека с другими людьми.

Необходимо обеспечивать наполнение всего уклада жизни обучающегося множеством примеров нравственного поведения, которые широко представлены в отечественной и мировой истории, истории и культуре традиционных религий, истории и духовно-нравственной культуре народов Российской Федерации, литературе и различных видах искусства, сказках, легендах и мифах. В содержании каждого из основных направлений духовно-нравственного развития и воспитания должны быть широко представлены примеры духовной, нравственной, ответственной жизни как из прошлого, так и из настоящего, в том числе получаемые при общении обучающихся с людьми, в жизни которых есть место духовному служению и моральному поступку.

Обращение государства и системы образования к идее духовно-нравственного воспитания как основного условия возрождения современного российского общества и человека не случайно. Нравственная деградация, прагматизм, утрата смысла жизни и культ потребления, подростковая наркомания и алкоголизм – вот те характеристики состояния современного общества и человека, которые свидетельствуют о духовном кризисе общества и утрате духовного здоровья личности.

С другой стороны, духовный кризис, характеризующийся бездуховностью и безнравственностью – явление отечественное, которое особенно стало явным, начиная с 90-х гг. XX века. Это связано не только с реалиями социальной жизни, но прежде всего с утратой прежних основ и ценностей воспитания, порожденной долгими годами идеологической неопределенности и аксиологическим кризисом. [цит. 3, с.23]

В современных социально-экономических условиях решать задачу духовно-нравственного воспитания нелегко. В Ульяновской области назрела необходимость в формировании и укреплении системы взаимодействия различных структур в деле духовно-патриотического и духовно-нравственного воспитания жителей региона. С этой целью в январе 2010 года руководством храмового комплекса с.Арское г.Ульяновска и Правительством Ульяновской области было принято решение о создании на базе Арского храмового комплекса города Ульяновска областного Центра по духовно-патриотическому воспитанию. Основная цель создания Центра: формирование и развитие региональной системы духовно-патриотического и духовно-нравственного воспитания населения Ульяновской области.

Деятельность областного духовно-патриотического Центра «Арское» на сегодняшний день оценивается положительно всеми участниками и дает положительную динамику в ходе работы по духовно-нравственному воспитанию молодежи в Ульяновской области.

В сентябре 2012 года было принято решение по созданию областного детского творческого Союза.

Положение о детском Арском творческом Союзе на базе областного духовно-патриотического Центра «Арское»

Деятельность Союза организуется и проводится приходом Арских храмов г.Ульяновска совместно с Министерством образования Ульяновской области на базе с.Арское.

В работе Союза принимают участие воспитанники детских домов, школ-интернатов, детских садов, школьники, студенты и их педагоги г.Ульяновска, Ульяновской области и других регионов России.

Детский Арский творческий союз (ДАТС) - массовое движение активных, целеустремленных в различных творческих направлениях детей и их педагогов, ориентированных на традиционные Российские ценности.

Цель: подготовка кадров будущих лучших специалистов Ульяновской области - патриотов России и Ульяновской области, их духовно-нравственное, профессиональное воспитание и практическая поддержка их творческого развития.

Задачи:

1. Разработка и реализация программ, направленных на совершенствование духовно-нравственного просвещения, образования и воспитания.
2. Оказание поддержки развитию православного воспитания в соответствии с нормами закона.
3. Противодействие распространению в среде детей, подростков и молодежи пороков табакокурения, алкоголизма, наркомании, половой распущенности и насилия.
4. Противодействие осуществляемой в образовательных учреждениях и средствах массовой информации деятельности представителей тоталитарных и деструктивных сект и культов, способствующих разрушению духовного и физического здоровья учащихся и студентов.

Основные направления деятельности

- создание информационной, методической, материально-технической базы для творческой деятельности членов Союза;
- издание учебной литературы, учебно-методических рекомендаций, проведение, конференций, круглых столов, семинаров по научным, педагогическим и другим проблемам духовно-нравственного воспитания и просвещения детей и творческой молодежи;
- создание телепрограмм и радиопередач, выпуск печатных информационных изданий, распространение информации о детском творчестве через Интернет;
- осуществление взаимодействия с государственными и другими социальными институтами общества в интересах детей и взрослых - членов ДАТС;
- оказание содействия членам детского Арского творческого Союза в осуществлении творческих контактов с детьми других регионов России;
- разработка и реализация программ для совместной творческой деятельности членов Союза: организация летних творческих лагерей для членов ДАТС на базе областного духовно-патриотического центра «Арское», осуществление музыкальных и театральных проектов, организация фестивалей, творческих конкурсов, пленэров, выставок, мастер-классов, участие в фестивалях и конкурсах в других городах и странах, организация концертов, гастролей.

Порядок и условия создания детского Арского творческого Союза (вступление в ДАТС)

1 этап – по итогам всех ранее проводимых творческих конкурсов на базе областного духовно-патриотического Центра «Арское» с 2008 по 2012г.г. составляется список первых участников Союза. Эти участники заполняют анкеты и заявления на включение их в Союз.

2 этап – по итогам конкурсов 2 раза в год (в мае и декабре) будут определяться имена новых членов Союза.

Список литературы

1. Каган М.С. Философия культуры / М.С.Каган. – СПб.: ТОО ТК «Петрополис», 1996. – 416 с.
2. Лихачев А. Духовно-нравственная жизнь в категориях психологии / А.Лихачев // Московский психотерапевтический журнал. – 2005. – № 3. – С.20-50.
3. Никитина Н.Н. Социально-педагогические основы ценностного самоопределения в ранней юности: Методическое пособие / Н.Н. Никитина, В.Г. Балашова, Н.М. Новичкова. – Ульяновск: УлГПУ, 2006. – 273 с.
4. Петракова Т.И. Ценностный потенциал базового образования в духовно-нравственном воспитании учащихся: Монография / Т. И. Петракова; Институт общего образования МО России. – М.: OIMRU, 2000. – Режим доступа: World Wide Web. URL: http://www.oim.ru.
5. Соловцова И.А. Законы духовной жизни человека как основа духовного воспитания / И.А. Соловцова; под ред. Н.М. Борытко. – Волгоград: ТЦ «ОПТИМ», 2006. – С. 5-10.

© Е.В.Шмакова, 2015

УДК 378.1; 371.3

Щукин Кирилл Андреевич
студент,
Новокузнецкий филиал-институт
ФГБОУ ВПО «Кемеровский государственный университет»,
г. Новокузнецк, Российская Федерация

Кириенко Сергей Александрович
администратор,
Хоккейный клуб «Металлург», г. Новокузнецк, Российская Федерация
Козырева Ольга Анатольевна
к. п. н., доцент,
Новокузнецкий филиал-институт
ФГБОУ ВПО «Кемеровский государственный университет»,
г. Новокузнецк, Российская Федерация

НЕКОТОРЫЕ АСПЕКТЫ ДЕТЕРМИНАЦИИ КАТЕГОРИИ «ВОСПИТАНИЕ» В РЕСУРСАХ ГРАФОЛОГИЧЕСКОГО ПОДХОДА

Система современной педагогической методологии разрабатывает всё новые и новые направления изучения того или иного знания в ресурсах определенных специфических норм и возможностей исследования [1-6]. Не исключение и графологический подход, позволяющий визуализировать все качественные и количественные явления в структуре определенного приближения (модели), детерминирующей изучаемый объект в контексте многовариативных антропологических обусловленных связей, иллюстрирующих общность знания в ноосфере, системность в понимании явления, мультисредовый контент в постановке проблемы социально-педагогического генеза и выявления ее решений, где практика и теория определяются потребностями и возможностями и личности, и среды (общества в целом). Попытаемся уточнить понятия «воспитание с точки зрения графологического подхода», «воспитание обучающегося, занимающегося спортом (хоккеем), с точки зрения графологического подхода».

Воспитание с точки зрения графологического подхода – процесс объективного, визуализированного становления неустанно развивающейся и развиваемой личности в структуре детерминации, принятия, трансформации и ретрансляции системы ценностей, норм культуры и этики, правил отношений и преобразований объективного и антропологически обусловленного в различных средах и объектах сравнения, сличения, модификации, предопределяющих получение определенных результатов, объяснение которых в рамках реализуемой деятельности наглядно и системно предопределяют любой выбор личности, а также постановку и решение задачи оптимизации любого педагогически детерминируемого и регламентируемого процесса или явления.

Воспитание обучающегося, занимающегося спортом, с точки зрения графологического подхода – процесс непосредственного и опосредованного определения приоритетов акмепедагогики и педагогики спорта базовыми идеями и моделями, иллюстрирующими личностно верифицируемое и социально регламентируемое, качественное решение задач и противоречий становления личности в спорте как одном из направлений социализации, самореализации, саморазвития, самосовершенствования, являющихся следствием и продолжением детерминируемого процесса, системно предопределяющих все допустимые и возможные решения в ситуативной и универсальной модели «хочу – могу – надо – есть».

Воспитание обучающегося, занимающегося хоккеем, с точки зрения графологического подхода – процесс отражения и коррекции построения, верификации и модификации траектории становления личности спортсмена в хоккее, обеспечивающий спортсмену определенный, достаточный уровень конкурентоспособности и устойчивости, гибкости и креативности, самостоятельности и состоятельности в поле личностных, социальных и профессиональных интересов и предпочтений, продуктивности и оптимизма, определяющих все условия и допустимые ограничения в использовании педагогики гуманизма и высоких спортивных достижений.

Детерминированные понятия являются следствием и продолжением сопоставления возможностей процесса воспитания в ресурсах графологического подхода, оптимально определяющего наглядный способ познания и доказательства базовым в планировании и организации любого научно-педагогического исследования, первой ступенью которого является уточнение границ и возможностей проводимого исследования (детерминация понятий).

Список использованной литературы:

1. Барков Г. В., Козырева О. А. Возможности детерминации категории «воспитание» в структуре подготовки будущего педагога по ФК // Глобализация науки: проблемы и перспективы: сб. стат. Междун. науч.-практ. конф. (Уфа, 25 авг. 2014 г.). Уфа : Аэтерна, 2014. С.45-46.

2. Васильев Д. С., Козырева О. А. Возможности моделирования определений категория «воспитание» как социально-педагогическая проблема // Мир на пороге новой эры. Как это будет?: матер. II Междун. науч.-практ. конф. (Саратов, 20 сент. 2014 г.) ; отв. ред. А.А. Зарайский. Саратов: издательство ЦПМ «Академия Бизнеса», 2014. С. 38-39.

3. Жернаков А. Б., Козырева О. А. Некоторые аспекты детерминации категории «воспитание» в структуре подготовки будущих педагогов по ФК // Предпринимательство в России. Взаимодействие государства и бизнеса: матер. Междун. науч.-практ. конф. (Саратов, 5 нояб. 2014 г.) : в 2-х ч. Ч.1 ; отв. ред. А. А. Зарайский. Саратов: изд-во ЦПМ «Академия Бизнеса», 2014. С. 44-45.

4. Козырева О.А. Моделирование дефиниций категорий современной педагогики в структуре инновационной деятельности будущего педагога: монография. Новокузнецк: КузГПА: МОУ ДПО ИПК, 2008. 374 с. ISBN 978-5-85117-411-7.

5. Козырева О.А. Воспитание как феномен моделирования и практики: монография. Кемерово: КРИПКиПРО, 2010. 410 с. ISBN 978-5-7148-0346-8.

6. Свинаренко В. Г., Козырева О. А. Научное исследование по педагогике в структуре вузовского и дополнительного образования : учебное пособие для педагогических вузов и системы дополнительного профессионального образования. М. : НИЯУ МИФИ, 2014. 92 с. ISBN 978-5-7262-2006-2.

© С. А. Кириенко, К. А. Щукин, О. А. Козырева, 2014

ФАРМАЦЕВТИЧЕСКИЕ НАУКИ

УДК 615

Грачева Наталья Николаевна
канд. фарм. наук, доцент, медицинский институт ФГБОУ ВПО "ОГУ "
г. Орёл, РФ, E-mail: gracheva.nn@gmail.com
Курако Елена Геннадьевна
студентка медицинского института ФГБОУ ВПО "ОГУ ", г. Орёл, РФ

АНАЛИЗ ЦЕНООБРАЗОВАНИЯ НА ГИПОТЕНЗИВНЫЕ ЛЕКАРСТВЕННЫЕ ПРЕПАРАТЫ В АПТЕЧНЫХ ОРГАНИЗАЦИЯХ ОРЛОВСКОЙ ОБЛАСТИ

Аннотация: Государственное регулирование цен на лекарственные средства осуществляется путем законодательного и нормативного правового регулирования. Вопросы ценообразования изучаются на различных уровнях и в различных регионах, однако, проблемы на данном направлении по-прежнему существуют и являются актуальными. В статье рассмотрены результаты мониторинга цен на гипотензивные лекарственные препараты в фармацевтических организациях Орловской области. По результатам анализа определено состояние существующей системы ценообразования на гипотензивные лекарственные препараты в Орловской области.

Ключевые слова
Гипотензивные лекарственные препараты, артериальная гипертензия, система ценообразования, торговая надбавка.

Список сокращений
ЖНВЛП – жизненно необходимые и важнейшие лекарственные препараты
ЛС – лекарственные средства
ЛП – лекарственные препараты
АГ– артериальная гипертензия

Цель статьи: изучение и анализ ценообразования на гипотензивные лекарственные препараты перечня ЖНВЛП в аптечных организациях Орловской области.

Задача исследования: по результатам мониторинга цен в фармацевтических организациях Орловской области провести сравнительный анализ стоимости лекарственных препаратов перечня ЖНВЛП, входящих в утвержденный стандарт медицинской помощи по лечению пациентов с АГ и определить состояние существующей системы ценообразования.

Ценообразование на лекарственные препараты для лечения артериальной гипертонии (далее так же – гипотензивные лекарственные препараты) является одним из наиболее актуальных вопросов лекарственного обеспечения граждан, так как артериальная гипертензия (далее также – АГ) относится к самым распространенным сердечно-сосудистым заболеваниям в России, от которого страдают около 40% взрослого населения и является основным фактором риска развития ряда серьезных осложнений — прежде всего инфаркта миокарда и инсульта, лечение которых требует больших финансовых затрат и не всегда эффективно. [3,с.44]

В настоящее время АГ не относится к заболеваниям, амбулаторная лекарственная помощь которых обеспечивается за счет средств государственного бюджета. [3,с.45] Пациенты с артериальной гипертензией, если они не принадлежат к какой-либо льготной категории граждан, например, если не имеют инвалидности, покупают лекарственные препараты за свой счет.

В структуре общего объема фармацевтического рынка доля препаратов для лечения заболеваний сердечно-сосудистой системы в 2013 году составила 12,3%. В структуре препаратов льготного отпуска гипотензивные препараты составили почти треть – 30,7% в натуральном выражении (23 млн. упаковок) и в то же время в денежном выражении стоимостной объем этой группы препаратов составил лишь 3,3% (2,77 млн. рублей), что свидетельствует о востребованности недорогих гипотензивные лекарственных препаратов. [2,с.8] Исходя из социальной значимости препаратов для лечения АГ, нами был проведен мониторинг цен в фармацевтических организациях Орловской области и сравнительный анализ стоимости лекарственных препаратов, входящих в перечень ЖНВЛП, утвержденный распоряжением Правительства Российской Федерации от 19.12.2013 г. № 2427-р и включенных в стандарты медицинской помощи по лечению пациентов с АГ, утвержденные приказом Минздравсоцразвития России от 22.11.2004 г. №254 "Стандарт медицинской помощи больным артериальной гипертонией" и приказом Министерства здравоохранения России от 09.11.2012 г. №708н "Стандарт первичной медико-санитарной помощи при первичной артериальной гипертензии (гипертонической болезни)". Перечень анализируемых препаратов представлен в столбце 1 таблицы 1.

Для каждого из анализируемых препаратов был рассчитан предельный размер розничных надбавок и максимальная **предельная розничная цена** в соответствии с "Правилами установления предельных размеров оптовых и предельных размеров розничных надбавок к фактическим отпускным ценам производителей на лекарственные препараты, включенные в перечень жизненно необходимых и важнейших лекарственных препаратов, в субъектах Российской Федерации", утвержденными постановлением Правительства РФ от 29.10.2010 №865 и приказом Службы по тарифам Орловской области от 18 февраля 2010 г. № 88-Т "Об утверждении предельных оптовых и предельных розничных надбавок …" .

При расчётах в качестве фактической отпускной цены производителя мы применяли зарегистрированную цену производителя, указанную в Государственном реестре предельных отпускных цен производителей на лекарственные препараты, включенные в перечень жизненно необходимых и важнейших лекарственных препаратов (далее – Гос. Реестр) по состоянию на 31.12.2014.[9]

Так, например, для лекарственного препарата Капотен 25 мг № 40 табл., производитель ОАО «АКРИХИН» (Россия) (далее – Капотен),

1. Зарегистрированная предельная отпускная цена по состоянию на 31.12.2015 – 139-99 руб. (без НДС).
2. Максимальный предельный размер оптовой надбавки рассчитывался исходя из торговой надбавки для организации оптовой торговли к фактической отпускной цене производителя – 13%, установленной приказом Службы по тарифам Орловской области на препараты ценой от 50 до 500 рублей:

139-99 х 1,13 = 158,19 руб.

158,19-139,99 = 18, 20 руб.

3. Максимальный предельный размер розничной надбавки рассчитывался исходя из торговой надбавки для организации розничной торговли к фактической отпускной цене производителя – 15% установленной приказом Службы по тарифам Орловской области на препараты ценой от 50 до 500 рублей:

139-99 х 1,15 = 160,99 руб.

160,99-139,99= 21,00 руб.

4. Максимальная предельная розничная цена **Капотена**:

139-99 + 18, 20 +21,00 руб. = 179, 19 рублей (без НДС)

179, 19 х 1,1 = 197,11 руб. (с НДС).

Аналогично был проведен расчет предельной розничной цены для каждого из анализируемых препаратов, результаты указаны в таблице 1.

Таблица 1

Предельные розничные цены на гипотензивные лекарственные препараты перечня ЖНВЛП, входящие в стандарт лечения АГ

№	МНН	ТН	Страна	Максимальная предельная розничная цена
	1	2	3	4
1	Каптоприл	Капотен 25 мг №40	Россия ОАО «АКРИХИН»	197-11
2	Лизиноприл	Диротон 10 мг №14	ОАО «Гедеон Рихтер» Венгрия	129-32
3	Периндоприл	Престариум А 10 мг №30	Россия ООО «Сердикс»	664-48
4	Эналаприл	Энап 20 мг №20	Россия ООО «Крка-Рус»	178-57
5	Лозартан	Реникард 25 мг №30	Индия Юникем Лабораториз Лтд.	168-03
6	Бисопролол	Конкор 10 мг №30	Германия Мерк КГаА	336-44
7	Метопролол	Корвитол 50 мг №50	Германия Берлин-Хеми АГ/Менарини Групп	239-25
8	Карведиол	Акридилол 25 мг №30	Россия ОАО «Химико-фармацевтический комбинат АКРИХИН»	405-22
9	Доксазозин	Кардура 4мг №14	Германия Вл.-Пфайзер ГмбХ	387-64
10	Амлодипин	Нормодипин 10 мг №30	Венгрия ОАО «Гедеон Рихтер»	683-52
11	Нифедипин	Коринфар 10 мг №50	Германия Менарини-Фон Хейден ГмбХ	70-51
12	Гидрохлортиазид	Гипотиазид 25 мг №20	Венгрия ЗАО «ХИНОИН Завод Фармацевтических и Химических продуктов»	94-44
13	Индапамид	Арифон 2,5 мг №30	ФранцияПр.-Лаборатории Сервье Индастри	416-11
14	Фуросемид	Фуросемид 40 мг №50	Россия ОАО «Дальхимфарм»	15-22
15	Спиронолактон	Верошпирон 50 мг№30	Венгрия Гедеон Рихтер А.О.	185-28
16	Клонидин	Клофелин 0,15 мг№50	Россия ОАО «Органика»	33-73
17	Моксонидин	Физиотенз 0,2 мг №14	Германия Солвей Фармасьютикалз ГмбХ.	280-73

Мониторинг уровня цен на гипотензивные препараты, включенные в перечень ЖНВЛП, указанные в столбце 1 таблицы 1, проводился в фармацевтических организациях Орловской области различных форм собственности – муниципальных (МУП "Аптека № 1" г.Орла, МУП "Аптека № 2" г.Орла, МУП "Аптека № 6" г. Орла) и частных аптеках (ООО "Аптека плюс", ООО "Народная аптека", ООО "Ладушка", ООО "Семейная аптека". Результаты мониторинга представлены в таблице 2.

Таблица 2

Розничные цены на гипотензивные лекарственные препараты, включенные в перечень ЖНВЛП, в фармацевтических организациях Орловской области.

№	ТН	Предельная розничная цена	МУП «Аптека № 1» г. Орла	МУП «Аптека № 2» г. Орла	МУП «Аптека № 6» г. Орла	ООО «Аптека плюс»	ООО «Народная аптека»	ООО «Ладушка»	ООО «Семейная аптека»
	1	2	3	4	5	6	7	8	9
1	Капотен 25мг № 40	197-11	173-00	168-50	174-20	174-93	183-45	172-50	167-20
2	Диротон 10мг №14	129-32	114-00	120-70	117-90	115-05	122-11	117-90	109-00
3	Престариум А 10мг № 30	664-48	595-00	592-40	601-20	593-02	621-20	579-80	620-10
4	Энап 20мг № 20	178-57	136-40	141-60	142-90	90-51	160-14	137-50	139-00
5	Реникард 50мг № 30	168-03	-	105-60	-	103-80	110-20	108-30	120-00
6	Конкор 10 мг № 30	336-44	313-80	315-67	316-00	316-90	333-78	314-80	302-00
7	Корвитол 50мг №50	239-.25	230-90	233-00	210-40	189-81	219-20	180-30	80-00
8	Акридилол 25мг №30	405-22	365-00	364-30	367-50	360-40	381-75	345-70	290-00
9	Кардура 4мг №14	387-64	-	379-80	-	376-70	365-50	380-20	379-00
10	Нормодипин 10мг№30	683-52	615-60	628-35	635-60	356-92	625-15	638-90	349-00
11	Коринфар 10мг №50	70-51	64-25	69-00	-	64-78	68-20	67-50	67-70
12	Гипотиазид 25мг №20	94-44	86-30	85-47	85-20	86-62	92-50	86-70	83-50

13	Арифон 2,5 мг №30	416-11	378-60	378-37	376-20	383-39	407-36	379-80	355-00
14	Фуросемид 40мг №50	15-22	11-70	11-70	11-40	10-00	10-64	10-97	12-00
15	Верошпирон 50мг№30	185-28	165-00	162-25	167-80	162-39	173-27	165-60	162-30
16	Клофелин 0,15 мг№50	33-73	30-80	30-60	30-40	31-55	32-45	-	30-00
17	Физиотенз 0,2мг №14	280-73	255-00	258-30	256-70	256-16	271-37	249-90	250-80

Как видно из представленных данных, во всех аптечных организациях розничные цены на проанализированные гипотензивные лекарственные препараты списка ЖНВЛП не превышает максимальную предельную розничную цену. Причиной этого может быть продажа препаратов заводом-изготовителем по цене ниже предельной зарегистрированной и объясняется тем, что при регистрации цены производители заявляют свои максимальные затраты, в том числе и планируемые, а по факту принимают меры по снижению накладных затрат на производство.

Кроме того, результаты мониторинга показали, что имеют место единичные случаи реализации гипотензивных лекарственных препаратов Перечня ЖНВЛП по ценам значительно ниже, чем зарегистрированная отпускная цена завода-изготовителя. Так например лекарственный препарат Энап 20мг № 20 табл., произодитель Россия, ОАО «Крка-Рус», имеющий зарегистрированную цену 178-57 рублей, реализовывался в аптеке ООО «Аптека плюс» по розничной цене 90-51 руб., что на 49% ниже зарегистрированной; лекарственный препарат Корвитол 50мг №50, производитель Германия Берлин-Хеми АГ/Менарини Групп, имеющий зарегистрированную цену 239-25 руб. реализовывался в аптеке ООО «Ладушка» по цене 150-30 руб. , что на 37% ниже зарегистрированной цены.

Нами был проведен анализ причин по которым лекарственные препараты реализуется по цене значительно ниже, чем зарегистрированная цена завода изготовителя и установлено, что эти препараты имели ограниченный срок годности и он истекает через 2-3 месяца.

В связи с вышеизложенным, данные по ценам на эти препарат мы не учитывали в дальнейших рассчетах.

Далее, по каждому наименованию гипотензивных лекарственных препаратов мы произвели расчет средней цены реализации, найдя ее как среднее арифметическое из суммы розничных цен в аптечных учреждениях (колонки 3-9 таблицы 2). Так, например, для лекарственного препарата Капотен 25мг № 40 средняя цена реализации составила :

(173-00+168-50+ 174-20 + 174-93 + 183-45 + 172-50 + 167-20) : 7 = 173-40 руб.

Полученные данные по каждому препарату внесены в столбец 4 таблицы 3.

Для каждого из препаратов было рассчитано максимальное и минимальное отклонение от средней цены реализации. Так, для препарата Капотен 25мг № 40 максимальная розничная цена была отмечена в ООО "Народная аптека" и составила 183-45 руб.

(183-45 – 173-40) : 173-40 x 100% = +5,7%

Минимальная розничная цена на Капотен была отмечена в ООО "Семейная аптека" и составила 167-20 руб.

(167-20– 173-40) : 173-40 x 100% = –3,6%

Таблица 3

Уровень отклонения цены реализации на гипотензивные лекарственные препараты от средней цены реализации в аптечных организациях Орловской области

№	МНН	ТН	Страна	Средняя цена реализа-ции	Макси-мальное отклоне-ние (+), %	Макси-мальное отклоне-ние (–), %
	1	2	3	4	5	6
1	Каптоприл	Капотен 25мг № 40	Россия ОАО «АКРИХИН»	173-40	+5,7%	-3,6%
2	Лизиноприл	Диротон 10мг №14	ОАО «Гедеон Рихтер» Венгрия	116-67	+4,7%	-6,6%
3	Периндоприл	Престариум 10мг №30	Россия ООО «Сердикс»	600-39	+3,5%	-3,4%
4	Эналаприл	Энап 20мг № 20	Россия ООО «Крка-Рус»	142,92	+9%	-4%
5	Лозартан	Реникард 50мг № 30	Индия Юникем Лабораториз Лтд.	109-58	+9,5%	-5,3%
6	Бисопролол	Конкор 10 мг № 30	Германия Мерк КГаА	316-14	+5,6%	-4,5%
7	Метопролол	Корвитол 50мг №50	Германия Берлин-Хеми АГ/Менарини Групп	210-42	+10%	-5%
8	Карведилол	Акридилол 25мг №30	Россия ОАО «Химико-фармацевтический комбинат АКРИХИН»	347-81	+9,7%	-66%
9	Доксазозин	Кардура 4мг №14	Германия Вл.-Пфайзер ГмбХ	376-24	+1,1%	-2,9%
10	Амлодипин	Нормодипин 10мг№30	Венгрия ОАО «Гедеон Рихтер»	549-93	+16,1%	-16,5%
11	Нифедипин	Коринфар 10мг №50	Германия Менарини- Фон Хейден ГмбХ	66-90	+3,1%	-4,0%
12	Гидрохлортиазид	Гипотиазид 25мг №20	Венгрия ЗАО «ХИНОИН Завод Фармацевтических и Химических продуктов»	86-61	+6,8%	-3,6%

13	Индапамид	Арифон 2,5 мг №30	ФранцияПр.-Лаборатории Сервье Индастри	379-82	+7,3%	-6,5%
14	Фуросемид	Фуросемид 40мг №50	Россия ОАО «Дальхимфарм»	11-20	+7%	-10,7%
15	Спиронолактон	Верошпирон 50мг№30	Венгрия Гедеон Рихтер А.О.	165-52	+4,7%	-2,0%
16	Клонидин	Клофелин 0,15 мг№50	Россия ОАО «Органика»	30-97	+4,8%	-3,1%
17	Моксонидин	Физиотенз 0,2мг №14	Германия Солвей Фармасьютикалз ГмбХ.	256-89	+5,6%	-2,7%

Как видно из приведенных данных значительное отклонение от средней сложившейся цены (более 16%) было отмечено на гипотензивный лекарственный препарат перечня ЖНВЛП Нормодипин 10мг №30 (Венгрия, ОАО «Гедеон Рихтер»), входящий в ценовой сегмент свыше 500 рублей – зарегистрированная цена составляет 683-52 руб. В этом ценовом сегменте установлены самые низкие торговые оптовые и розничные надбавки - не более 10% к фактической отпускной цене завода – изготовителя.

На препараты ценового сегмента до 500 рублей в аптечных организациях Орловской области цены на гипотензивные лекарственные препараты перечня ЖНВЛП, входящие в утвержденный стандарт медицинской помощи по лечению пациентов с АГ отличаются незначительно. Уровень отклонения от средней сложившейся цены на гипотензивные лекарственные препараты в аптечных организациях муниципальной и частной формы собственности в Орловской области составляет менее 10 % (как в сторону уменьшения, так и в сторону увеличения).

Подводя итоги можно сделать вывод, что в Орловской области установлен минимальный размер оптовых и розничных надбавок на лекарственные препараты, включенные в перечень ЖНВЛП. За 2014 год средняя розничная надбавка на препараты перечня ЖНВЛП в Орловской области увеличилась незначительно – с 13,55% до 16,14%. Основную долю среди препаратов перечня ЖНВЛП в Орловской области составляют препараты ценой от 50 до 500 рублей и эта доля составляет 53,87%. Уровень розничных цен на ЖНВЛП отечественного производства в целом по России в декабре 2014 года увеличился на 0,72% относительно ноября 2014 года, а относительно января 2014 года увеличение составило 3,4%.[8] Существующая система государственной регистрации отпускных цен производителей на лекарственные препараты перечня ЖНВЛП и установление предельных оптовых и розничных надбавок к фактическим отпускным ценам производителей на жизненно необходимые и важнейшие лекарственные средства, включенные в Перечень жизненно необходимых и важнейших лекарственных средств позволяет эффективно регулировать цены на лекарственные препараты. Результаты мониторинга позволяют сделать заключение о том, что существующая система государственного регулирования цен на лекарственные препараты, включенные в перечень ЖНВЛП, позволяет удерживать цены вышеуказанные на препараты и не допускать роста цен в связи с колебанием курса валют. Позиция Правительства Российской Федерации и Министерства здравоохранения Российской Федерации о расширении перечня ЖНВЛП является своевременной.

Лекарственные средства являются социально значимой продукцией, поэтому даже в условиях экономического кризиса государственное регулирование цен в фармацевтическом секторе должно сохраниться.

В разных аптечных организациях Орловской области цены на лекарственные препараты для лечения артериальной гипертензии, входящие в Перечень ЖНВЛП, отклоняются незначительно, уровень разброса цен составляет порядка 10% (как в сторону уменьшения, так и в сторону увеличения от средней цены).

Список литературы

1. Алклычев А. Политика цен и воздействие на экономические процессы // Экономист. – 2011г.

2. Аналитический отчет Генерального директора DSM GROUP Сергея Шуляка, ЗАО «Группа ДСМ, Фармацевтический рынок России 2013 год"

3. Анализ затрат на фармакотерапию пациентов с артериальной гипертензией на амбулаторном этапе оказания медицинской помощи. Вестник Росздравнадзора, 2014, № 3; 43-50

4. Веденина, Е Л. Основы госрегулирования цен / Е.Л. Веденина // Учет в аптеках. – 2011. – № 12

5. Результаты проверки Контрольно-счетной палаты //Медицинская газета.– 2014.– №69. С.4

7. Постановление Правительства Российской Федерации от 29.10. 2010 г. №865 «О государственном регулировании цен на лекарственные препараты, включенные в перечень жизненно необходимых и важнейших лекарственных препаратов» // Российская газета от 3 ноября 2010 г.

8. www.mols.roszdravnadzor.ru

9. www.ros-med.info/price-reestr

© Грачева Н.Н., Курако Е. Г., 2015

ИСКУССТВОВЕДЕНИЕ

УДК 7.03

Пфейфер Нина Владимировна
преподаватель истории изобразительного искусства,
ГАОУ СПО «Международный колледж сервиса», г. Казань, РТ
E-mail mkskazan@mail.ru

ПОСТРОЕНИЕ РАЗВИВАЮЩЕЙ ОБРАЗОВАТЕЛЬНОЙ СРЕДЫ ДЛЯ ИЗУЧЕНИЯ «ИСТОРИИ ИЗОБРАЗИТЕЛЬНОГО ИСКУССТВА» В УЧЕБНЫХ ЗАВЕДЕНИЯХ СПО

«История изобразительного искусства» в подготовке специалистов по парикмахерскому искусству является общепрофессиональной дисциплиной, а, значит, представляет собой связующее звено между наукой об искусстве и современными требованиями ФГОС среднего профессионального образования. В содержании компетенций, которыми должны владеть выпускники колледжа, указаны: умение различать произведения искусства по эпохам, странам, стилям, направлениям и школам, а также умение обосновывать свои позиции по вопросам, касающимся ценностного отношения к историческому прошлому, знание имен и произведений художников и т.д. Это актуализирует вопрос о создании эффективной образовательной среды и методах преподавания искусствоведческой дисциплины. Как преподаватель я сосредоточила свои усилия на содержательно-методическом, эстетическом и коммуникационно-организационном компонентах.

Современное построение образовательной среды не может быть полноценно реализованно без применения электронных ресурсов и мультимедийных технологий. Информационное поле (печать, ТВ, DVD, кино, Интернет) предоставляет обширный культурологический материал, однако эта информация носит неадаптированный (частично адаптированный) к содержанию учебных программ СПО характер. Готовых циклов медиапрезентаций, которые соответствовали бы моим *субъективным требованиям* для выполнения образовательного стандарта по дисциплине, мне не встречалось. Поэтому я оказалась в условиях решения задачи разработки наглядного обеспечения с применением современных информационных технологий собственными силами. Это явилось замечательным опытом интеграции искусствоведческих дисциплин с информационными технологиями, проявления личностного отношения к преподаваемой дисциплине, педагогического самовыражения, взаимодействия со студентами на принципах обучения в сотрудничестве. Как показывает практический опыт, приёмы и методы интерактивных технологий на уроках ИЗО позволяют реализовать так же идею сотрудничества самих учащихся между собой, учат их конструктивному взаимодействию, создают благоприятную психологическую атмосферу во время урока.

Разработка «медиатеки» требует художественно-творческой деятельности с использованием широкого спектра дополнительного текстового и визуального материала в виде справочной, научной и художественной информации. Когда студенты делятся на подгруппы для презентации разделов учебной темы, они оказываются в условиях проявления ответственности по отношению друг к другу, и выполняют ту часть задания, которая им наиболее посильна (поиск материала, его систематизация, выстраивание сценария слайдов, дизайн слайдов). Возникает момент соревнования: а как справились с заданием преподавателя другие подгруппы? Свобода выбора информации, методов работы обусловливает активную эмоциональную включенность и качественную

преобразовательную деятельность, раскрывает режиссерские и дизайнерские способности студентов. Такая совместная работа стимулирует интерес к изучаемому материалу.

Таким образом, совместная разработка мультимедийных презентаций для освоения истории изобразительного искусства позволяет осуществить: формирование культуры восприятия различной информации, ее понимания, творческой обработки, осознание последствий ее воздействия на человека.

Современные студенты не мыслят себя без Интернета. Если во время занятия произносится «непонятный» термин, «неизвестная» фамилия, многие быстро реагируют интерактивным поиском ответа (через телефон, планшет). Я поощряю такую работу и намеренно провоцирую на поиск неизвестной им информации, как бы случайно оставляя на доске «зашифрованные записи». Это дает интригу занятию и доверие отношениям.

Продуктивной для активизации студентов является проектная деятельность по вопросам искусства. Основная цель этих творческих заданий – умение применять теоретические знания на практике, то есть способность понимать и интерпретировать характерные особенности, манеру и технику изобразительного искусства разных периодов, в том числе на материале родного города – Казани. Ребятам предлагаются различные темы для презентаций, к примеру: «Эклектика в казанской архитектуре конца XIX века», «Монументальная скульптура на улицах Казани», «Тема войны в казанской скульптуре», «Деятели искусства в казанской скульптуре», Абстрактное искусство как способ восприятия мира», «Иллюзии и фантазии Дали» и др. Разработка тем подчинена закономерностям творческой проектировочной деятельности: определение замысла, выявление проблемы, постановка задач, осмысление идей для их решения и презентации, реализация задуманного, корректировка осуществленной работы, оценка результата посредством обратной связи, анализ качественных изменений, проистекающих из результатов проектировочной деятельности. Результатом работы считается электронная презентация (ролик) и Пояснительная записка.

Направленная на познание и творческое преобразование проектная деятельность студентов, представляя собой форму активности студента, призвана создавать значимый творческий продукт посредством выполнения алгоритмизированных действий и совершенствовать среду образовательного процесса. Создаваемый проект приобретает для студентов личную значимость, в то же время способствует приращению профессиональных знаний и умений продуктивно взаимодействовать с окружающим социально-профессиональным пространством.

Назову еще один действенный способ активной учебно-познавательной деятельности студентов, основанной на актуализации опорных знаний и умений – это урок в музее. Взаимодействие с обучающимися переносится в пространство действующей экспозиции музея. К ведению урока могут быть привлечены работники музея. Произведение искусства анализируется и интерпретируется, исходя из первичного впечатления, постепенно раскрывается история картины через призму дневниковых записей художников, рассказов современников автора, интерпретаций работников музея. Сейчас становятся популярными медиавыставки, позволяющие проецировать картины (арт-объекты) на различные плоскости и поверхности, создавая ирреальное пространство. Новые лица, непривычное окружение, подлинники искусства, возможность интерпретировать пространство при помощи медиатехнологий формируют позитивную мотивацию для восприятия и осмысления художественной информации. Такие занятия формируют и вкус, и предпочтения в искусстве.

По итогам занятия в музее студентам предлагается форма самостоятельной работы - учебная рецензия, которая выявляет умение логичного изложения, анализа, сопоставления,

интерпретирования формы и содержания произведения. Такая работа стимулирует самостоятельное осмысление произведений искусства и развитие визуальной культуры.

Немаловажную роль в создании образовательной среды играет характер учебно-методических средств и пособий, формы контрольно-измерительных материалов, которые я адаптирую к современным условиям обучения, требованиям ФГОС и компетенциям специалиста.

Таким образом, интегрируя вышерассмотренные элементы образовательной среды, я ищу новые формы учебно-образовательной деятельности, рассчитанные на реализацию профессиональных компетенций и рост интеллектуального и духовного потенциала обучающихся.

Список использованной литературы:

1. Неменский Б.М. Педагогика искусства - М.: Просвещение, 2007.
2. Бармина Н.А. Актуальные проблемы комплексного преподавания истории искусств студентам колледжей художественного профиля // Современные проблемы науки и образования. – 2014. – № 6

©Н.В. Пфейфер, 2015

АРХИТЕКТУРА

УДК-72

Капустина Анна Евгеньевна
студентка Смоленского государственного
университета, РФ, г. Смоленск
e-mail: anna666_94@mail.ru
Дрягина Вера Борисовна
научный руководитель, канд. пед. наук,
доцент СмолГУ, РФ, г. Смоленск

ГОРОДСКОЙ ЛАНДШАФТ И ЕГО ВЛИЯНИЕ НА ЧЕЛОВЕКА

Ландшафт является одним из основных факторов окружающей среды, оказывающих влияние на эмоциональное состояние человека. Это влияние было замечено и использовано еще в древних китайских садах, когда создавались «сады настроения». Человек всегда стремился в лес, в горы, на берег моря, реки или озера. Здесь он чувствует прилив сил, бодрости. Недаром говорят, что лучше всего отдыхать на лоне природы. Однако не всегда есть такая возможность у людей.

Тяга к природным ландшафтам особенно сильна у городских жителей. Еще в средние века было замечено, что продолжительность жизни горожан меньше, чем у сельских жителей. Отсутствие зелени, узкие улочки, маленькие дворы, куда практически не проникает солнечный свет, создавали неблагоприятные условия для жизни человека. С развитием промышленного производства в городе и его окрестностях появилось огромное число отходов, загрязняющих окружающую среду.

Окружающий ландшафт может оказывать различное воздействие на психоэмоциональное состояние человека, тем самым изменяя его. Обогащенный ландшафт, например, сочетающий горы, долины, реки или берег моря, безусловно, благотворно влияет на настроение человека. Созерцание красот природы стимулирует жизненный тонус и успокаивает нервную систему, положительно влияет на физическое и эмоциональное состояние человека. После пребывания в городе, человек, оказавшись на лугу, в лесу, в парке, всегда чувствует облегчение. Тот, кто был взволнован, успокаивается, кто чувствовал упадок сил, ощущает бодрость и свежесть. Оказалось, что такое влияние на человека оказывает не только голубое небо, свежий воздух, но и рельеф местности, разнообразие растительности, то есть ландшафт в целом.

Городской ландшафт также оказывает влияние на психику человека. И поэтому он не должен быть однообразной каменной пустыней. «Город должен строиться так, чтобы обеспечить людям безопасность и в тоже время сделать их счастливыми» утверждал Аристотель [1, с.32]. В архитектуре города следует стремиться к гармоничному сочетанию аспектов социальных (здания, дороги, транспорт, коммуникации) и биологических (зеленые массивы, парки, скверы).

Ярчайшим примером может служить судьба жилого района Проут-Айгоу в г.Сент-Луис (США), построенного в начале 1950-х гг. в стиле монотонного функционализма, ограничивающего все потребности человека, кроме самых необходимых. Удручающий однообразный внешний вид жилой застройки вызывал резкое повышение уровня преступности и количества актов бессмысленной агрессивности. В результате в 1972 г. муниципалитет Сент-Луиса, окончательно утратив контроль над районом, распорядился взорвать его постройки (Иконников А.В., 1984) [1, с.10].

Ученые считали, что в начале XXI века более половины населения земного шара будет жить в городах. Расширяясь, поглощая рощи, поля, луга, водоемы и болота, покрывая землю асфальтом, устремляясь ввысь и вглубь, города изменяют облик нашей планеты. И это действительно так. Разнообразные факторы, связанные с ростом городов, в той или иной мере сказываются на формировании человека, на его здоровье. Это заставляет более серьезно изучать влияние среды обитания на жителей городов. Оказывается, от того, в каких условиях живет человек, какая высота потолков в его квартире и насколько звуконепроницаемы ее стены, как человек добирается до места работы, с кем он повседневно общается, как окружающие люди относятся друг к другу, зависит настроение человека, его трудоспособность, активность - вся его жизнь.

В городах человек придумал тысячи ухищрений для удобства своей жизни, но не смог решить проблемы, касающиеся транспорта, повышения уровня заболеваемости. В определенной степени это объясняется одновременным воздействием на организм двух, трех или более вредных факторов, каждый из которых обладает незначительным действием, но в совокупности приводит к серьезным заболеваниям людей:

1) отсутствие зелени, узкие улицы, маленькие дворы;
2) огромное количество отходов, связанное с развитием промышленного производства;
3) загрязненный воздух из-за большого количества автомобилей, который не очищается.

Учитывая способность зеленых насаждений благоприятно влиять на состояние окружающей среды, их необходимо максимально приближать к месту жизни, работы, учебы и отдыха людей. Очень важно, чтобы город был биоценозом не абсолютно благоприятным, но хотя бы не вредящим здоровью людей.

Одно из решений проблем города - это организация парков, скверов, зеленых уголков и других рекреационных зон. Зеленые насаждения не только создают благоприятные микроклиматические и санитарно-гигиенические условия, но и повышают художественную выразительность архитектурных ансамблей.

Парки, скверы, зеленые уголки решают в городе ряд экологических проблем. Во-первых, они уменьшают загрязненность воздуха и поглощают звуки. Лучше всего поглощают звуки деревья и кустарники с густыми кронами, плотными крупными листьями, с большим количеством мелких ветвей (клен остролистный, липа, дуб черешчатый, тополь канадский). Проникновению шума в парк препятствуют открытые грунтовые пространства – газоны. Загрязненный воздух в городе, отравляя кровь окисью углерода, наносит некурящему человеку такой же вред, как и выкуривание курильщиком пачки сигарет в день. А организация парка многорядными полосами древесно-кустарниковых насаждений шириной 50 м и высотой 15-20 м снижает уровень загрязненности воздуха на 70-75% [3].

Приходя в парк или сквер, человек не покидает границ города, но при этом попадает на лоно природы, испытывает психоэмоциональную разгрузку, снятие раздражительности.

Таким образом, современный город следует рассматривать как экосистему, в которой созданы наиболее благоприятные условия для жизни, где человек должен быть не оторван от природы, а как бы растворен в ней. Следовательно, это не только удобные жилища, транспорт, разнообразная сфера услуг. Это благоприятная для жизни и здоровья среда обитания; чистый воздух и зеленый городской ландшафт.

В размещении зеленых насаждений необходимо соблюдать принцип равномерности и непрерывности для обеспечения поступления свежего загородного воздуха во все жилые зоны города. Важнейшими компонентами системы озеленения города являются насаждения в жилых микрорайонах, на участках детских учреждений, школ, спортивных комплексов и пр.

При проектировании пользуются нормами озеленения, которые дифференцируют в зависимости от размера города и климатических условий. Города с населением более 500 тыс. человек относятся к крупнейшим, от 250 до 500 тыс. человек — к крупным, от 100 до 250 тыс. — к большим, от 50 до 100 тыс. — к средним и с населением до 50 тыс. — к малым городам. Правила и нормы планировки и застройки городов, утвержденные в качестве обязательных еще в 1975 г., предусматривают и нормы городских зеленых насаждений [5, с.158]. Например, площадь зеленых насаждений общего пользования крупного города из расчета на одного человека составляет 5 м. кв, для жилых районов крупного города 7 кв.м, итого 12 кв.м.

В городских и сельских поселениях необходимо предусматривать, как правило, непрерывную систему озелененных территорий и других открытых пространств. Удельный вес озелененных территорий различного назначения в пределах застройки городов (уровень озелененности территории застройки) должен быть не менее 40 %, а в границах территории жилого района не менее 25 % (включая суммарную площадь озелененной территории микрорайона) [4]. Площадь городских улиц составляет 12-15 м² на одного жителя, не считая проездов внутри кварталов и микрорайонов. Общая норма площади насаждений на улицах на одного жителя - 4,5 м². Она изменяется в зависимости от удельного веса улиц различных категорий в общем балансе площади улиц. Указанная средняя норма изменяется и в зависимости от размеров города. Так, в крупных городах, где больше широких магистралей, эту норму целесообразно повысить до 5 м² на одного жителя, в городах среднего размера она может быть снижена до 4, а в малых городах - до 3 м².

Плотность зелёных насаждений территории застройки определяется отношением общей площади всех видов озеленения территории к площади территории застройки. Плотность озелененности застройки не может быть одинаковой в центрах исторически сложившихся городов и в районах их новостроек; в малых городах с усадебной застройкой и крупнейших городах.

Рекомендуется следующий процент плотности зелёных насаждений основных функциональных зон городских поселений [2]:

- общегородской центр в сложившейся застройке – 30-40;
- в новой застройке – 35-45;
- жилые районы на свободных территориях – 50-60;
- в условиях реконструкции – 45-55;
- микрорайоны (жилые группы) – 50-55;
- коммунально-складские зоны – 25-30.

Рассмотрим как обстоит ситуация в Смоленске. Если взять центральную часть города – ул. Дзержинского, ул. Ленина, ул. Пржевальского, ул. Коммунистическая, то площадь озеленения тут составляет около 40%. Эта площадь включает в себя два парка – Лопатинский сад и городской сад им. М.И.Глинки, так же зеленые полосы вдоль дорог, в жилых кварталах. Для сравнения возьмем еще часть города в Промышленном районе ул. Крупской, пр. Строителей, ул. Шевченко – здесь площадь озеленения составляет около 30%. В Заднепровском районе – ул. Фрунзе, ул. Верхнепрофинтерновская, ул. Толмачева, здесь площадь озеленения составляет примерно 60% . Уровни озеленения частей территорий города соответствуют норме, установленной в СНиП.

Таким образом, зелёные насаждения имеют огромное значение в жизни человека. Растения обогащают воздух кислородом, полезными для здоровья человека фитонцидами и легкими ионами, поглощают углекислый газ. Зеленые растения смягчают климат. Без растительного мира жизнь человека и животного мира невозможна.

Растения не только выполняют свою биологическую и экологическую функцию, но их разнообразие и красочность всегда «радует глаз» человека.

Растения, особенно в городах, подвергаются жёсткому воздействию со стороны человека: загрязнения воздуха, почв, воды угнетает существование деревьев и кустарников, а иногда даже приводит к их гибели. Кроме того, человек часто осознанно уничтожает зелёные насаждения, например, очищая площадь под строительство ларьков и торговых павильонов. Уничтожают растения дети, играя и балуясь. И чем скорее каждый человек осознает свою ответственность перед природой, тем скорее исчезнет потенциальная угроза гибели всего человечества и появится возможность полноценной жизни в гармонии с окружающим миром.

Список использованной литературы:

1. Нехуженко Н.А. Основы ландшафтного проектирования и ландшафтной архитектуры. СПб.: Издательский дом «Нева», 2014

2. Расположение компонентов озеленения в планировочной структуре застройки. Удаление зелёных насаждений от зданий— [Электронный ресурс] — Режим доступа URL: http://www.construction-technology.ru/landiz/7/5.php

3. Роль парков в жизни города — [Электронный ресурс] — Режим доступа URL: http://www.eco.nw.ru/lib/data/04/6/100604.htm

4. СНиП 2.07.01-89 ГРАДОСТРОИТЕЛЬСТВО. ПЛАНИРОВКА И ЗАСТРОЙКА ГОРОДСКИХ И СЕЛЬСКИХ ПОСЕЛЕНИЙ, 1994

5. Юскевич Н.Н., Лунц Л.Б. 'Озеленение городов России' - Москва: Россельхоиздат, 1986

© А.Е. Капустина, 2015

ПСИХОЛОГИЧЕСКИЕ НАУКИ

УДК 159.9

Жемерикина Юлия Игоревна
доцент кафедры педагогики и психологии
МГТУ МИРЭА (Московский государственный технический университет радиотехники, электроники и автоматики)
г. Москва, Российская Федерация, E-mail: yulkazh@yandex.ru
Проворова Ирина Павловна
доцент кафедры информационных технологий в государственном управлении
МГТУ МИРЭА (Московский государственный технический университет радиотехники, электроники и автоматики)
г. Москва, Российская Федерация, E-mail: provorova@mirea.ru
Пугачева Елена Викторовна
доцент кафедры педагогики и психологии
МГТУ МИРЭА (Московский государственный технический университет радиотехники, электроники и автоматики)
г. Москва, Российская Федерация, E-mail: pugacheva@mirea.ru

ПСИХОЛОГИЧЕСКИЕ АСПЕКТЫ ФОРМИРОВАНИЯ МЕДИАГРАММОТНОСТИ У СТУДЕНТОВ ТЕХНИЧЕСКОГО ВУЗА

Необходимость владения информацией в современном мире совершенно очевидна. К основным источникам получения информации относится: СМИ, интернет, искусство (кино, музыка), литература, образование, общение.

Учеными установлено, что наибольшее количество информации мы получаем из медиасредств, а в основном это телевидение и интернет.

В реалиях современного информационного мира студенты должны уметь пользоваться ИКТ -технологиями, находить нужную информацию в интернет пространстве. Без медиаграммотности преподаватель и студент просто не смогут полноценно существовать в современном глобальном мире.

Например, в стандарте ВПО по направлению подготовки 37.03.01 Психология в требованиях к условиям реализации программы бакалавриата в пункте 7.1.2 четко прописано, что "каждый обучающийся в течение всего периода обучения должен быть обеспечен индивидуальным неограниченным доступом к одной или нескольким электронно-библиотечным системам и ... электронно-образовательная среда должны обеспечивать возможность доступа обучающего из любой точки, в которой имеется доступ к информационнно-телекоммуникационной сети "Интернет"... Функционирование электронной информационно-образовательной среды обеспечивается соответствующими средствами информационно-коммуникационных технологий и квалификацией работников, ее использующих и поддерживающих".

Современные российские студенты технического вуза хорошо адаптировались в мире медиа, но они пока неспособны достоверно критически воспринимать и оценивать информацию, а так же диагностировать способы и методы воздействия информации на аудиторию. Большой объем информации, получаемый подростком может привести к суициду, безумию, вступлению в секту и т.

В связи с этим преподаватели и психологи обеспокоены тем, что медиасредства не только дают знания современным студентам, но и оказывают негативное влияние на

сознание студентов. Психологи связывают это с целым рядом факторов: сочетание слова и видео, вседоступностью интернета и современных информационных средств.

На сегодняшний день в студенческом обществе прослеживается интересная тенденция - провождение времени за стационарным компьютером сокращается, а выход во всемирную паутину с телефонов и планшетов увеличивается. Студенты осуществляют выходы в интернет не только в свободное время, но и в стенах вузов. Данную особенность среди студенческой среды мы наблюдаем лично, так как являемся преподавателями МГТУ МИРЭА. И по нашим наблюдением происходит только увеличение выходов в интернет в стенах вуза.

У нас технический вуз и без выхода в интернет обучать и выпускать квалифицированные инженерные кадры невозможно. В МГТУ МИРЭА приобретаются современные компьютеры, оснащаются научные лаборатории, компьютерные классы, интерактивные доски и т.д. Преподаватели проходят повышение квалификации, связанные с медиаграммотностью, компьютерной безопасностью и т.д.. Все эти факторы способствуют повышению качества российского инженерного образования.

Мы решили провести опрос среди студентов нашего вуза (МГТУ МИРЭА) и выяснить, что кроме поиска информации по предмету еще ищут студенты во всемирной сети во время нахождения в вузе? В МГТУ МИРЭА работает бесплатная сеть WI-FI.

Рабочая гипотеза исследования: студенты используют интернет в техническом вузе кроме обучения для общения друг с другом и друзьями.

Мы составили анкету для студентов, где были следующие вопросы:

1. Сколько раз в течение дня в стенах МГТУ МИРЭА вы пользуетесь интернетом?
2. Укажите интервал времени когда вы пользуетесь интернетом в МГТУ МИРЭА.
3. **Для чего еще, кроме учебы Вы используют интернет** в вузе?
4. Напишите название сайтов, которые вы посещаете
5. Что Вам нравится в интернет пространстве?
6. Что вам не нравится в интернет пространстве?

Участниками нашего исследования стали студенты МГТУ МИРЭА, проявившие желание участвовать в тестировании. Всего в исследовании приняло участие 100 человека: 50 девушек и 50 юношей в возрасте от 18 до 22 лет.

Репрезентативность выборки обеспечена учетом следующих данных: сбалансированности по гендеру, возрасту и профессиональной направленности.

В результате обработки данных мы получили следующие результаты, которые представлены в таблице №1:

Таблица 1.

Процентное распределение ответов на вопросы анкеты

вопрос	Варианты ответов (процентное отношение)
Сколько раз в течение дня в стенах МГТУ МИРЭА вы пользуетесь интернетом?	1. никогда в вузе 3% 2.1-2 раза 5% 3. 3-4 раза 10 % 4. 5 и более раз 35% 5. постоянно 47%
Укажите интервал времени когда вы пользуетесь интернетом в МГТУ МИРЭА	1. не пользуюсь 3% 2. до 1 часа 7% 3. на большой перемене 26% 4. в течение всего учебного дня 64%

Для чего еще, кроме учебы Вы используют интернет в вузе	1. общение (соц. сети) 80% 2. e-mail - 9% 3. посмотреть новости 7% 4. другое 4% (сюда мы отнесли такие варианты ответов как: послушать музыку, посмотреть адрес и т.д.)
Напишите название сайтов, которые вы посещаете	Социальные сети - 84% Поисковики 11% Другое 5%
Что Вам нравится в интернет пространстве?	1. общение 8% 2. получение информации 68% 3. новости 8% 4. расписание и новости вуза 10% 5 посмотреть фото 4% 6. другое 2%
Что вам не нравится в интернет пространстве	1. Реклама 53% 2. Неправдивость информации 30% 3. развивается интернет зависимость 10% 4. платные сайты 7%

В результате анализа ответов на вопросы анкеты мы выявили, что студенты МГТУ МИРЭА используют интернет для общения, где в большинстве случаев просматривают социальные сети. Выявленный факт подтверждает выдвинутую гипотезу. В целом студенты отметили, что интернет в вузе для них это получение информации, которая их интересует, кроме учебы.

Нас приятно удивил ответ студентов на вопрос № 5 "Что Вам не нравится в интернет пространстве?" - это неправдивость информации. Большой процент распространенности данного ответа свидетельствует о том, что в студентах начинает развиваться медиаграммотность.

Международная энциклопедия социальных наук отмечает, что «медиаграмотность это стремление человека быть активным, медиаграммотным, уметь воспринимать, обрабатывать и оценивать информацию, поступающую из медиасредств. Гражданин страны должен социокультурный и политический контекст медиаинформации» [4].

Таким образом, мы отмечаем, что современные студенты технического вуза не слепо верят информации, найденной в интернет. Сегодня в информационном пространстве можно встретить большой объем информации, который не выдерживает элементарной поверки на достоверность. Студентам МГТУ МИРЭА мы стараемся дать знания по информационной безопасности, так как это очень важно для будущего специалиста.

Еще студенты отмечают развитие в обществе интернет зависимости. Данный феномен очень глубокий и требует отдельного осмысления и изучения. В нашей статье мы ограничимся только констатацией этого феномена студентами технического вуза.

Полученные данные в нашем исследовании можно сравнить с другими исследованиями. Так, в американском исследовании “The Internet goes to college”, проведенном в 2002 было обнаружено, что «общение» с помощью Интернет занимает первое место по важности у студентов [5].

Схожесть результатов нашего и американского исследования говорит о тенденции увеличения обращений студентов к интернету в мировом масштабе.

Мы свое исследование проводилось на факультете Экономики и управления МГТУ МИРЭА. Сегодня можно сказать, что исследование актуально и перспективно. В будущем мы планируем провести опрос и среди студентов других факультетов МГТУ МИРЭА. Будет интересно посмотреть соотношение ответов студентов гуманитарного и технических профилей специальностей.

Но уже по результатам нашего сегодняшнего исследования можно отметить основные психологические аспекты развития у студентов медиаграммотности:

а) проверка на достоверность всей информации, которая находится в интернете;

б) Воспитание информационной культуры в студенчестве;

в) Обучение пользованием современно-образовательной средой вуза и защитой информации.

Литература:

1. Гайдамашко И.В., Жемерикина Ю.И., Пугачева Е.В., Конкурентная среда – основной фактор влияния на процесс допрофессионального развития человека \\ Человеческий капитал 2014. №3. С.40-45.

2. Гайдамашко И.В., Кандыбович С.Л. Психологическое здоровье человека: Учебное пособие.-М.:изд-во ООО "ПКЦ Альтекс", 2014.-284 с.

3. Гайдамашко И.В., Жемерикина Ю.И., Пугачева Е.В., Основные тренды развития инженерно-технического образования в России // сборник статей Международной научно-практической конференции "Инновационные процессы в психологии и педагогике" (20 декабря 2014 г. г. Уфа). - Уфа: Аэтарна, 2014. С. 18-22

4. International Encyclopedia of the Social & Behavioral Sciences. Vol. 14 / Eds.N.J.Smelser & P.B.Baltes. Oxford, 2001. - P. 949.

5. Jones S. and others The Internet Goes to College How students are living in the future with today's technology [Электронный ресурс] http://www.pewinternet.org/

© Ю.И. Жемерикина, Е.В. Пугачева, И.П. Проворова, 2015

УДК 159.9.07

Земзюлина Ирина Николаевна
канд. психол. наук, доцент КГМУ,
г. Курск, РФ
E-mail: irina-zemnik@yandex.ru

ПЕРЕЖИВАНИЕ БЕРЕМЕННОСТИ В КОНТЕКСТЕ ЖИЗНЕННОГО ПУТИ КАК ФАКТОР ПРИНЯТИЯ РОЛИ МАТЕРИ

Исследования в области изучения материнства подчеркивают, что материнство как психосоциальный феномен рассматривается с двух основных позиций: как обеспечение условий для развития ребёнка и как изменения личностной сферы женщины [2, 4, 8, 9, 10].

В существующих исследованиях мы не обнаружили системного анализа факторов принятия новой социальной роли – роли матери – и связи этого процесса с контекстом жизненного пути женщины. Мы считаем актуальным выявление закономерностей процесса принятия новой социальной роли матери через анализ переживания женщиной беременности в контексте своего жизненного пути [6]. В нашем исследовании интерес представляет изучение трансформации социальных ролей, уменьшение уровня значимости

привычных социальных ролей и увеличение ценности роли матери, изучение смыслового переживания материнства, динамики смысловых процессов на разных этапах беременности женщин, ожидающих первого ребенка [1, 3, 6, 7]. Нами предпринята попытка изучения влияния эмоциональных и смысловых компонентов переживания беременности в контексте жизненного пути женщины на формирование готовности к материнству как критерия принятия новой социальной роли – роли матери [5, 6, 7].

В результате проведенного исследования нами были сформулированы следующие **выводы:**

1. Процесс принятия новой социальной роли – роли матери – представляет собой особый период в развитии материнской сферы личности, который характеризуется появлением реального ролевого поведения, согласованием родительских установок женщины, её представлений о себе как о матери, социальных ожиданий окружающих, перестройкой ролевого веера личности, появлением и актуализацией потребности в материнстве, перестройкой личностных смыслов. Критерием принятия социальной роли матери является выраженная готовность к материнству, которая представляет собой субъект-субъектное взаимодействие с будущим ребёнком.
2. Принятие новой социальной роли матери зависит от срока беременности и возраста беременной женщины. Выявлена положительная динамика принятия материнской роли, которая выражается в сформированной готовности к материнству в группе нормородящих в третьем триместре беременности и в группе позднеродящих во втором триместре беременности.
3. Принятие роли матери связано с переживанием беременности, представленного смысловым и эмоциональным компонентами, которое определяется контекстом жизненного пути личности, представленного опытом детско-родительских отношений. Контекст жизненного пути, представленный негативным опытом детско-родительских отношений, способствует несформированной готовности к материнству, низкому уровню осмысленности жизни, наличию тревожного состояния по поводу протекания беременности. Контекст жизненного пути, представленный позитивным опытом детско-родительских отношений, связан с благополучным принятием, освоением, фиксацией и выполнением материнской роли, со сформированной готовностью к материнству, высоким уровнем осмысленности.
4. Основаниями для проведения коррекционных мероприятий, направленных на принятие новой социальной роли – роли матери, являются несформированность материнской роли (преобладание игнорирующего и тревожного типов готовности к материнству), низкий уровень осмысленности жизни, неразвитость смысловой сферы, повышенная тревожность.

Список использованной литературы:

1. Андреева, Г.М. Социальная психология. Учебник для ВУЗов [Текст] – М.: Аспект Пресс, 2007. – 363 с.
2. Баженова, О.В., Баз, Л.Л., Копыл, О.А. Готовность к материнству: выделение факторов, условий психологического риска для будущего развития ребёнка [Текст]// Синапс. 1993. № 4. – С. 35 – 42.
3. Белобородов, С., Шмаков, Ч. Осмысленная беременность [Текст]// Семейный доктор. 2001. № 2. – С. 40 – 41.
4. Брутман, В.И., Филиппова, Г.Г., Хамитова, И.Ю. Динамика психологического состояния женщин во время беременности и после родов. [Текст]// Вопросы психологии. 2002. № 1. – С. 59 – 68.

5. Василюк, Ф.Е. Психология переживания [Текст] - М.: Изд-во Моск. Ун-та. 1984. – 200 с.

6. Земзюлина И.Н., Переживание беременности в контексте жизненного пути личности женщины как фактор принятия новой социальной роли – роли матери: Дис…канд. психол. наук. Курск, 2009. – 152 с.;

7. Леонтьев, Д.А. Психология смысла [Текст] – М.: Смысл, 2003. – 487 с.

8. Мещерякова, С.Ю. Психологическая готовность к материнству [Текст]// Вопросы психологии. 2000. № 5. – С. 18 – 27.

9. Овчарова, Р.В. Психологическое сопровождение родительства [Текст] - М.: Изд-во института психотерапии, 2003. – 318 с.

10. Филиппова, Г.Г. Психология материнства [Текст] – М.: Изд-во Института Психотерапии. 2002. – 240 с.

© И.Н. Земзюлина, 2015

УДК 614

Петров Геннадий Серафимович
Г.Саратов, РФ
E-mail:petrovgs2007@yandex.ru

СОВРЕМЕННЫЕ ТЕНДЕНЦИИ ИССЛЕДОВАНИЙ КАЧЕСТВА ЖИЗНИ БОЛЬНЫХ С ХРОНИЧЕСКОЙ ПОЧЕЧНОЙ НЕДОСТАТОЧНОСТЬЮ

За последние два десятилетия технологический процесс проведения диализа и тактика лечения пациентов на заместительной почечной терапии претерпели значительные изменения. Прогресс в данной области привел к значительному повышению качества лечения и выживаемости пациентов. Вместе с тем выживаемость пациентов с хронической почечной недостаточностью перестала быть единственным критерием качества лечения. Качество жизни, релевантное здоровью, становится все более значимым критерием оценки качества оказываемой диализной помощи [1,с. 9–14].

Общепринятое определение категории качества жизни отсутствует. Ряд исследователей характеризует его как «способность индивидуума функционировать в обществе соответственно своему положению и получать удовлетворение от жизни» [2, с. 66-72]. Всемирная организация здравоохранения определяет качество жизни как «восприятие индивидами их положения в жизни в контексте культуры и систем ценностей, в которых они живут, и в соответствии с их собственными целями, ожиданиями, стандартами и заботами» [3].

Большинство авторов выделяют субъективные и объективные критерии качества жизни. К объективным критериям принято относить физическую активность и социальную реабилитацию. Субъективные показатели качества жизни отражают эмоциональный статус, удовлетворенность жизнью и самочувствие больных [4, с. 173-185], [5, с.221]. Следует отметить, что дифференциация объективных и субъективных критериев является сложным и спорным вопросом.

Различают два основных способа оценки качества жизни пациента: лечащим врачом (объективный метод) и самим пациентом (субъективный метод). Причиной к разработке субъективных методов явились результаты исследований, показавшие недостаточное и не всегда полное понимание медицинским персоналом адаптивных и реабилитационных потребностей и ожиданий пациента. Как следствие, взгляды пациента и врача на качество жизни могут существенно различаться. Оптимальным представляется совместная оценка объективных и субъективных критериев оценки качества жизни, что позволяет наиболее полно оценить качество жизни пациента [6]. В настоящее время известно более 200 методик, позволяющих оценить различные аспекты качества жизни. Большинство методик, использовавшихся на «заре» изучения качества жизни было разработано для оценки качества жизни здоровых лиц. Осуществлялись попытки использования некоторых методик и для оценки качества жизни пациентов с терминальной хронической почечной недостаточностью: шкала Карновского [7], индекс благополучия Кемпелла [8], «лестница» Кэнтрила [9], Ноттингемский профиль здоровья [10, с.221], профиль воздействия болезни [11, с. 393] . Однако достоверность и валидность этх методик именно для пациентов нефрологического профиля не была доказана.

В нефрологии в последние годы вместе с общими опросниками, созданными для оценки качества жизни, стали использоваться специфичные опросники для пациентов с патологией

почек и пациентов, получающих заместительную терапию функции почек. К специальным опросникам, применяемым в нефрологической практике, относят Renal Quality of Life Profile и Renal-Dependent Quality of Life Questionnaire.

Одним из первых и самых популярных опросников для оценки качества жизни в нефрологии в начале 90х был Medical Outcomes Study Survey Short Form-36, или сокращенно SF-36 [12]. Опросник содержал 8 первичных и 2 суммарных шкалы. В 1995 году опросник SF-36 был переведен на русский язык Петровой Н. и сооавторами [13, с. 498].

Позже опросник SF-36 был дополнен 12 шкалами, которые содержат вопросы, специфичные для популяции диализных пациентов:

1. Симптомы и проблемы
2. Влияние заболевания почек на повседневную деятельность
3. Бремя заболевания почек
4. Трудовой статус
5. Когнитивные функции
6. Качество социального взаимодействия»
7. Сексуальные функции
8. Сон
9. Удовлетворенность социальной поддержкой
10. Удовлетворенность поддержкой диализного персонала
11. Удовлетворенность пациента качеством медицинской помощи
12. Самооценка состояния здоровья в целом

После внесенных дополнений опросник получил название Kidney Disease and Quality of Life Short Form, сокращенно KDQOL-SF™ 1.3 [14].

В 2007 году Васильевой И.А. и соавторами была проведена работа по адаптации и валидизации русскоязычной версии опросника, правами на который обладает Калифорнийский Университет Лос-Анжелеса, на сайте которого доступна русскоязычная версия.

Одно из самых крупных исследований последних лет по оценке качества жизни пациентов на диализе проведено группой DOPPS (Dialysis Outcomes and Practice Patterns Study) В исследовании участвовало 9526 пациентов из 7 стран мира. Показана взаимосвязь различных аспектов качества жизни с физическими и лабораторными показателями (гипоальбуминемия, гиперфосфатемия и другие) [15, с. 545–557].

Качество жизни пациентов, находящихся на программном гемодиализе, оценивалось и в крупном отечественном исследовании, где также показана взаимосвязь качества жизни и уровня альбумина сыворотки крови, как маркера нутриционного статуса [16, с. 274–278]. Некоторые авторы считают гипоальбуминемию не столько маркером нутритивных нарушений, сколько маркером хронического воспаления, о чем говорит корреляция гипоальбуминемиии с повышенным содержанием С-реактивного белка сыворотки крови [17, с. 784–791], [18].

Существуют работы, в которых сравнивается качество жизни пациентов, получающих разные виды заместительной почечной терапии (программный гемодиализ , перитонеальный диализ и трансплантацию почки. Результаты этих работ противоречивы. Г.Е. Гендлин и соавторы не выявили различия качества жизни между пациентами с програмным гемодиализом и трансплантацией почки [19].

Некоторые авторы выявляют более высокие показатели качества жизни у пациентов, получающих перитонеальный диализ, в сравнении с пациентами, получающими

программный гемодиализ [20]. Другие авторы придерживаются противоположной точки зрения (Gokal R.,Diaz-Buxo J.A.)

Заместительная терапия функции почек неизбежно приводит к ограничению личной свободы и формированию зависимости. При длительном лечении зависимость от заместительной почечной терапии приводит к изменениям личностных характеристик. Терминальная хроническая почечная недостаточность является угрожающим жизни состоянием, влияющем не только на физическое здоровье, но и на качество жизни.

Список использованной литературы:

1. Петрова Н.Н. Концепция качества жизни у больных на заместительной почечной терапии . Нефрология и диализ. 2002. Т. 4. № 1.
2. Коц Я.И., Либиц Р.А. Качество жизни у больных с сердечно-сосудистыми заболеваниями. Кардиология. 1993; № 5.
3. Quality of Life Assessment: an Annotated Bibliography. Geneva. 1994.
4. Эритропоэтин в лечении хронической почечной недостаточности. под ред. С.И. Рябова. 1995;
5. Hunt S., Mc Kenna S., McEven J. The Nottingham Health profile: subjective status and medical consultations. Soc. Sci. Med. 1981.№15.
6. Земченков А. Ю., Кондуров С. В., Гаврик С. Л., Райхельсон К. Л., Эйдельштейн В. А. Качество жизни пациентов с хронической почечной недостаточностью, корригируемой заместительной терапией. Журнал "Нефрология и диализ". Т. 1. №2-3. 1999.
7. Karnofsky D., Bucherval J. in the Clinical evolution of chemotherapeutic agents in cancer. eds. Macleod C.M. New York. Colombia University Press. 1949.
8. Campell A., Converse P., Rodgers W. The Quality of American Life. New York. Russel Sage Foundation. 1976
9. Cantril H. The patterns of human Concerns. New Brunswick. Rutgers University Press. 1965
10. Hunt S., Mc Kenna S., McEven J. The Nottingham Health profile: subjective status and medical consultations. Soc. Sci. Med. 1981. № 15.
11. Bernger M., Bobbitt R., Kressel S. et al. The Sickness Impact Profil: conceptual formulation and methodology for development of a health status measure. Inf. J. Health Serv. 1978. № 6
12. Ware J.E., Snow K.K., Kosinski M., Gandek B. SF-36 Health Survey Manual and Interpretation Guide. Boston. MA. Nimrod Press. 1993.
13. Petrova N., Varshavsky S., Vasilyeva I. Translation of quality of life questionnaire: first experience in Russia. In 2nd Congress of the International Society of Quality of Life Research. Montreal. Canada. 1995.
14. Hays R.D., Kallich J.D., Mapes D.L. et al. Kidney Disease Quality of Life – Short Form (KDQOL-SF™), Version 1.3: A Manual for Use and Scoring. Santa Monica, CA, USA, RAND. 1997.
15. Lopes A.A., Bragg-Gresham J.L., Goodkin D.A. et al. Factors associated with health-related quality of life among hemodialysis patients in the DOPPS. Qual Life Res. 2007. Vol. 16(4).
16. Vasilieva I.A. Quality of life in chronic hemodialysis patients in Russia // Hemodial Int. 2006. Vol. 10.
17. Ibrahim S., El Salamony O. Depression, quality of life and malnutrition-inflammation scores in hemodialysis patients. Am J Nephrol. 2008. Vol. 28(5).
18. KDOQI. Клинические Практические Рекомендации по Питанию при Хронической Почечной Недостаточности

19. Г.Е. Гендлин, О.А. Тронина, А.А. Горин, Г.И. Сторожаков, В.Ю. Шило. Исследование качества жизни пациентов, получающих заместительную почечную терапию программным гемодиализом до и после аллотрансплантации почки с помощью универсального опросника SF-36. Журнал "Нефрология и диализ". Т. 7. №3. 2005 г.

20. М.И. Крылов, В.М. Ермоленко, Е.В. Шутов. Качество жизни у больных с терминальной уремией на лечении гемодиализом и перитонеальным диализом. Журнал "Нефрология и диализ". Т. 12. №3. 2010.

© Г.С.Петров, 2015

ПОЛИТИЧЕСКИЕ НАУКИ

УДК 323.21

Галустян Анна Гариковна
студентка факультета «Государственное и муниципальное управление»
ФГОБУ ВО «Финансовый Университет при Правительстве Российской Федерации»,
г. Москва, РФ, E-mail: galystian@mail.ru
Родионова Полина Андреевна
студентка факультета «Государственное и муниципальное управление»
ФГОБУ ВО «Финансовый Университет при Правительстве Российской Федерации»,
г. Москва, РФ, E-mail: parodionova@yandex.ru

ГРАЖДАНСКОЕ ОБЩЕСТВО И ГОСУДАРСТВО: ПРИНЦИПЫ ОТНОШЕНИЙ И МЕХАНИЗМ ВЗАИМОДЕЙСТВИЯ

Гражданское общество – это общество с развитыми экономическими, политическими, правовыми, культурными отношениями между его членами, независимое от государства, но взаимодействующее с ним; это союз индивидов, обладающих развитой, целостной, активной личностью, высокими человеческими качествами (свобода, право, долг, мораль, собственность и др.).

Гражданское общество и правовое государство логически предполагают друг друга - одно немыслимо без другого. В то же время гражданское общество первично: оно является решающей социально-экономической предпосылкой правового государства[1].

Общепризнано, что в правовом государстве должны функционировать развитые институты гражданского общества, к числу которых традиционно относятся, в первую очередь, политические партии, профсоюзы, неправительственные организации, средства массовой информации, а также семья, школа, церковь, бизнес и т.д., включая даже кооперативы собственников квартир. Через эти институты граждане самостоятельно решают большинство вопросов, связанных с их повседневной жизнедеятельностью, без прямого участия государства, его органов и должностных лиц. И чем демократичнее государство, тем меньше у граждан должно быть потребности в обращении к государству за решением своих проблем. То есть гражданское общество работает как саморегулирующаяся организация, не нуждающаяся во вмешательстве извне.

Чрезвычайная важность существования развитых институтов гражданского общества обусловлена тем, что они представляют собой социальную основу правового государства, без которой последнее существовать не может. Создание гражданского общества становится одним из необходимых условий продвижения России по пути крупных социально-политических, экономических и правовых реформ, одной из целей модернизации российского общества.

Способность общества к политической самоорганизации возможна лишь при наличии определенных экономических условий, а именно - экономической свободы, многообразия форм собственности, рыночных отношений. В основе же гражданского общества лежит частная собственность. Именно она позволяет членам гражданского общества сохранять экономическое достоинство.

Итак, гражданское общество и его взаимоотношения с государством характеризуются, в основном, следующими моментами[2]:

- становление и развитие гражданского общества связывается с формированием буржуазных общественных отношений, утверждением принципа формального равенства;

- гражданское общество базируется на частной и иных формах собственности, рыночной экономике, политическом плюрализме;

- гражданское общество существует наряду с государством как относительно самостоятельная и противостоящая ему сила, находящаяся с ним в противоречивом единстве;

- гражданское общество представляет собой систему, которая построена на основе горизонтальных связей между субъектами (принцип координации) и которой свойственны самоорганизация и самоуправляемость;

- гражданское общество есть сообщество свободных граждан-собственников, осознающих себя именно в таком качестве, а следовательно - готовых взять на себя всю полноту хозяйственной и политической ответственности за состояние общества;

- с развитием гражданского общества и становлением правовой государственности происходит сближение общества и государства, их взаимопроникновение: по существу, правовое государство есть способ организации гражданского общества, его политическая форма;

- взаимодействие гражданского общества и правового государства направлено на формирование правового демократического общества, на создание демократического социально-правового государства.

Таким образом, понятие «гражданское общество» характеризует определенный уровень развития общества, его состояние, степень социально-экономической, политической и правовой зрелости[3].

Список использованной литературы:

1. Протасов В.Н. Теория права и государства. Проблемы теории права и государства: Вопросы и ответы. — М.: Новый Юрист, 1999.

2. Калашников СВ. Функциональная теория социального государства. М, 2002. С.66.

3. Подробнее см.: Чиркин ВЕ. Государствоведение. М, 2000. С.76; Авцинова Г.И. Социально-правовое государство: сущность, особенности становления // Социально-гуманистические знания. 2000. № 3; Калашников СВ. Функциональная теория социального государства .С 67

©А.Г. Галустян, П.А. Родионова, 2015

УДК 323.21

Муртазина Карина Салаватовна
студентка факультета «Государственное и муниципальное управление»
ФГОБУ ВО «Финансовый Университет при Правительстве Российской Федерации»,
г. Москва, РФ, E-mail: murtazina@mail.ru
Шулумба Валерия Милоровна
студентка факультета «Государственное и муниципальное управление»
ФГОБУ ВО «Финансовый Университет при Правительстве Российской Федерации»,
г. Москва, РФ, E-mail: shylymba@yandex.ru

СИСТЕМА ВЗАИМООТНОШЕНИЙ ГРАЖДАНСКОГО ОБЩЕСТВА И ГОСУДАРСТВЕННОЙ ВЛАСТИ

Перспективы демократических преобразований и достижения стабильного социально-экономического и политико-правового развития страны во многом зависят от характера

взаимоотношений между гражданским обществом и государством. Эти взаимоотношения должны включать в себя два взаимосвязанных момента:

1) всестороннее развитие общественной инициативы и самодеятельности;

2) утверждение прочного правопорядка во всех сферах жизни гражданского общества и государства.

В современных условиях весьма острыми остаются проблемы преодоления отчуждения государства от общества, повышения меры доверия между обществом и властью, установления партнерских отношений между властью и институтами гражданского общества, усиления их взаимной поддержки и согласованной деятельности. Переход к подъему требует создания в стране качественно иного уровня взаимного доверия общества и власти. Доверие к власти становится категорией не только политической, но и экономической. Перспектива подъема диктует, чтобы действия государства были открыты, понятны и контролируемы обществом. Укрепление такого доверия требует, чтобы и власть, со своей стороны, в гораздо большей степени была осведомлена о состоянии общественного мнения, учитывала его при определении политики. Задача состоит в том, чтобы было «создано государство, подчиненное интересам общественного саморазвития».

Надлежащая реализация такой либерально-демократической модели отношений между обществом и государством возможна лишь в условиях прочно утвердившегося конституционно-правового строя, достаточно развитой многопартийности парламентского типа, высокой политической и правовой ответственности, активности и культуры как самих членов общества, так и его политических представителей.

Существенную связующую и объединяющую роль в отношениях между гражданским обществом (как неполитической сферой) и государством (как политической сферой) призваны сыграть политические партии.

Выражая разнообразные потребности и интересы гражданского общества (индивидов, социальных групп, слоев, классов и т.д.) в политической форме (в виде определенных политических целей, идей, программ, требований, установок, проектов решений, мероприятий и т.д.), они как организованные представители общества тем самым выражают и право гражданского общества на формирование государственной власти, участие в ее осуществлении и т.д.

Выразить частные интересы и воли членов гражданского общества в политической форме означает найти их надлежащее место и значение на уровне и в контексте всеобщих интересов и общей воли всего населения, всего народа, т.е. в конечном счете, выразить их в той всеобщей правовой (и государственно-правовой) форме, в которой вообще могут быть учтены и удовлетворены те или иные частные (индивидуальные, групповые, классовые и т.д.) интересы. Поэтому борьба различных партий власти, как и в целом их политическая деятельность, должна вестись легально, в рамках требований Конституции и действующего законодательства, словом, в правовой форме[1].

Политику следует отличать как от неполитических отношений (от частных отношений), так и от антиполитических явлений и действий, представляющих собой нарушение правопорядка (разного рода антиконституционные, «внесистемные», насильственные формы борьбы за государственную власть и ее использования).

Когда же выдвиженцы политической партии (или другого политического общественного объединения) оказываются в результате выборов или назначения носителями определенной политической (государственной) власти, они должны уже соответственно действовать не с узкопартийных, а с общегосударственных (государственно-правовых) позиций[2].

Депутат (или другое выборное лицо - президент, губернатор, мэр и т.д.) - это по своему государственно-правовому статусу и полномочиям избранник и представитель народа (всех

граждан, образующих соответствующий электорат), а не того или иного политического объединения или части населения, которые выдвинули его кандидатуру и голосовали за него. Поэтому в законотворческой и всякой иной деятельности отдельных депутатов, фракций и депутатских групп представительного органа не партийная принадлежность и корпоративные пристрастия, а государственно-правовое начало должно в конечном счете определять содержание и характер соответствующих решений, формы и способы удовлетворения тех или иных частных (групповых) интересов, требований, устремлений.

Список использованной литературы:

1. Альхименко В.В. Конституционное право. Учебник / Отв.редактор А.Е.Козлов. М.: БЕК, 2008. с. 91.
2. Геллнер Э. Условия свободы. М.: Ad Marginem, 2008. С.101, 135

©К.С. Муртазина, В.М. Шулумба, 2015

СОДЕРЖАНИЕ

ФИЗИКО-МАТЕМАТИЧЕСКИЕ НАУКИ

Бенгина Татьяна Алексеевна
АСИМПТОТИЧЕСКЙ МЕТОД
РЕШЕНИЯ ЛИНЕЙНЫХ ЗАДАЧ ТЕПЛО
И МАССОПЕРЕНОСА С ФАЗОВЫМИ ПЕРЕХОДАМИ 3

Василисин Сергей Владимирович
ПРИМЕНЕНИЕ МЕТОДА ПРОЕКТА
НА ЗАНЯТИЯХ ПО ФИЗИКЕ 5

Кирпичников А.П., Титовцев А.С., Фадхкал З.
СВЯЗЬ МЕЖДУ ХАРАКТЕРИСТИКАМИ ОЧЕРЕДЕЙ
МНОГОКАНАЛЬНЫХСИСТЕМ МАССОВОГО ОБСЛУЖИВАНИЯ
ОТКРЫТОГО ТИПА 7

Овчаренко Александр Григорьевич, Заболотникова Екатерина Евгеньевна
ПРЕОБРАЗОВАНИЕ ПЕРЕМЕННЫХ ДЛЯ СОЗДАНИЯ МОДЕЛИ
УПРАВЛЕНИЯ МАЛЫМ ПРЕДПРИЯТИЕМ НА ОСНОВЕ НЕЙРОСЕТЕЙ 9

БИОЛОГИЧЕСКИЕ НАУКИ

Носарева Ольга Леонидовна,
Степовая Елена Алексеевна, Шахристова Евгения Викторовна
ОКСИДАТИВНЫЙ СТАТУС ОПУХОЛЕВЫХ КЛЕТОК
ЛИНИИ JURKAT ПРИ ДЕЙСТВИИ БЛОКАТОРА SH-ГРУПП БЕЛКОВ
И ИНДУКТОРА АПОПТОЗА 13

Раймер Анастасия Андреевна,
Сафонова Оксана Владимировна, Булычева Наталья Ивановна
ИЗМЕНЧИВОСТЬ ДЛИНЫ ЛЕПЕСТКА ГЛАДИОЛУСА
В УСЛОВИЯХ НИЗКОГОРЬЯ АЛТАЯ 15

ТЕХНИЧЕСКИЕ НАУКИ

Антипин Святослав Олегович,
Березкин Алексей Сергеевич, Косенко Евгений Юрьевич
АНАЛИЗ ВЗАИМОДЕЙСТВИЯ ПЛАТФОРМ ARDUINO
ПО РАДИОКАНАЛУ 18

Звягин Владимир Борисович
РАДИ¬АЦИОННОЕ РАСПУХАНИЕ КОНСТРУКЦИОННЫХ
МАТЕРИАЛОВ ЯДЕР¬НЫХ И ТЕРМОЯДЕРНЫХ
ЭНЕРГЕТИЧЕСКИХ УСТАНОВОК 20

Ильмурзина Евгения Федоровна
СОВРЕМЕННЫЕ РЕАЛИИ И ПОТЕНЦИАЛ РАЗВИТИЯ
ПРИМЕНЕНИЯ АЛЬТЕРНАТИВНЫХ ИСТОЧНИКОВ ЭНЕРГИИ
ДЛЯ ПРИВОДА ДВИГАТЕЛЯ СТИРЛИНГА 22

Мамаев Денис Сергеевич,
Плотник Александр Сергеевич, Чихирев Станислав Юрьевич
ВЛИЯНИЕ ЗАВИСИМЫХ ОТКАЗОВ И ОТКАЗОВ ПО ОБЩЕЙ ПРИЧИНЕ НА РЕЗУЛЬТАТЫ ВЕРОЯТНОСТНОГО АНАЛИЗА БЕЗОПАСНОСТИ ГРУЗОЗАХВАТНЫХ УСТРОЙСТВ (ГУ) 24

Миннебаев Марат Рамилевич,
Гатауллин Инсаф Аглуллович, Рыбушкин Николай Анатольевич
ПРЕОБРАЗОВАТЕЛЬ ОДНОФАЗНОГО СЕТЕВОГО НАПРЯЖЕНИЯ В ТРЕХФАЗНОЕ ЧАСТОТОЙ 50...400 ГЦ 27

Трофимов Алексей Владимирович, Кочетов Олег Савельевич
ПАЛАТОЧНЫЙ ГОРОДОК ДЛЯ РАЗМЕЩЕНИЯ ПОСТРАДАВШИХ В ЧРЕЗВЫЧАЙНОЙ СИТУАЦИИ В ЗИМНИЙ ПЕРИОД ВРЕМЕНИ 29

Трофимов Алексей Владимирович
СИСТЕМА МОДЕЛИРОВАНИЯ АВАРИИ НА ВЗРЫВООПАСНОМ ОБЪЕКТЕ 31

Ушаков Иван Елисеевич
ОБНАРУЖЕНИЕ РАЗЛИВОВ НЕФТЕПРОДУКТОВ В МОРЕ РАДИОЛОКАЦИОННЫМИ СРЕДСТВАМИ 33

Федосеева Клавдия Николаевна
ИНТЕГРАЦИЯ ДИСЦИПЛИН – КАК ЭЛЕМЕНТ ИННОВАЦИОННЫХ ТЕХНОЛОГИЙ СОВРЕМЕННОГО УРОКА 38

Фирсова Ксения Игоревна
ПРОБЛЕМА ТРАВМИРОВАНИЯ ПЕШЕХОДОВ В ЗИМНЕЕ ВРЕМЯ В Г.БАРНАУЛЕ 40

Хайдукова Елена Вячеславовна, Константинова Алена Алексеевна
ИССЛЕДОВАНИЕ СПРОСА, ПРЕДЛОЖЕНИЯ И КАЧЕСТВА МАСЛА СЛИВОЧНОГО 42

Ходакова Татьяна Дмитриевна, Стареева Мария Олеговна
МЕТОДИКА РАСЧЕТА ВИБРОИЗОЛЯТОРОВ ДЛЯ СТАНКОВ 44

Ходакова Татьяна Дмитриевна, Стареева Мария Олеговна
ВИБРОЗАЩИТНАЯ ПОДВЕСКА СИДЕНЬЯ 46

Шелехов Игорь Юрьевич,
Смирнов Евгений Игоревич, Иноземцев Виктор Петрович
НОВЫЕ ВОЗМОЖНОСТИ И ПЕРСПЕКТИВЫ ИСПОЛЬЗОВАНИЯ ТЕРМОЭЛЕКТРИЧЕСКИХ ГЕНЕРАТОРОВ 48

ИСТОРИЧЕСКИЕ НАУКИ

Климова Ольга Николаевна
РУССКОЕ ЗАРУБЕЖЬЕ КАК ПРИМЕР САМООРГАНИЗАЦИИ СОЦИАЛЬНЫХ СИСТЕМ 52

Лёвин Сергей Владимирович
СОВРЕМЕННАЯ ЗАРУБЕЖНАЯ ИСТОРИОГРАФИЯ
ЗЕМСКОЙ СТАТИСТИКИ 55

ЭКОНОМИЧЕСКИЕ НАУКИ

Бузина Татьяна Владимировна
ПОВЫШЕНИЕ ЭФФЕКТИВНОСТИ ХОЗЯЙСТВЕННОЙ
ДЕЯТЕЛЬНОСТИ ПРЕДПРИЯТИЙ СТРОИТЕЛЬНОГО КОМПЛЕКСА
В СОВРЕМЕННЫХ ЭКОНОМИЧЕСКИХ УСЛОВИЯХ 60

Волков Михаил Андреевич, Цанунин Анатолий Александрович
О НЕКОТОРЫХ ОСОБЕННОСТЯХ КОНТРОЛЬНО-СЧЕТНЫХ
ОРГАНОВ СУБЪЕКТОВ РОССИЙСКОЙ ФЕДЕРАЦИИ 65

Гоголева Туйаара Ивановна, Евсеев Прокопий Владимирович
ПОДДЕРЖКА ГОСУДАРСТВА В РАЗВИТИИ ДЕТСКОГО
ДВИЖЕНИЯ РЕСПУБЛИКИ САХА (ЯКУТИИ) 67

Жабровец Роман Андреевич
ТОРГОВЫЕ ОТНОШЕНИЯ КИТАЯ
В ПЕРИОД С 1911-1949 ГГ. 69

Жандарова Лариса Федоровна
ЭКОНОМИЧЕСКОЕ СОДЕРЖАНИЕ КАТЕГОРИИ ПЛАТНЫХ
ОБРАЗОВАТЕЛЬНЫХ УСЛУГ КАК ПРЕДМЕТА ИССЛЕДОВАНИЯ 72

Зинченко Наталья Владимировна
СОЦИАЛЬНО-ЭКОНОМИЧЕСКОЕ РАЗВИТИЕ РОССИИ
В ЭПОХУ ГЛОБАЛЬНЫХ ПЕРЕМЕН:
СОСТОЯНИЕ И ПЕРСПЕКТИВЫ 76

Исааков Георгий Степанович, Соколова Алена Валерьевна
МАРКЕТИНГОВОЕ УПРАВЛЕНИЕ ПРЕДПРИЯТИЕМ
В УСЛОВИЯХ КРИЗИСА 79

Ким Ольга Анатольевна, Т.А.Журавлева
ОСОБЕННОСТИ БИЗНЕС-ПЛАНИРОВАНИЯ
МАЛОГО ПРЕДПРИЯТИЯ 82

Кожаринов Александр Владимирович, Петровичева Николина Мартиновна
ПОЛИТИКО-ЭКОНОМИЧЕСКИЙ АНАЛИЗ
РОССИЙСКОЙ МОДЕЛИ КОРПОРАТИВНОГО УПРАВЛЕНИЯ 85

Лукина Елена Викторовна
ЭТАПЫ ПРОВЕДЕНИЯ АУДИТА В СООТВЕТСТВИИ
С МЕЖДУНАРОДНЫМИ СТАНДАРТАМИ АУДИТА (МСА) 86

Лычагина Ирина Николаевна, Брейгина Татьяна Евгеньевна
ПРОДВИЖЕНИЕ ОБРАЗОВАТЕЛЬНЫХ УСЛУГ
КАК ЭЛЕМЕНТ ОБРАЗОВАТЕЛЬНОГО МАРКЕТИНГА 90

Медведева Наталья Георгиевна
К ВОПРОСУ ОБ ЭКОНОМИЧЕСКОМ СМЫСЛЕ ИНСТИТУТА НЕСОСТОЯТЕЛЬНОСТИ (БАНКРОТСТВА) ХОЗЯЙСТВУЮЩИХ СУБЪЕКТОВ 92

Мельникова Тамара Ивановна
РОЛЬ ПРЕПОДАВАТЕЛЯ В РАЗВИТИИ ЛИДЕРСКИХ КАЧЕСТВ ФИНАНСОВЫХ МЕНЕДЖЕРОВ В УСЛОВИЯХ ГЛОБАЛЬНЫХ ПЕРЕМЕН 95

Ненюк Екатерина Владимировна
ЭКОНОМИКА РОССИИ: КАК ВЕРНУТЬ ВЫСОКИЕ ТЕМПЫ РОСТА 98

Тарасова Валерия Андреевна, Белоусова Светлана Николаевна
НАПРАВЛЕНИЯ СОВЕРШЕНСТВОВАНИЯ ТРАНСПОРТНОГО НАЛОГООБЛОЖЕНИЯ В РФ 100

Усынин Юрий Вячеславович, Лычагина Ирина Николаевна
К ВОПРОСУ ПРОДВИЖЕНИЯ СПОРТИВНЫХ САЙТОВ СРЕДСТВАМИ СВЯЗЕЙ С ОБЩЕСВЕННОСТЬЮ 103

Финько Светлана Станиславовна
ОЦЕНКА ЭФФЕКТИВНОСТИ РЕАЛИЗАЦИИ СТРАТЕГИИ УПРАВЛЕНИЯ ПРЕДПРИЯТИЕМ МАШИНОСТРОИТЕЛЬНОЙ ОТРАСЛИ С ПРИМЕНЕНИЕМ ЭКОНОМЕТРИЧЕСКОГО МОДЕЛИРОВАНИЯ 106

Цыплакова Мария Сергеевна, Кузьмина Дарья Александровна
ЕГИПЕТ: ИССЛЕДОВАНИЕ ЭКОНОМИЧЕСКИХ ПОКАЗАТЕЛЕЙ, ВЫЯВЛЕНИЕ СЛАБЫХ СТОРОН, РАССМОТРЕНИЕ ВОЗМОЖНЫХ ПУТЕЙ СОВЕРШЕНСТВОВАНИЯ ЭКОНОМИЧЕСКОЙ ПОЛИТИКИ 112

Цыплакова Мария Сергеевна, Кузьмина Дарья Александровна
АНАЛИЗ ОСНОВНЫХ ЭКОНОМИЧЕСКИХ ПОКАЗАТЕЛЕЙ ИЗРАИЛЯ, УСТАНОВЛЕНИЕ ИХ ВЗАИМОСВЯЗИ С ПОЛИТИЧЕСКОЙ ОБСТАНОВКОЙ В СТРАНЕ, ИССЛЕДОВАНИЕ ВОЗМОЖНЫХ ПУТЕЙ РЕШЕНИЯ ПРОБЛЕМ В ОБЛАСТИ ЭКОНОМИКИ 114

Щербаченко Петр Сергеевич,
Кривцова Марина Константиновна, Подзорова Мария Александровна
АНАЛИЗ ПРОБЛЕМ В ОБЛАСТИ РАЗВИТИЯ РОССИЙСКИХ ГОСКОРПОРАЦИЙ 115

Ярушина Елена Вячеславовна
БИЗНЕС И ЕГО РОЛЬ В РЫНОЧНОЙ ЭКОНОМИКЕ 118

ФИЛОЛОГИЧЕСКИЕ НАУКИ

Александрова Татьяна Анатольевна
ТЕМАТИЧЕСКАЯ ГРУППА «ПРЕСТУПНЫЙ МИР» В СУБСТАНДАРТНОЙ ЛЕКСИКЕ АФРОАМЕРИКАНСКОГО СОЦИАЛЬНО-ЭТНИЧЕСКОГО ДИАЛЕКТА: ЭМОЦИОНАЛЬНО-ОЦЕНОЧНЫЙ КОМПОНЕНТ 122

Анищенко Ольга Владимировна
СФЕРА-ИСТОЧНИК «АРТЕФАКТЫ»
В ПРАВОСЛАВНОЙ МЕТАФОРИКЕ 124

Тухватулина Светлана Иосифовна
ВЛИЯНИЕ АКТУАЛЬНОГО ЧЛЕНЕНИЯ ПРЕДЛОЖЕНИЯ
НА ЕГО СИНТАКСИЧЕСКУЮ СТРУКТУРУ
В ПРЕДЛОЖЕНИЯХ ТИПОВОГО ОБРАЗЦА
САМОЕ ГЛАВНОЕ – ЗДОРОВЬЕ. – ЗДОРОВЬЕ – САМОЕ ГЛАВНОЕ 128

ЮРИДИЧЕСКИЕ НАУКИ

Плотников Андрей Анатольевич, Тетерин Александр Викторович
ОБЩЕСТВЕННЫЕ (ПУБЛИЧНЫЕ) СЛУШАНИЯ КАК ФОРМА
ОБЩЕСТВЕННОГО КОНТРОЛЯ И СПОСОБ
ПРЕДОТВРАЩЕНИЯ КОНФЛИКТА 133

Филиппова Елена Олеговна
ПРИЧИНЫ НАРУШЕНИЯ УСТАВНЫХ ПРАВИЛ
ВЗАИМООТНОШЕНИЙ МЕЖДУ ВОЕННОСЛУЖАЩИМИ 136

ПЕДАГОГИЧЕСКИЕ НАУКИ

Добайкин Иван Иванович,
Зубанов Владимир Петрович, Юдинцева Полина Викторовна
НЕКОТОРЫЕ ОСОБЕННОСТИ РЕАЛИЗАЦИИ ИДЕЙ
ЗДОРОВЬЕСБЕРЕЖЕНИЯ В ВОСПИТАНИИ 139

Жафяров Дамир Равильевич,
Седова Клавдия Семеновна, Зубанов Владимир Петрович
НЕКОТОРЫЕ НЮАНСЫ ВОСПИТАНИЯ ОБУЧАЮЩИХСЯ В
ПОСТАНОВКЕ И РЕШЕНИИ ЗАДАЧ ЗДОРОВЬЕСБЕРЕЖЕНИЯ 141

Басалаева Александра Валерьевна, Зубанов Владимир Петрович
ВОЗМОЖНОСТИ ДЕТЕРМИНАЦИИ
КАТЕГОРИИ «САМОРЕАЛИЗАЦИЯ»
В ПРАКТИКЕ ПЕДАГОГИЧЕСКОГО МОДЕЛИРОВАНИЯ 142

Зубанов Владимир Петрович, Воронова Кристина Вадимовна
ВОЗМОЖНОСТИ ДЕТЕРМИНАЦИИ КАТЕГОРИИ «ВОСПИТАНИЕ»
В ПРАКТИКЕ ПЕДАГОГИЧЕСКОГО МОДЕЛИРОВАНИЯ 144

Зубанов Владимир Петрович, Подсадник Илья Геннадьевич
ВОЗМОЖНОСТИ ДЕТЕРМИНАЦИИ КАТЕГОРИИ «СОЦИАЛИЗАЦИЯ»
В РЕСУРСАХ СОВРЕМЕННОЙ ПЕДАГОГИЧЕСКОЙ МЕТОДОЛОГИИ 146

Кириллов Алексей Евгеньевич,
Аксенова Анна Николаевна, Зубанов Владимир Петрович
НЕКОТОРЫЕ АСПЕКТЫ МОДЕЛИРОВАНИЯ
ФОРМ ВОСПИТАНИЯ В РЕШЕНИИ
ЗАДАЧ ЗДОРОВЬЕСБЕРЕЖЕНИЯ 148

Кривда Виталий Юрьевич,
Зубанов Владимир Петрович, Бойкова Ирина Васильевна
НЕКОТОРЫЕ ОСОБЕННОСТИ ОПРЕДЕЛЕНИЯ КАЧЕСТВА
РЕАЛИЗАЦИИ ИДЕЙ ЗДОРОВЬЕСБЕРЕЖЕНИЯ
В ВОСПИТАНИИ ОБУЧАЮЩИХСЯ 150

Литвинов Андрей Витальевич,
Зубанов Владимир Петрович, Недзельская Оксана Александровна
ВОЗМОЖНОСТИ ПРЕДМЕТНО-ПЕДАГОГИЧЕСКИХ
ПРЕЗЕНТАЦИЙ В СТРУКТУРЕ АНАЛИЗА КАЧЕСТВА
СФОРМИРОВАННОСТИ
РЕФЛЕКСИИ 152

Мозговая Ольга Владимировна
ИСПОЛЬЗОВАНИЕ АУТЕНТИЧНЫХ СРЕДСТВ
В ОБУЧЕНИИ ИНОСТРАННОМУ ЯЗЫКУ 153

Мозговая Ольга Владимировна, Буренина Анастасия Павловна
ПРОИСХОЖДЕНИЕ НАЗВАНИЙ УЛИЦ
В АНГЛИЙСКОЙ КУЛЬТУРЕ 156

Муртазина Ляля Раисовна
ВЫСШЕЕ ОБРАЗОВАНИЕ НА РОДНОМ ЯЗЫКЕ
В РЕСПУБЛИКЕ ТАТАРСТАН (1990-2015 гг.) 158

Никонова Виктория Максимовна, Ибрагимова Резеда Эльбрусовна
ПРОЕКТНЫЕ ЗАДАЧИ НА ЗАНЯТИЯХ
ПО ЛИТЕРАТУРНОМУ ЧТЕНИЮ 160

Орлова Татьяна Сергеевна
МЕТОДИЧЕСКОЕ ОБЕСПЕЧЕНИЕ РЕАЛИЗАЦИИ
ЖАНРОВОГО ПОДХОДА В УЧЕБНОМ ПРОЦЕССЕ В ДМШ 162

Петрушенко Владимир Сергеевич,
Зубанов Владимир Петрович, Зауэр Наталья Геннадьевна
ПРЕЗЕНТАЦИЯ «Я – ПРОФЕССИОНАЛ» В СТРУКТУРЕ ИЗУЧЕНИЯ
КУРСА «ВВЕДЕНИЕ В ПЕДАГОГИЧЕСКУЮ ДЕЯТЕЛЬНОСТЬ» 172

Ращикулина Елена Николаевна
ЛОГИКО-ГНОСЕОЛОГИЧЕСКИЕ ОСОБЕННОСТИ
ФОРМИРОВАНИЯ НАУЧНЫХ ПОНЯТИЙ В УЧЕБНОМ ПОЗНАНИИ 174

Репин Александр Викторович,
Зубанов Владимир Петрович, Карпова Татьяна Викторовна
ВОЗМОЖНОСТИ МОДЕЛИРОВАНИЯ
ПРОФЕССИОНАЛЬНО-ПЕДАГОГИЧЕСКОГО КЕЙСА
КАК ПРОФЕССИОНАЛЬНО-ПЕДАГОГИЧЕСКАЯ ПРОБЛЕМА 176

Садыкова Фидалия Фаритовна,
ФОРМИРОВАНИЕ У МЛАДШИХ ШКОЛЬНИКОВ
ПУНКТУАЦИОННЫХ УМЕНИЙ 178

Сушкова Ольга Валериевна
ФОРМИРОВАНИЕ КОММУНИКАТИВНЫХ УУД
У МЛАДШИХ ШКОЛЬНИКОВ НА УРОКАХ ТЕХНОЛОГИИ 180

Шмакова Евгения Васильевна
ДУХОВНО-НРАВСТВЕННОЕ И ПАТРИОТИЧЕСКОЕ
ВОСПИТАНИЕ МОЛОДЕЖИ В ГОРОДЕ УЛЬЯНОВСКЕ
ПОСРЕДСТВОМ СОЗДАНИЯ ТВОРЧЕСКИХ СОЮЗОВ 181

Щукин Кирилл Андреевич,
Кириенко Сергей Александрович, Козырева Ольга Анатольевна
НЕКОТОРЫЕ АСПЕКТЫ ДЕТЕРМИНАЦИИ КАТЕГОРИИ
«ВОСПИТАНИЕ» В РЕСУРСАХ ГРАФОЛОГИЧЕСКОГО ПОДХОДА 184

ФАРМАЦЕВТИЧЕСКИЕ НАУКИ

Грачева Наталья Николаевна, Курако Елена Геннадьевна
АНАЛИЗ ЦЕНООБРАЗОВАНИЯ НА ГИПОТЕНЗИВНЫЕ
ЛЕКАРСТВЕННЫЕ ПРЕПАРАТЫ В АПТЕЧНЫХ ОРГАНИЗАЦИЯХ
ОРЛОВСКОЙ ОБЛАСТИ 187

ИСКУССТВОВЕДЕНИЕ

Пфейфер Нина Владимировна
ПОСТРОЕНИЕ РАЗВИВАЮЩЕЙ ОБРАЗОВАТЕЛЬНОЙ СРЕДЫ
ДЛЯ ИЗУЧЕНИЯ «ИСТОРИИ ИЗОБРАЗИТЕЛЬНОГО ИСКУССТВА»
В УЧЕБНЫХ ЗАВЕДЕНИЯХ СПО 195

АРХИТЕКТУРА

Капустина Анна Евгеньевна, Дрягина Вера Борисовна
ГОРОДСКОЙ ЛАНДШАФТ И ЕГО ВЛИЯНИЕ НА ЧЕЛОВЕКА 198

ПСИХОЛОГИЧЕСКИЕ НАУКИ

Жемерикина Юлия Игоревна,
Проворова Ирина Павловна, Пугачева Елена Викторовна
ПСИХОЛОГИЧЕСКИЕ АСПЕКТЫ ФОРМИРОВАНИЯ
МЕДИАГРАММОТНОСТИ У СТУДЕНТОВ ТЕХНИЧЕСКОГО ВУЗА 202

Земзюлина Ирина Николаевна
ПЕРЕЖИВАНИЕ БЕРЕМЕННОСТИ В КОНТЕКСТЕ
ЖИЗНЕННОГО ПУТИ КАК ФАКТОР ПРИНЯТИЯ
РОЛИ МАТЕРИ 205

СОЦИОЛОГИЧЕСКИЕ НАУКИ

Петров Геннадий Серафимович
СОВРЕМЕННЫЕ ТЕНДЕНЦИИ ИССЛЕДОВАНИЙ
КАЧЕСТВА ЖИЗНИ БОЛЬНЫХ С ХРОНИЧЕСКОЙ
ПОЧЕЧНОЙ НЕДОСТАТОЧНОСТЬЮ 208

ПОЛИТИЧЕСКИЕ НАУКИ

Галустян Анна Гариковна, Родионова Полина Андреевна
ГРАЖДАНСКОЕ ОБЩЕСТВО И ГОСУДАРСТВО:
ПРИНЦИПЫ ОТНОШЕНИЙ И МЕХАНИЗМ ВЗАИМОДЕЙСТВИЯ 212

Муртазина Карина Салаватовна, Шулумба Валерия Милоровна
СИСТЕМА ВЗАИМООТНОШЕНИЙ ГРАЖДАНСКОГО ОБЩЕСТВА
И ГОСУДАРСТВЕННОЙ ВЛАСТИ 213

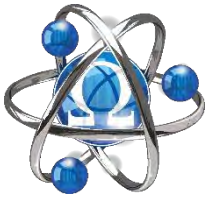

УВАЖАЕМЫЕ КОЛЛЕГИ!

Приглашаем Вас принять участие в Международных научно-практических конференциях проводимых нашим центром.

Форма проведения конференций: заочная, без указания формы проведения в сборнике статей;

По итогам конференций издаются сборники статей конференций. Сборникам присваиваются соответствующие библиотечные индексы УДК, ББК и международный стандартный книжный номер (ISBN)

Всем участникам высылается индивидуальный сертификат участника, подтверждающий участие в конференции.

В течении 10 дней после проведения конференции сборники статей размещаются сайте **os-russia.com** а так же отправляются в почтовые отделения для осуществления рассылки. Рассылка сборников производится заказными бандеролями.

Сборники статей размещаются в научной электронной библиотеке elibrary.ru и регистрируются в наукометрической базе РИНЦ (Российский индекс научного цитирования)

Стоимость публикации от 130 руб. за 1 страницу. Минимальный объем-3 страницы

С информацией и полным списком конференций Вы можете ознакомиться на нашем сайте os-russia.com

Международный центр инновационных исследований «Омега сайнс»

os-russia.com +7 927 236 60 68 mail@os-russia.com

УВАЖАЕМЫЕ КОЛЛЕГИ!

Приглашаем Вас опубликовать результаты исследований в Международном научном журнале «Символ науки»

Журнал «Символ науки» является ежемесячным изданием. В нем публикуются статьи, обладающие научной новизной и представляющие собой результаты завершенных исследований, проблемного или научно-практического характера.

Журнал издается в печатном виде формата А4

Периодичность выхода: 1 раз месяц.

Статьи принимаются до 26 числа каждого месяца

В течении 20 дней после издания журнал направляется в почтовые отделения для осуществления рассылки.

Журнал размещён в научной электронной библиотеке elibrary.ru и зарегистрирован в наукометрической базе РИНЦ (Российский индекс научного цитирования)

Международный центр инновационных исследований «Омега сайнс»

os-russia.com +7 927 236 60 68 nauka@os-russia.com

Научное издание

СОВРЕМЕННАЯ НАУКА: ТЕОРЕТИЧЕСКИЙ И ПРАКТИЧЕСКИЙ ВЗГЛЯД

Сборник статей
Международной научно-практической конференции
28 марта 2015 г.

В авторской редакции

Подписано в печать 31.03.2015 г. Формат 60x84/16.
Усл. печ. л. 14,30. Тираж 500. Заказ 46.

Отпечатано в редакционно-издательском отделе
Международного центра инновационных исследований
«ОМЕГА САЙНС»
450076, г. Уфа, ул. М. Гафури 27/2
mail@os-russia.com
+7 (347) 266 60 68